Montážny návod

Záhradný stôl na masívnych blokových nohách Brick Premium - GridGarden

SÚPIS DIELOV

č.	rozmer (mm)	nákres	diery	ks
②	60 x 120 x 120		2× Ø12	**24**
①	60 x 120 x 600		10× Ø12	**24**
	60 x 120 x 1200	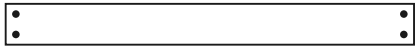	4× Ø12	**6**
	Konektory	●		**124**

Spolu 54 dielcov + 124 kolíkov.
Číslovanie dielov podľa dĺžky (najdlhší = 1).

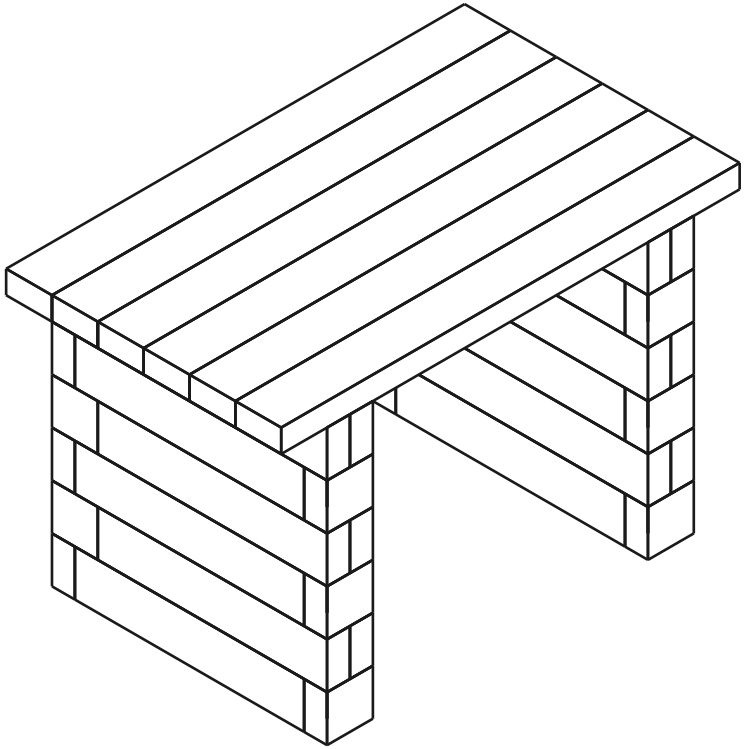

54 DIELOV	**7** VRSTIEV	**124** KOLÍKY

Vrstva 1 / 7

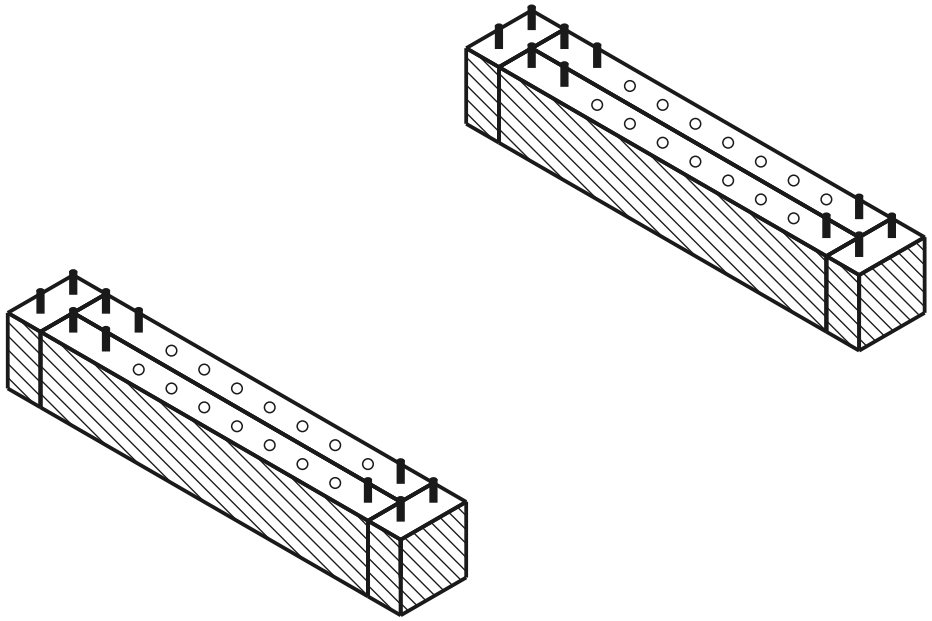

aktuálna vrstva postavené kolík diera

POHĽAD ZHORA - KTORÝ DIEL KAM

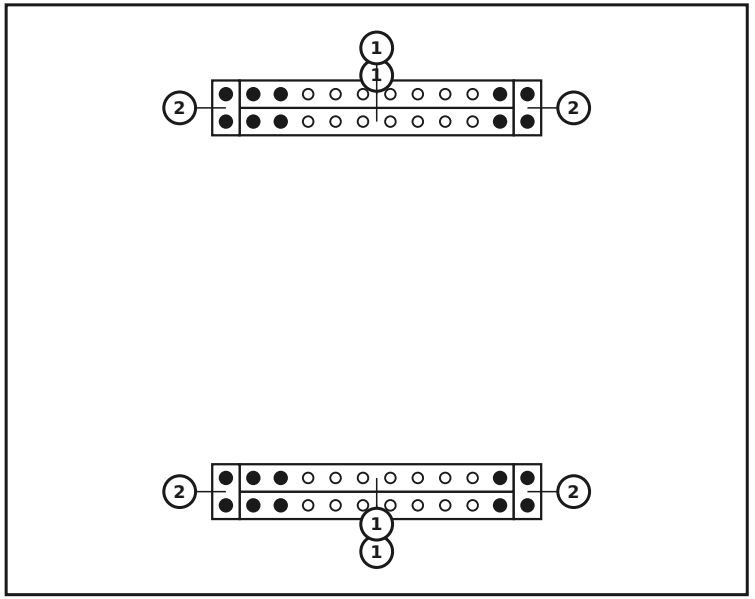

DIELY V TEJTO VRSTVE

č.	rozmer (mm)	nákres	diery	ks
2	60 x 120 x 120		2× Ø12	**4**
1	60 x 120 x 600		10× Ø12	**4**
	Konektory			**20**

Vrstva 2 / 7

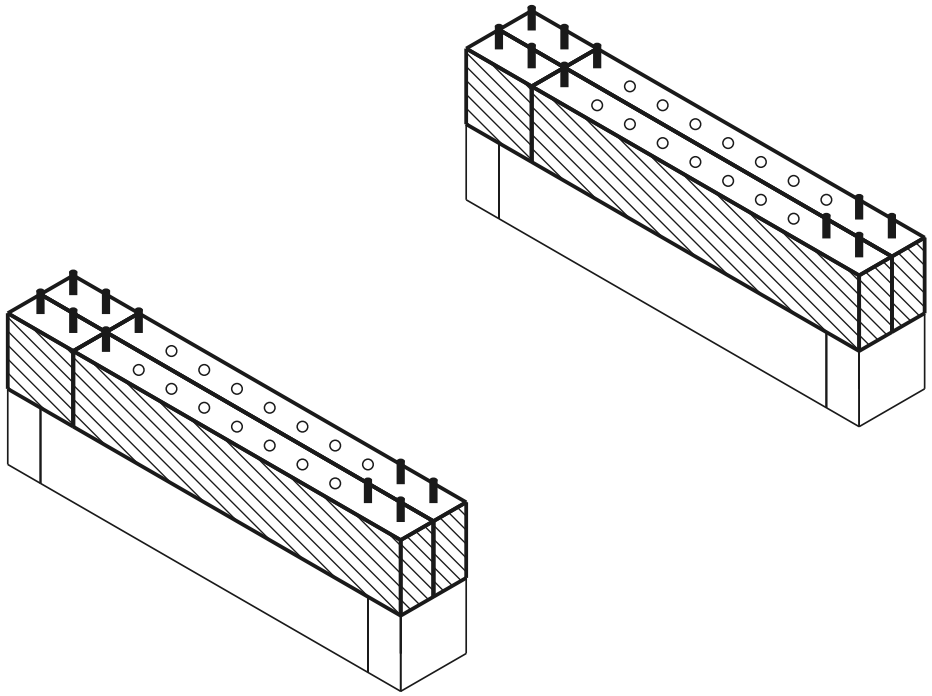

aktuálna vrstva postavené kolík diera

POHĽAD ZHORA - KTORÝ DIEL KAM

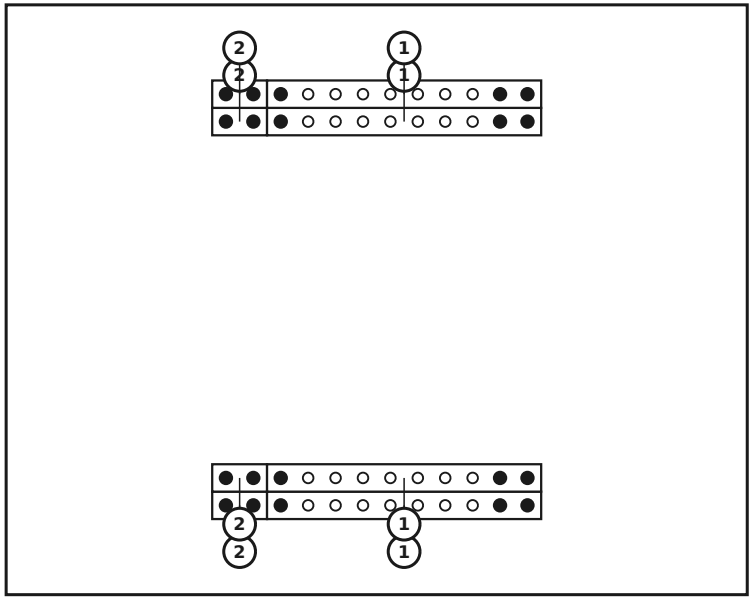

DIELY V TEJTO VRSTVE

č.	rozmer (mm)	nákres	diery	ks
2	60 x 120 x 120		2× Ø12	**4**
1	60 x 120 x 600		10× Ø12	**4**
	Konektory			**20**

Vrstva 3 / 7

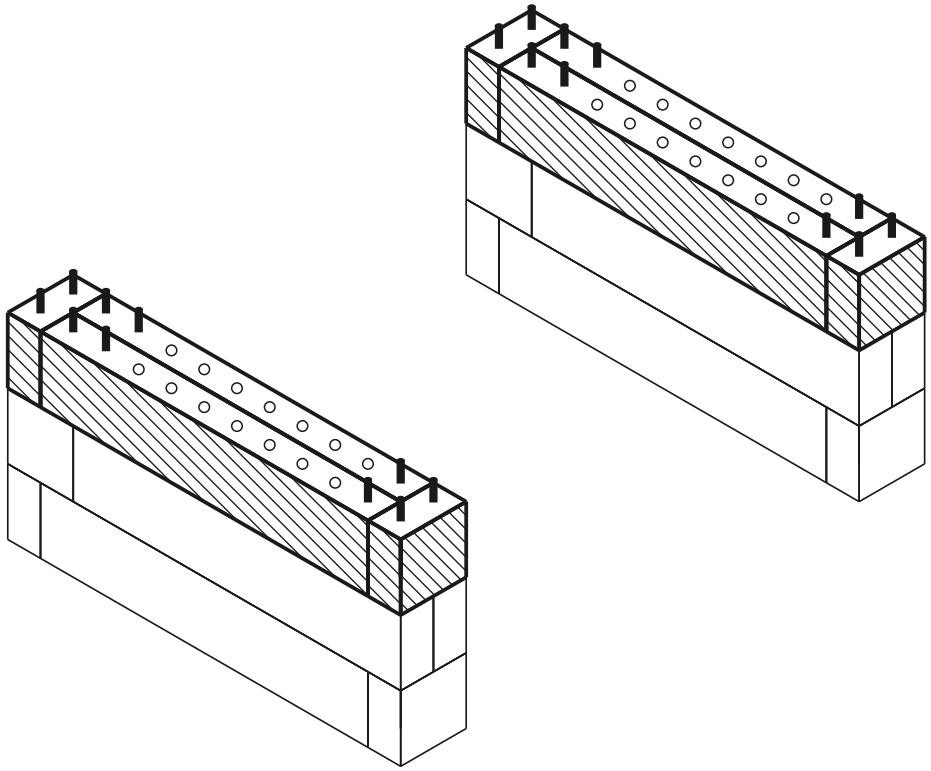

aktuálna vrstva postavené kolík diera

POHĽAD ZHORA - KTORÝ DIEL KAM

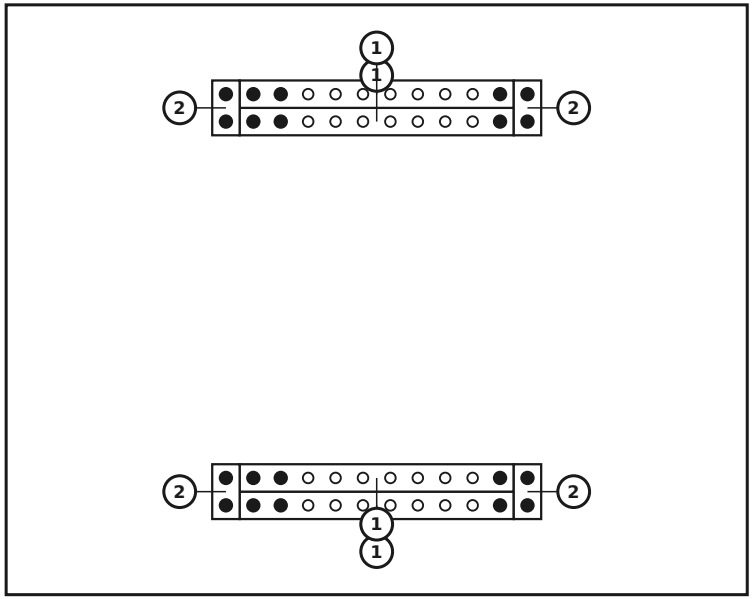

DIELY V TEJTO VRSTVE

č.	rozmer (mm)	nákres	diery	ks
2	60 x 120 x 120		2× Ø12	**4**
1	60 x 120 x 600		10× Ø12	**4**
	Konektory			**20**

Vrstva 4 / 7

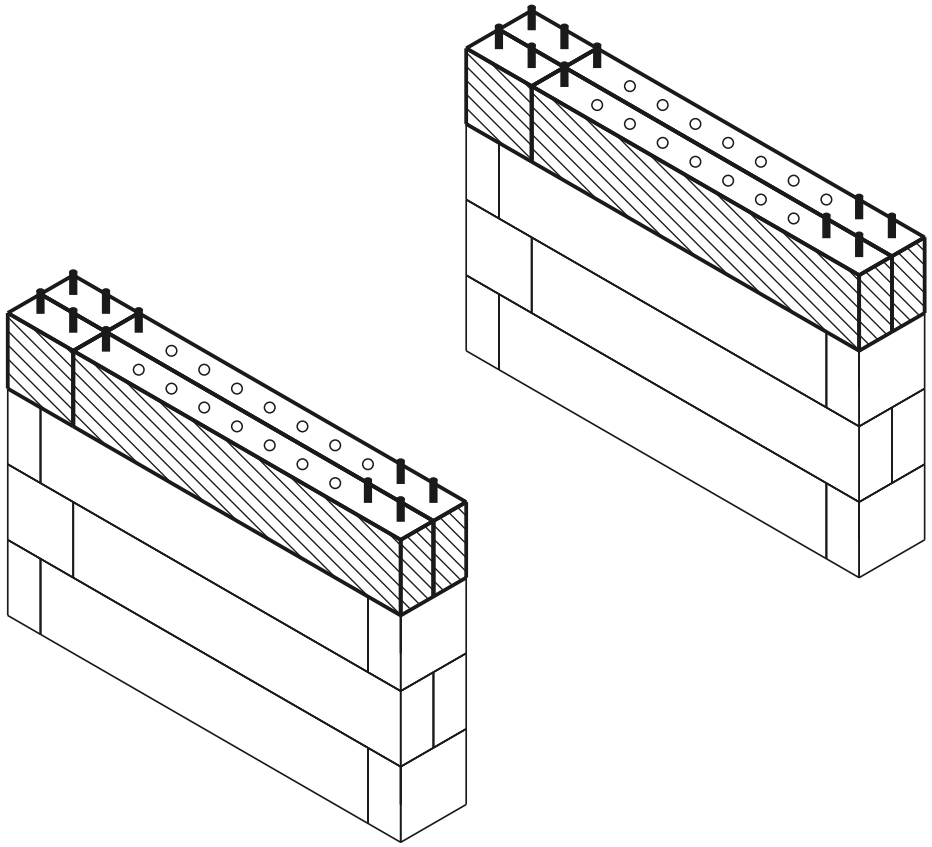

aktuálna vrstva postavené kolík diera

POHĽAD ZHORA - KTORÝ DIEL KAM

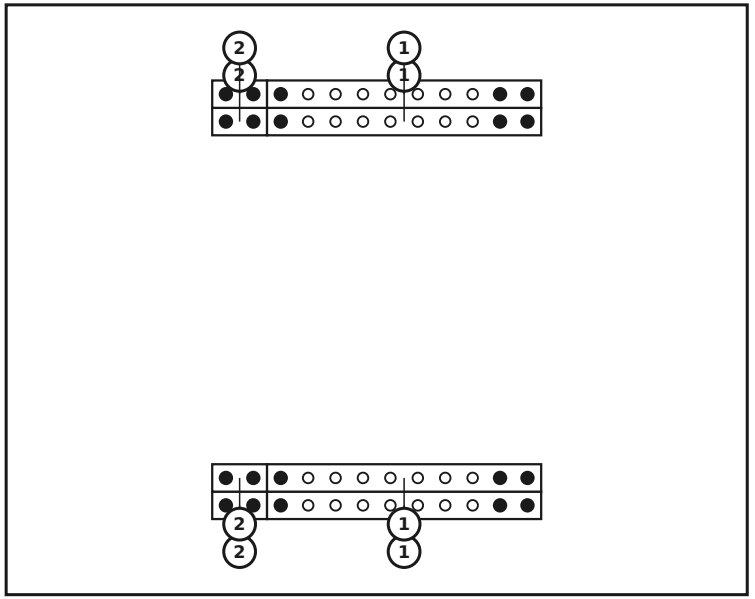

DIELY V TEJTO VRSTVE

č.	rozmer (mm)	nákres	diery	ks
2	60 x 120 x 120		2× Ø12	**4**
1	60 x 120 x 600		10× Ø12	**4**
	Konektory			**20**

Vrstva 5 / 7

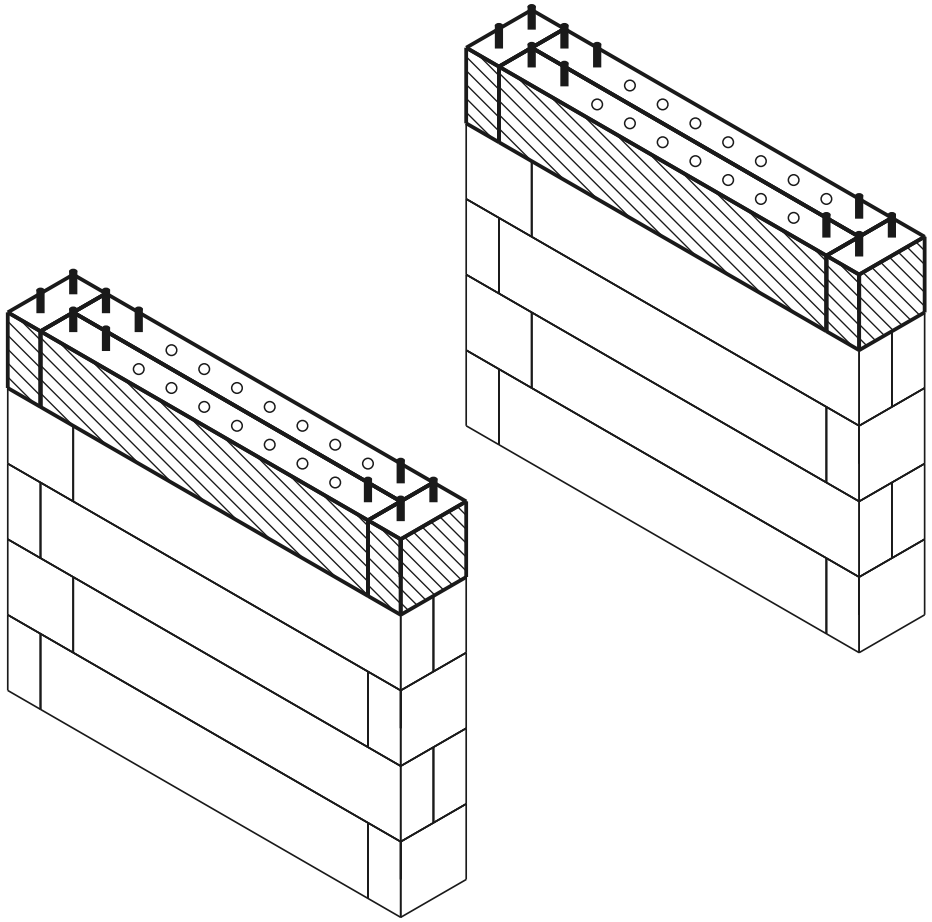

aktuálna vrstva postavené kolík diera

POHĽAD ZHORA - KTORÝ DIEL KAM

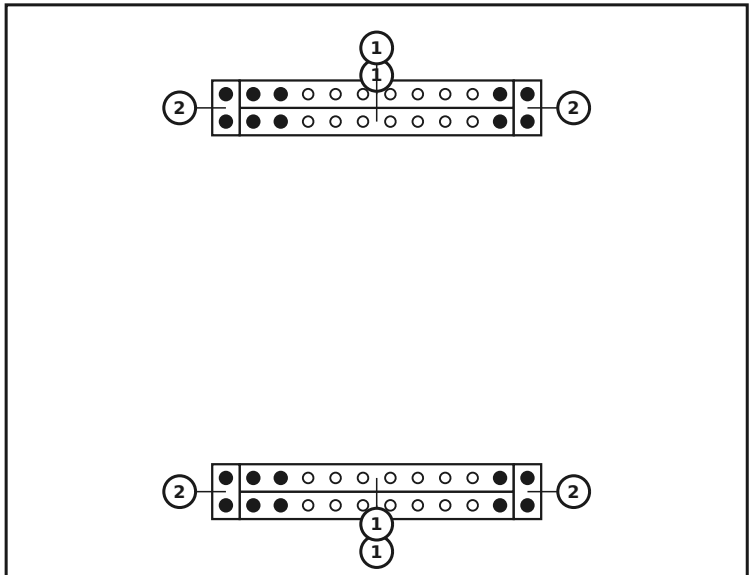

DIELY V TEJTO VRSTVE

č.	rozmer (mm)	nákres	diery	ks
2	60 x 120 x 120		2× Ø12	**4**
1	60 x 120 x 600		10× Ø12	**4**
	Konektory			**20**

Vrstva 6 / 7

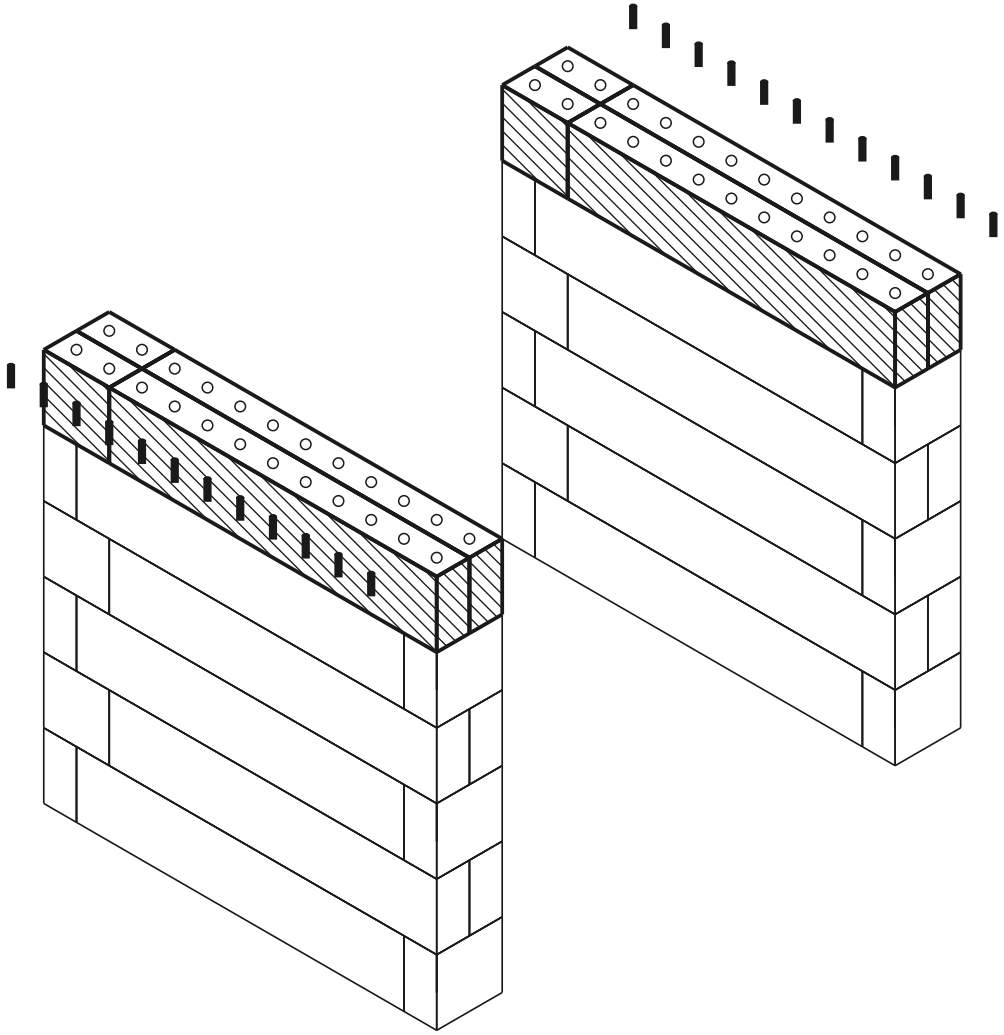

aktuálna vrstva postavené kolík diera

POHĽAD ZHORA - KTORÝ DIEL KAM

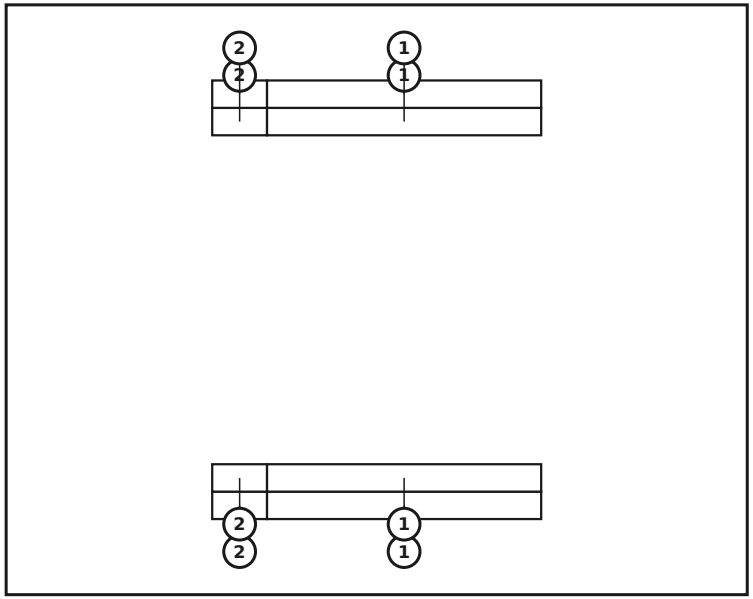

DIELY V TEJTO VRSTVE

č.	rozmer (mm)	nákres	diery	ks
(2)	60 x 120 x 120		2× Ø12	**4**
(1)	60 x 120 x 600		10× Ø12	**4**
	Konektory			**0**

Vrstva 7 / 7 — Osadenie sedacej dosky

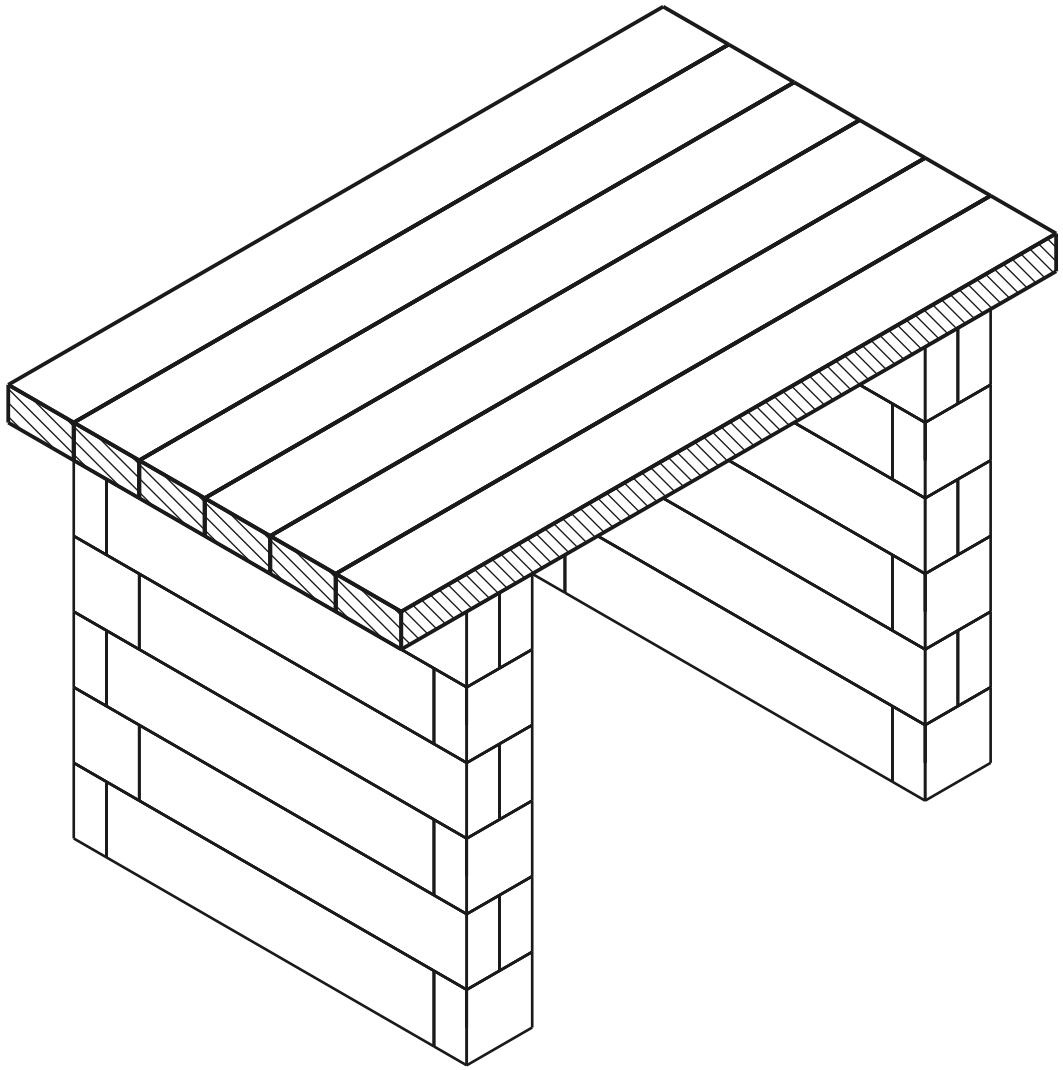

aktuálna vrstva postavené kolík diera

Kolíky natlčte do vrchnej vrstvy steny, sedaciu dosku osaďte zhora na ne.

POHĽAD ZHORA - KTORÝ DIEL KAM

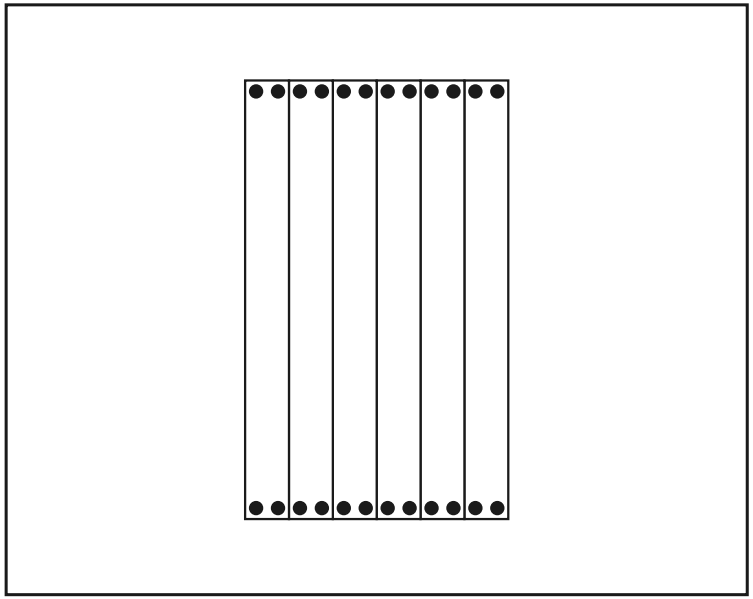

DIELY V TEJTO VRSTVE

rozmer (mm)	nákres	diery	ks
60 x 120 x 1200		4× Ø12	**6**
Konektory			**24**

Hotový model

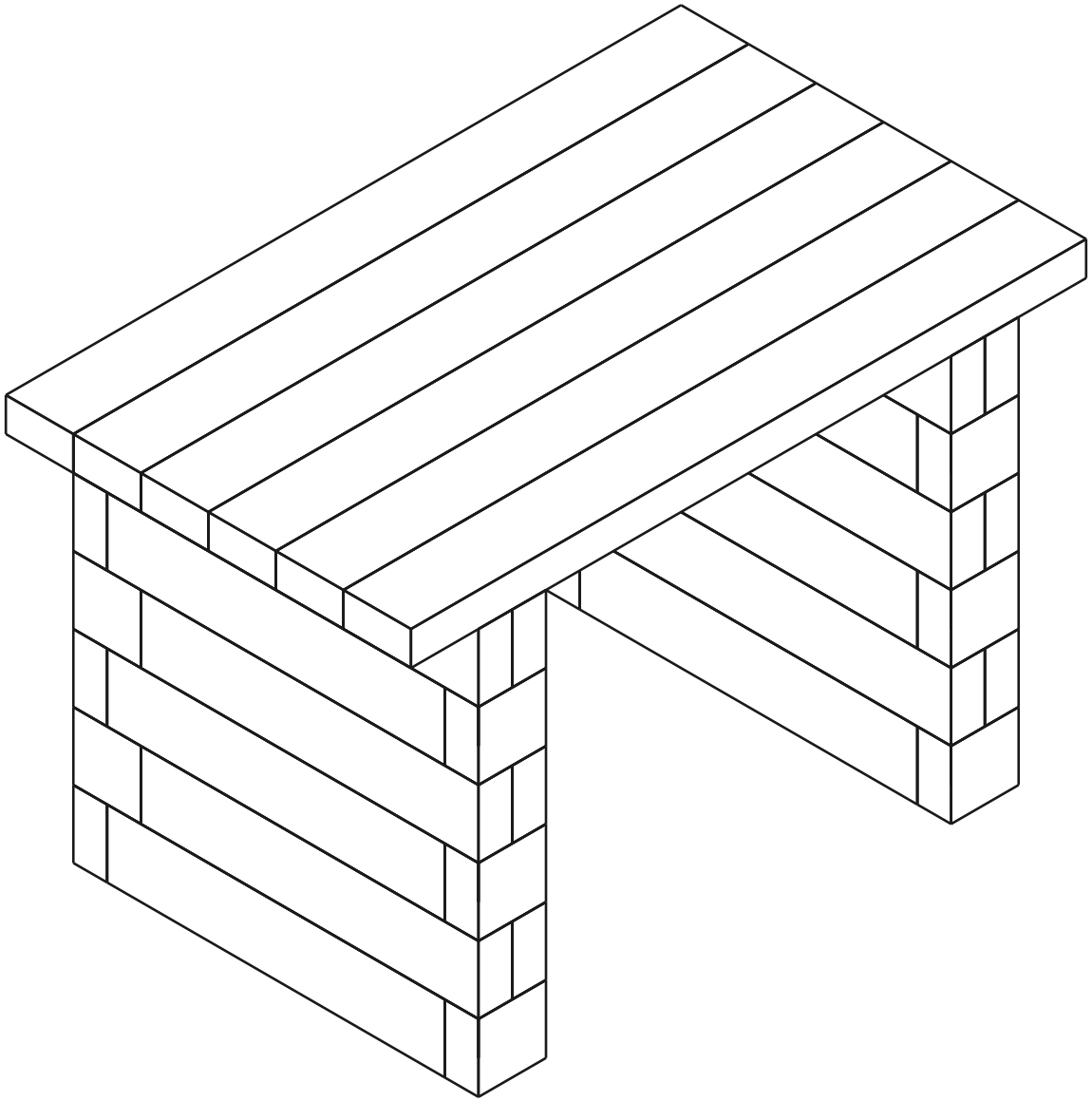

Rozpis materiálu (BOM)

Dielec	Rola	Ks
60×120×600 mm (BOTTOM)	spodok	4
60×120×120 mm (BOTTOM)	spodok	4
60×120×600 mm	stred	20
60×120×120 mm	stred	20
Sedacia doska 1200mm	sedák	6
Connector (12×70 mm pin)	-	124

Spolu: 54 dielcov