Ghid de montaj

Brick Premium Garden Table on Solid Block Legs - GridGarden

LISTĂ DE PIESE

nr.	dim. (mm)	desen	găuri	buc
2	60 x 120 x 120		2× Ø12	**24**
1	60 x 120 x 600		10× Ø12	**24**
	60 x 120 x 1200	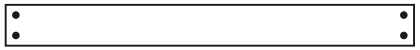	4× Ø12	**6**
	Conectori	●		**124**

În total 54 piese + 124 dibluri.

Numerotarea pieselor după lungime (cea mai lungă = 1).

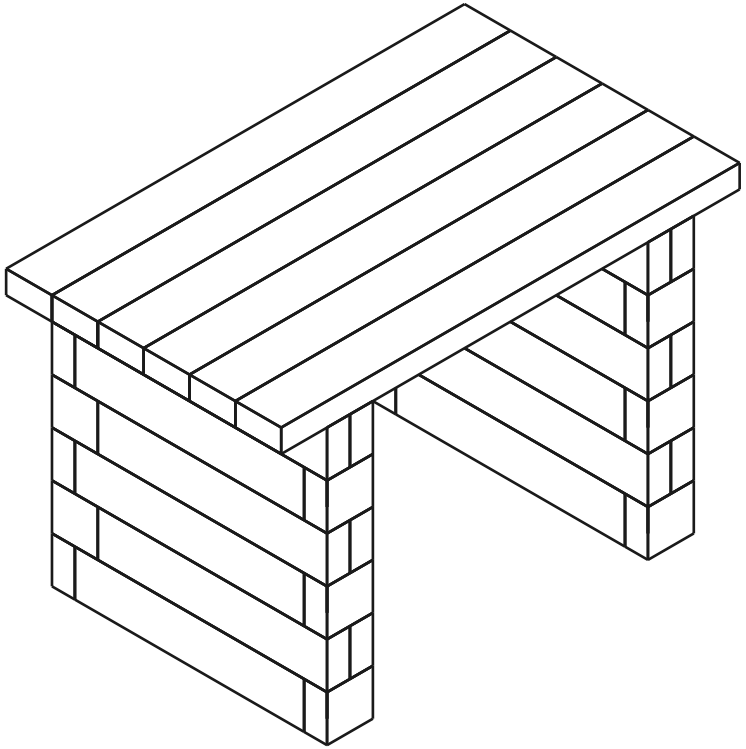

54 PIESE	**7** STRATURI	**124** DIBLURI

Stratul 1 / 7

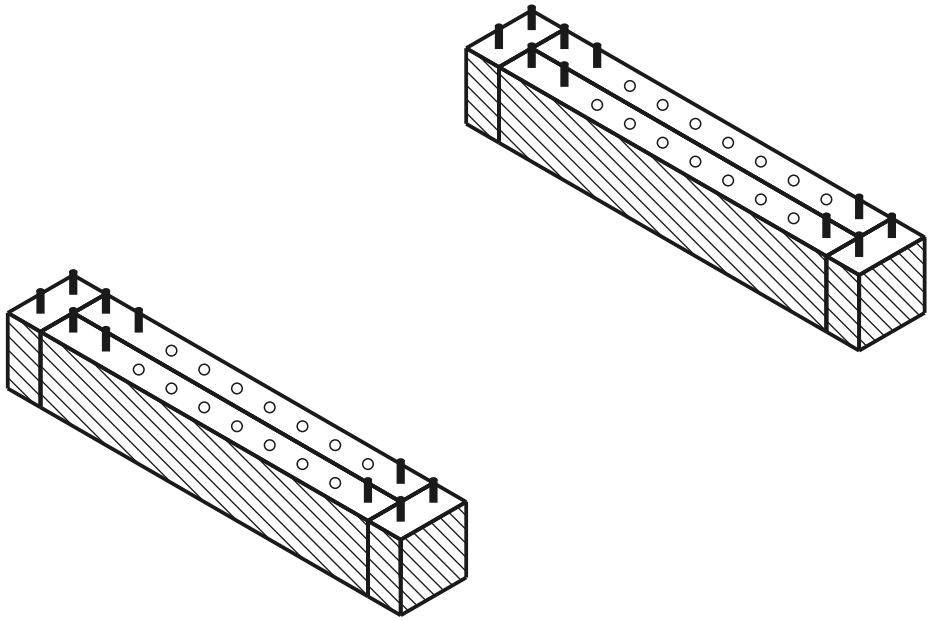

stratul curent montat diblu gaură

VEDERE DE SUS - CARE PIESĂ UNDE

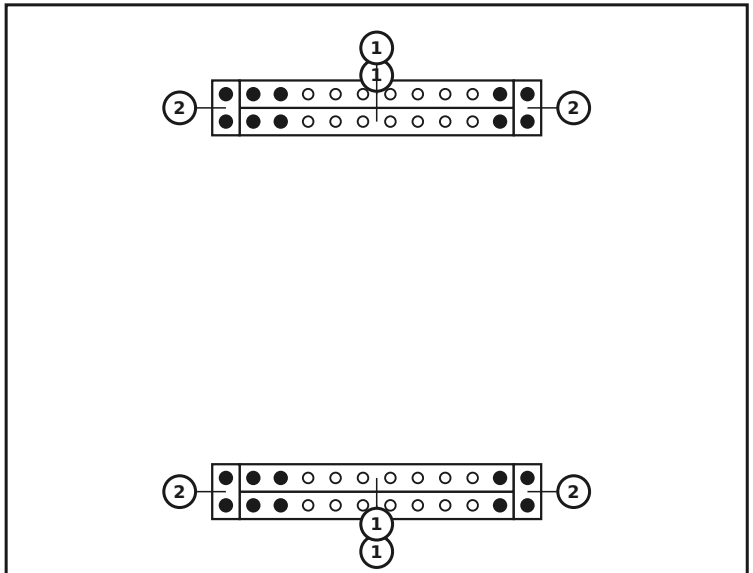

PIESELE DIN ACEST STRAT

nr.	dim. (mm)	desen	găuri	buc
2	60 x 120 x 120		2× Ø12	**4**
1	60 x 120 x 600		10× Ø12	**4**
	Conectori			**20**

Stratul 2 / 7

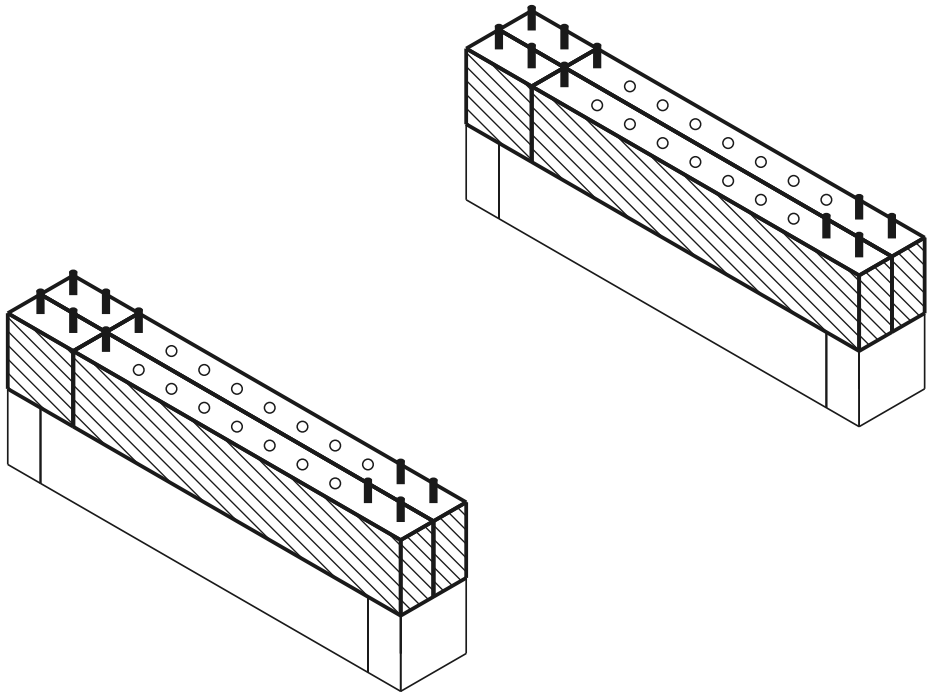

stratul curent montat diblu gaură

VEDERE DE SUS - CARE PIESĂ UNDE

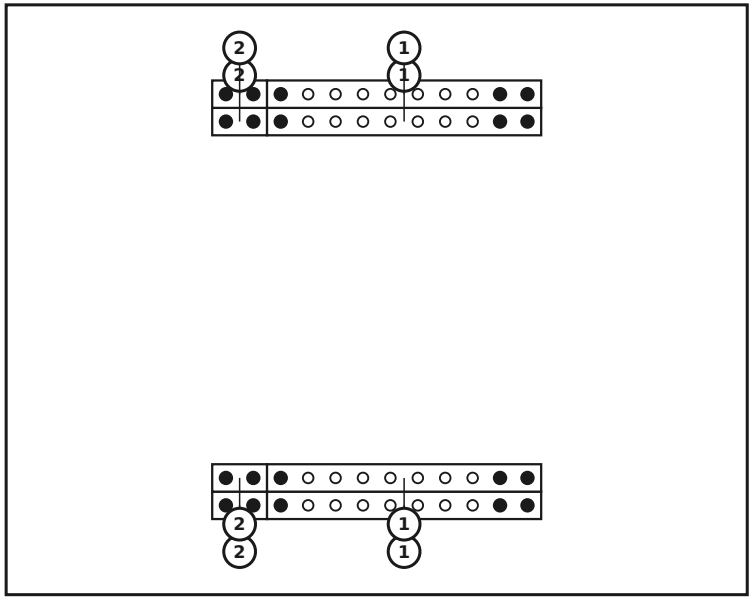

PIESELE DIN ACEST STRAT

nr.	dim. (mm)	desen	găuri	buc
2	60 x 120 x 120		2× Ø12	**4**
1	60 x 120 x 600		10× Ø12	**4**
	Conectori			**20**

Stratul 3 / 7

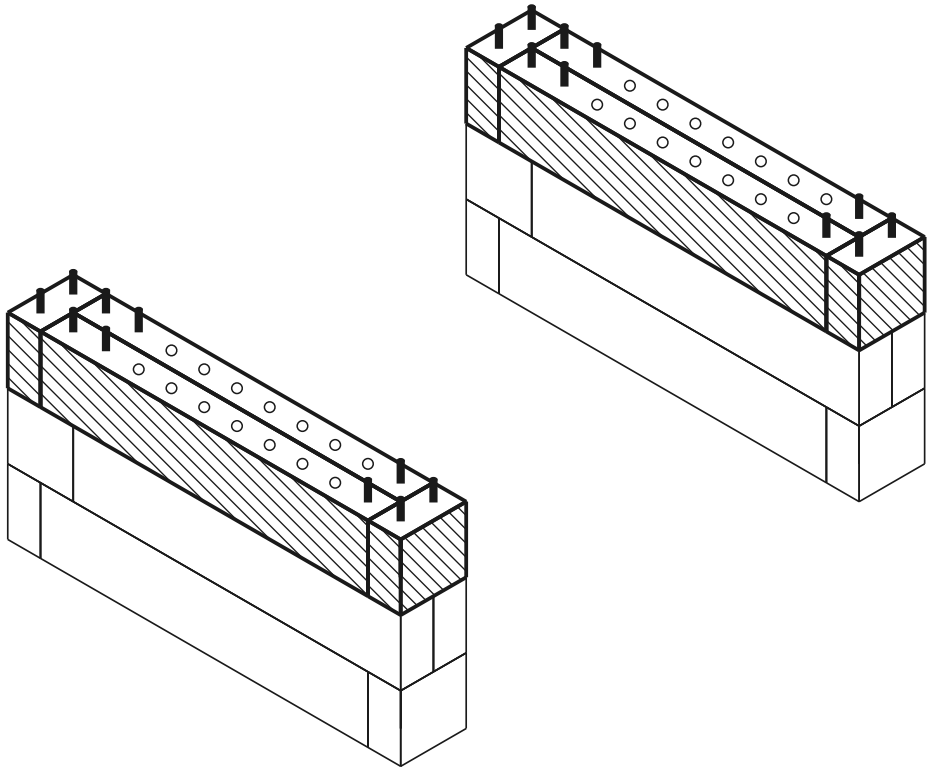

stratul curent montat diblu gaură

VEDERE DE SUS - CARE PIESĂ UNDE

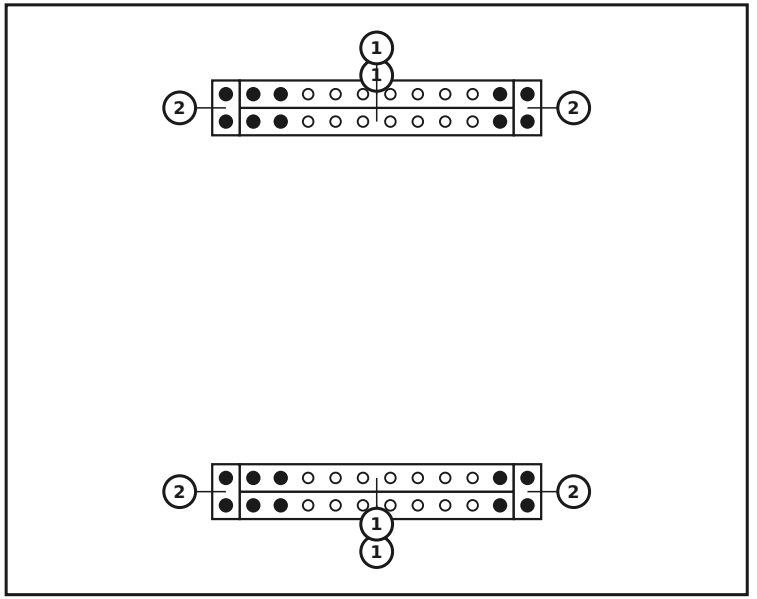

PIESELE DIN ACEST STRAT

nr.	dim. (mm)	desen	găuri	buc
2	60 x 120 x 120		2× Ø12	**4**
1	60 x 120 x 600		10× Ø12	**4**
	Conectori			**20**

Stratul 4 / 7

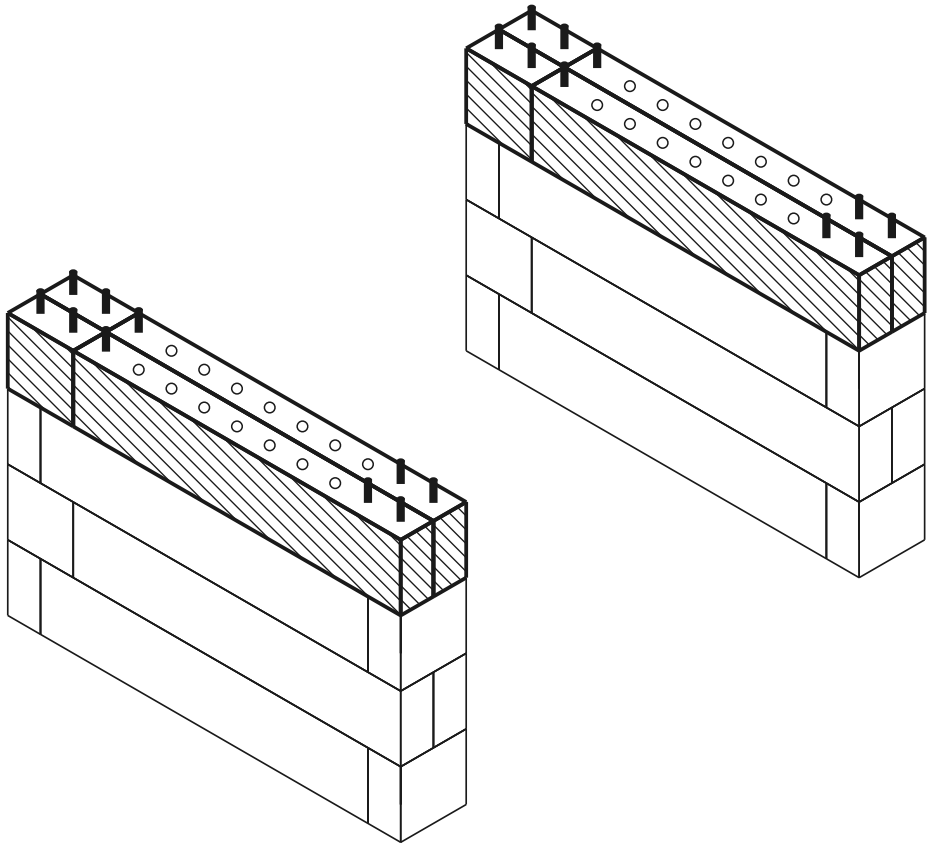

stratul curent montat diblu gaură

VEDERE DE SUS - CARE PIESĂ UNDE

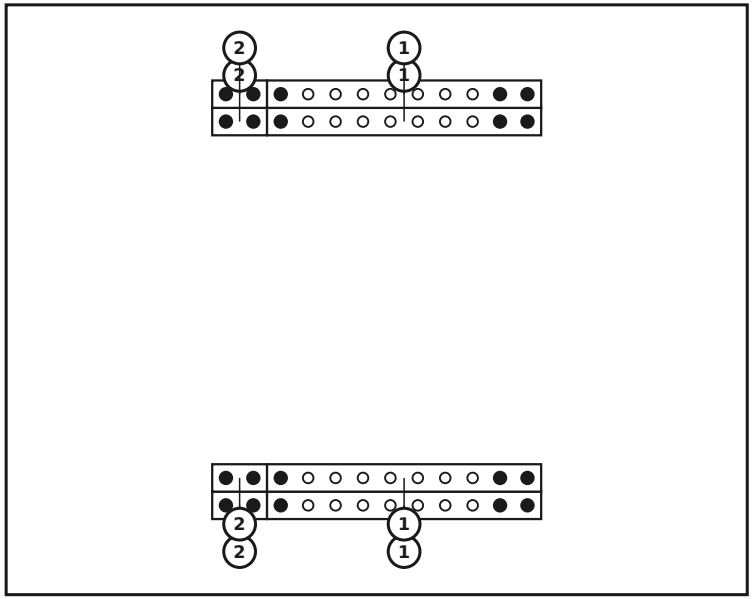

PIESELE DIN ACEST STRAT

nr.	dim. (mm)	desen	găuri	buc
2	60 x 120 x 120		2× Ø12	**4**
1	60 x 120 x 600		10× Ø12	**4**
	Conectori			**20**

Stratul 5 / 7

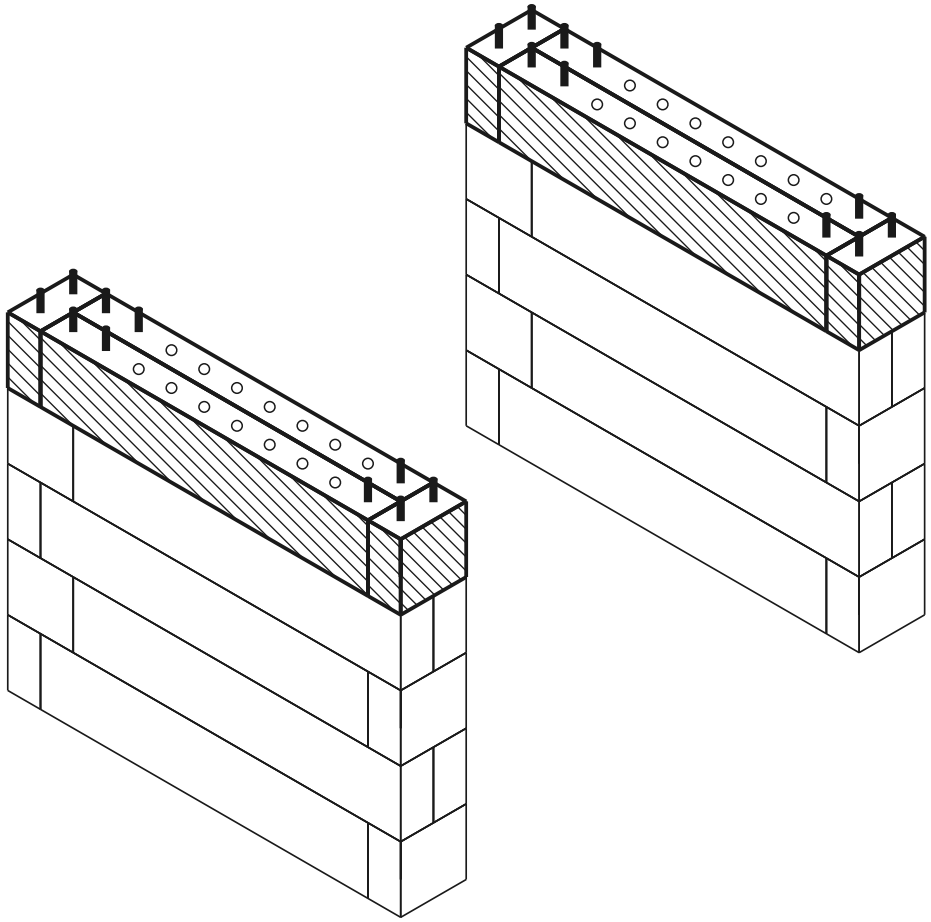

stratul curent montat diblu gaură

VEDERE DE SUS - CARE PIESĂ UNDE

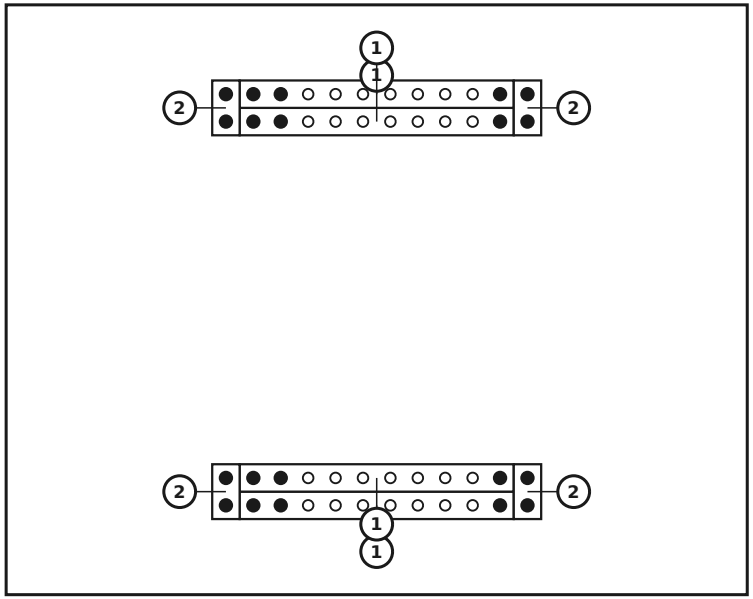

PIESELE DIN ACEST STRAT

nr.	dim. (mm)	desen	găuri	buc
2	60 x 120 x 120		2× Ø12	**4**
1	60 x 120 x 600		10× Ø12	**4**
	Conectori			**20**

Stratul 6 / 7

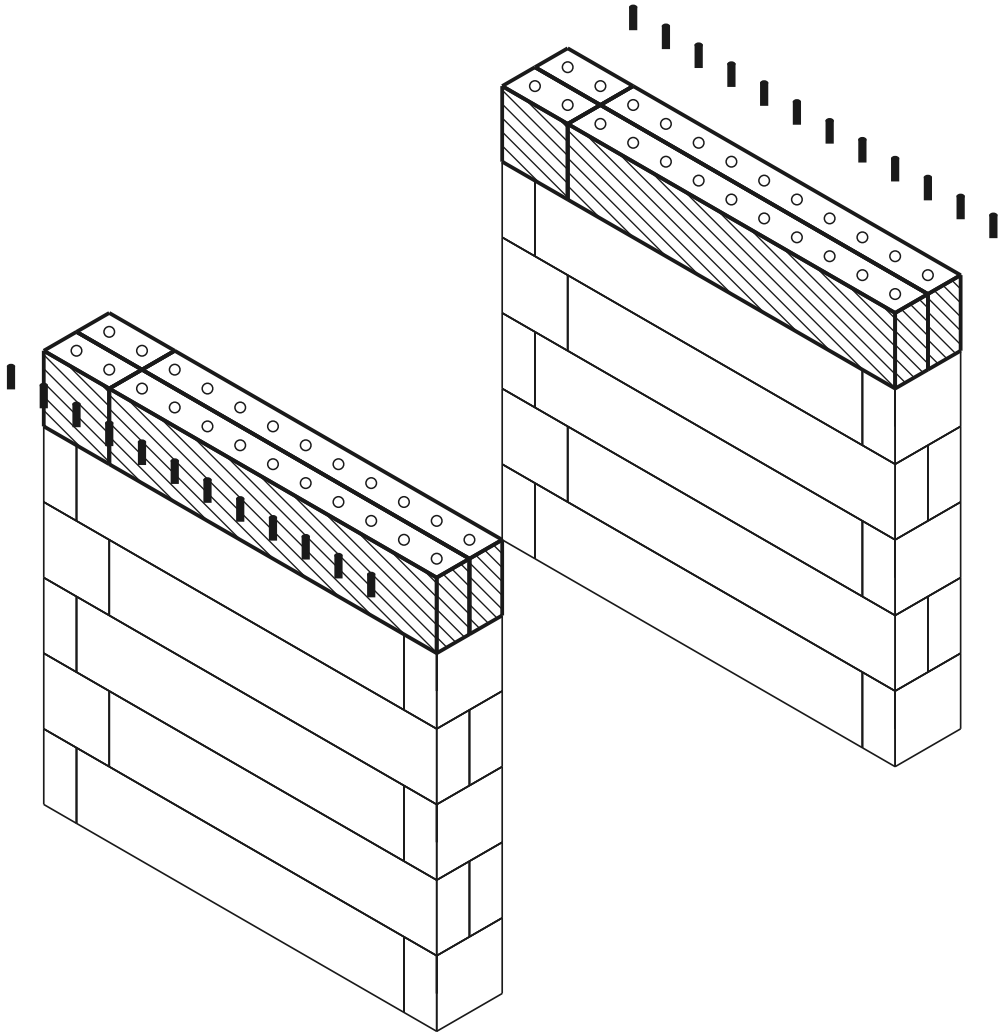

stratul curent montat diblu gaură

VEDERE DE SUS - CARE PIESĂ UNDE

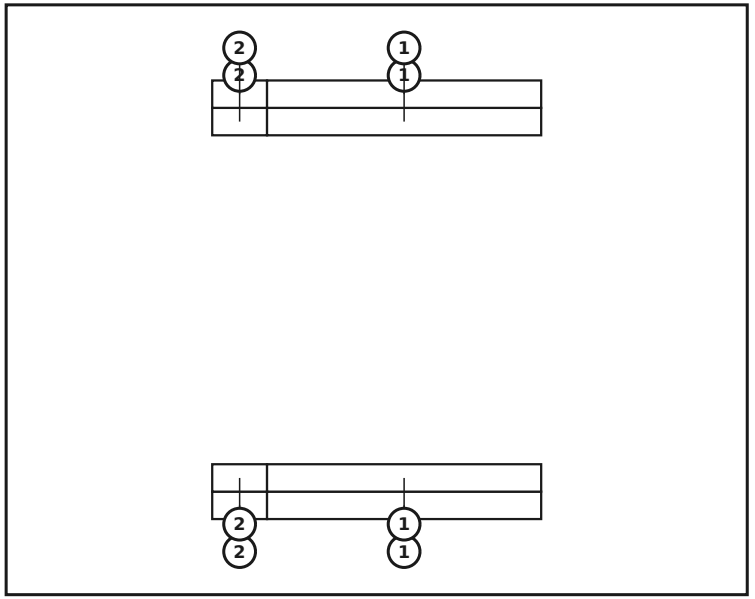

PIESELE DIN ACEST STRAT

nr.	dim. (mm)	desen	găuri	buc
2	60 x 120 x 120		2× Ø12	**4**
1	60 x 120 x 600		10× Ø12	**4**
	Conectori			**0**

Stratul 7 / 7 — Montarea plăcii de șezut

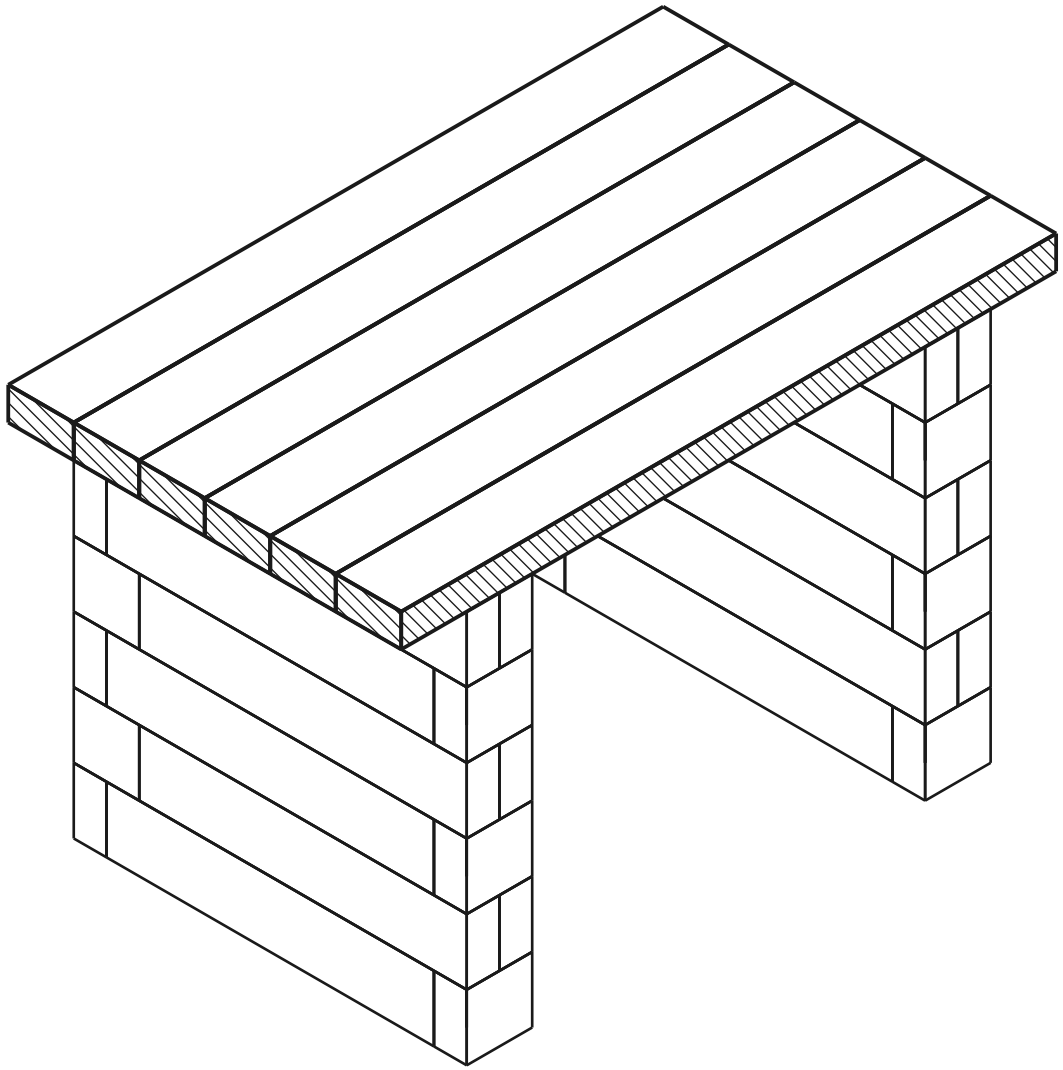

stratul curent montat diblu gaură

VEDERE DE SUS - CARE PIESĂ UNDE

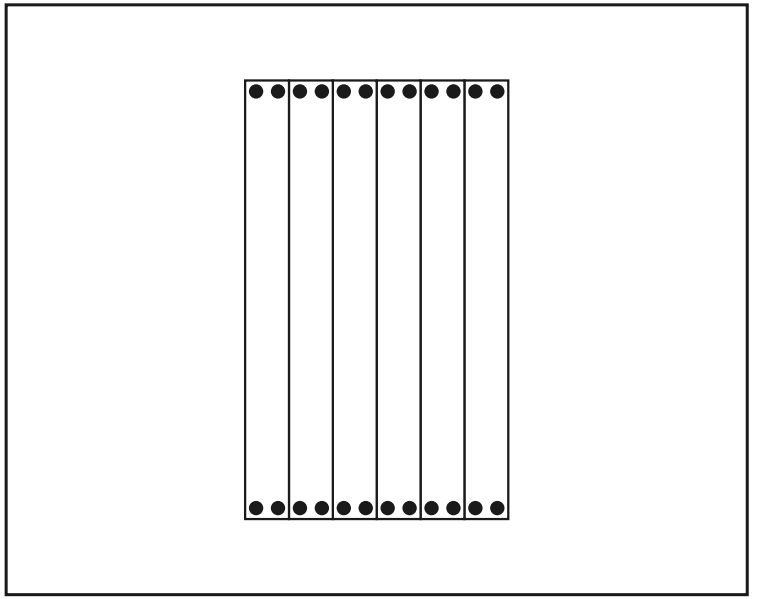

PIESELE DIN ACEST STRAT

dim. (mm)	desen	găuri	buc
60 x 120 x 1200		4× Ø12	**6**
Conectori	●		**24**

Bateți conectorii în rândul superior al peretelui, apoi așezați placa de șezut pe aceștia de sus.

Model finalizat

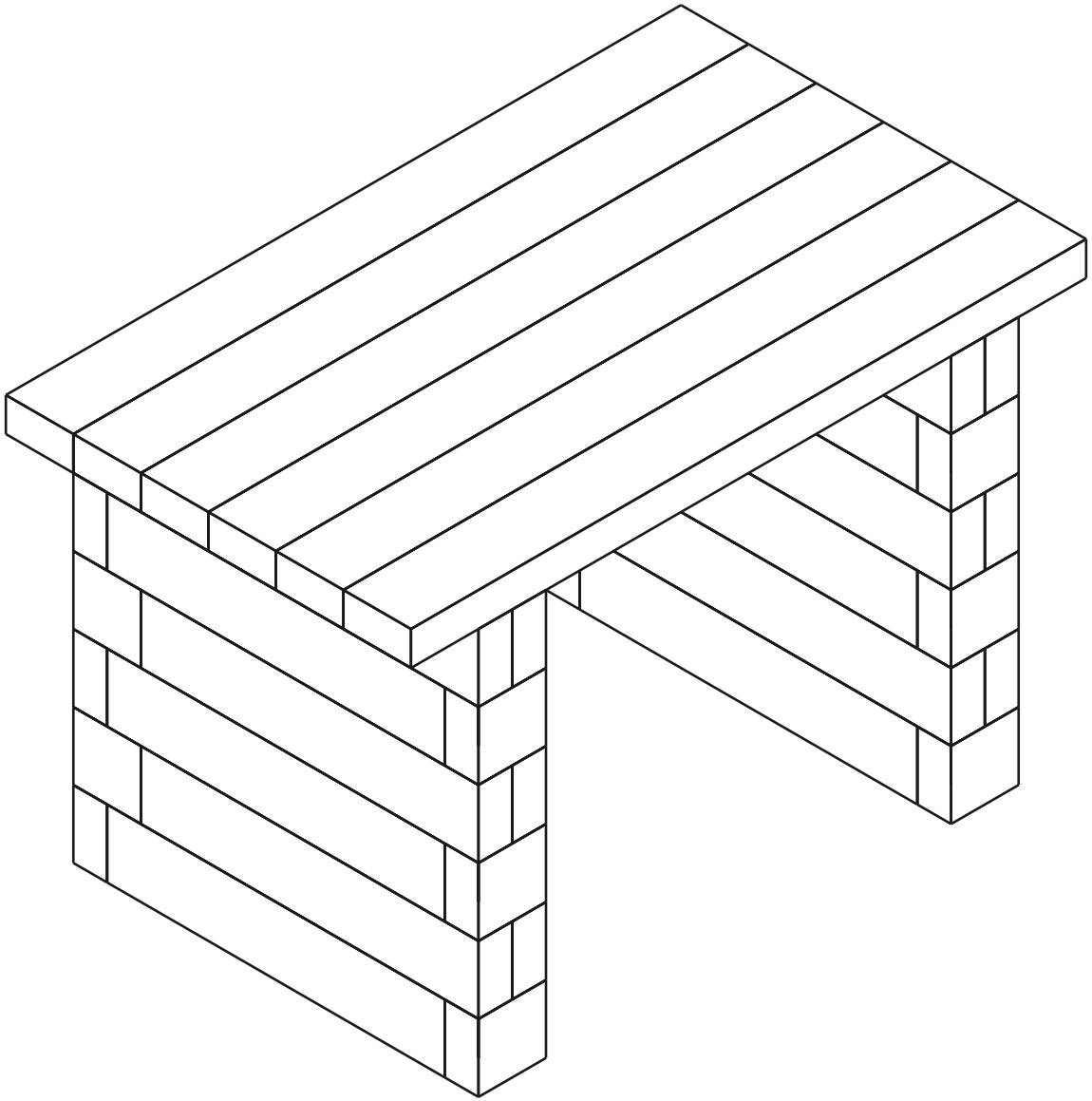

Lista de materiale (BOM)

Piesă	Rol	Buc
60×120×600 mm (BOTTOM)	jos	4
60×120×120 mm (BOTTOM)	jos	4
60×120×600 mm	mijloc	20
60×120×120 mm	mijloc	20
Placă de șezut 1200mm	șezut	6
Connector (12×70 mm pin)	-	124

Total: 54 piese