Montagehandleiding

Brick Premium Garden Table on Solid Block Legs - GridGarden

ONDERDELENLIJST

nr.	maat (mm)	tekening	gaten	st.
②	60 x 120 x 120		2× Ø12	**24**
①	60 x 120 x 600	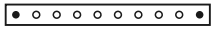	10× Ø12	**24**
	60 x 120 x 1200	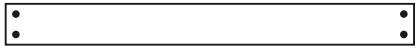	4× Ø12	**6**
	Connectoren	●		**124**

In totaal 54 onderdelen + 124 deuvels.

Onderdelen genummerd op lengte (langste = 1).

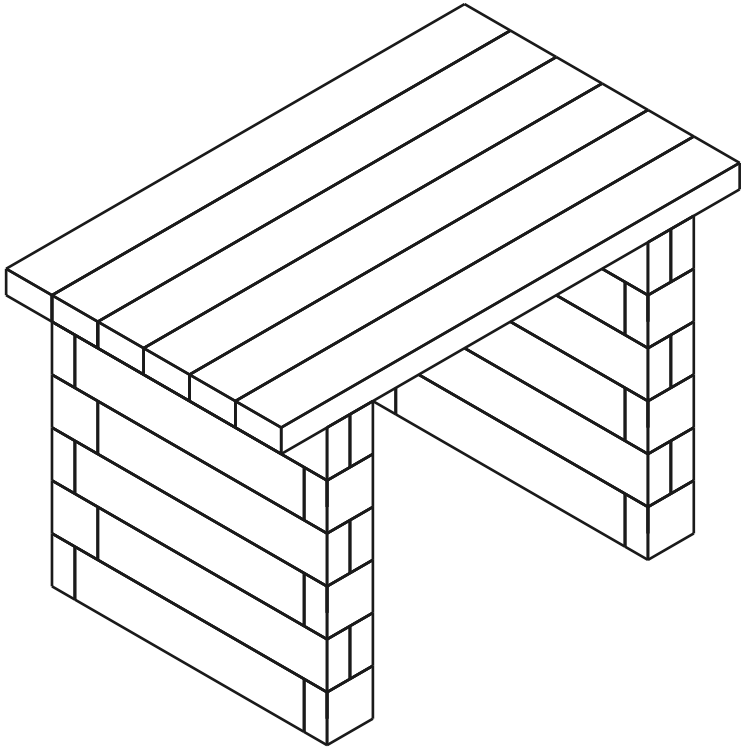

54	**7**	**124**
ONDERDELEN	LAGEN	DEUVELS

Laag 1 / 7

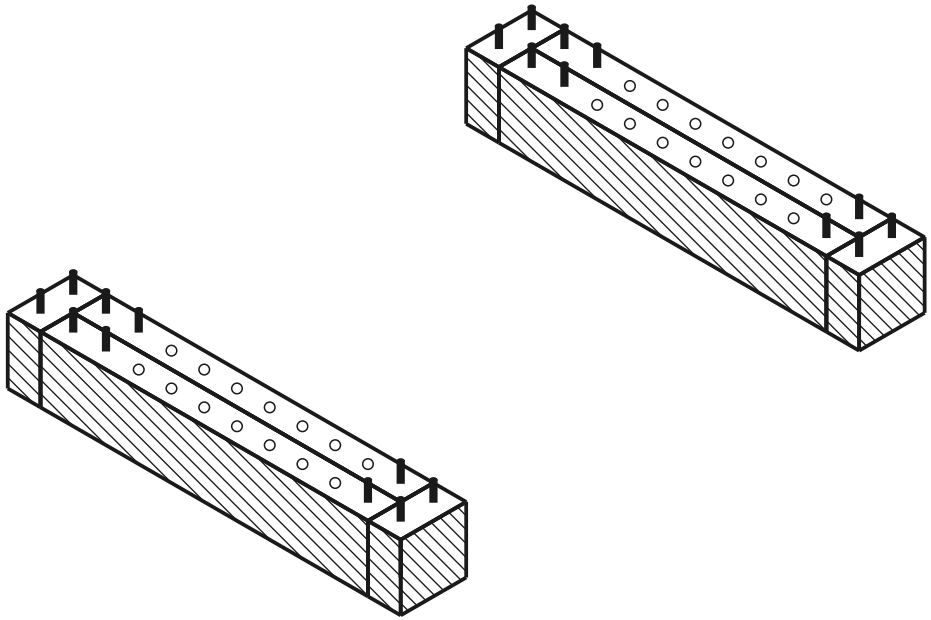

huidige laag opgebouwd deuvel gat

BOVENAANZICHT - WELK ONDERDEEL WAAR

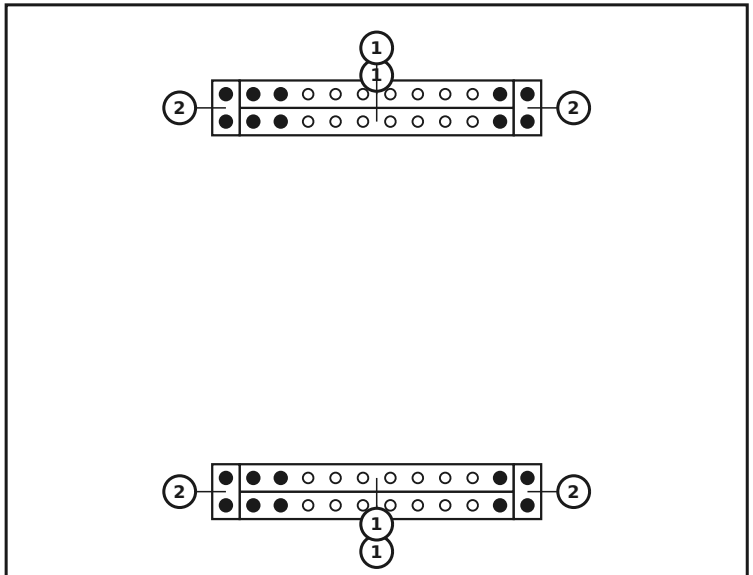

ONDERDELEN IN DEZE LAAG

nr.	maat (mm)	tekening	gaten	st.
2	60 x 120 x 120		2× Ø12	**4**
1	60 x 120 x 600		10× Ø12	**4**
	Connectoren			**20**

Laag 2 / 7

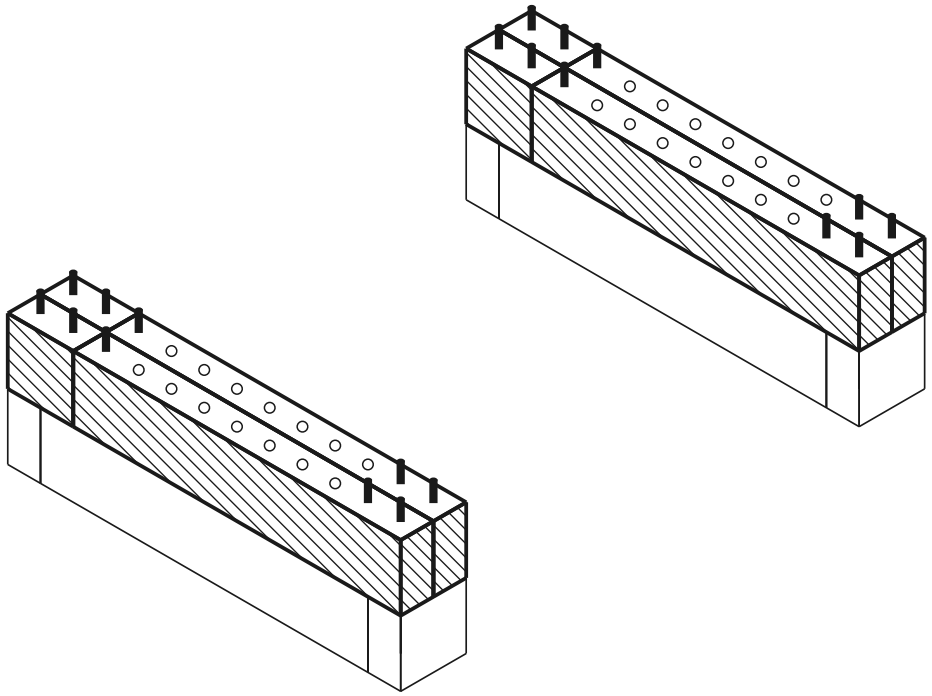

huidige laag opgebouwd deuvel gat

BOVENAANZICHT - WELK ONDERDEEL WAAR

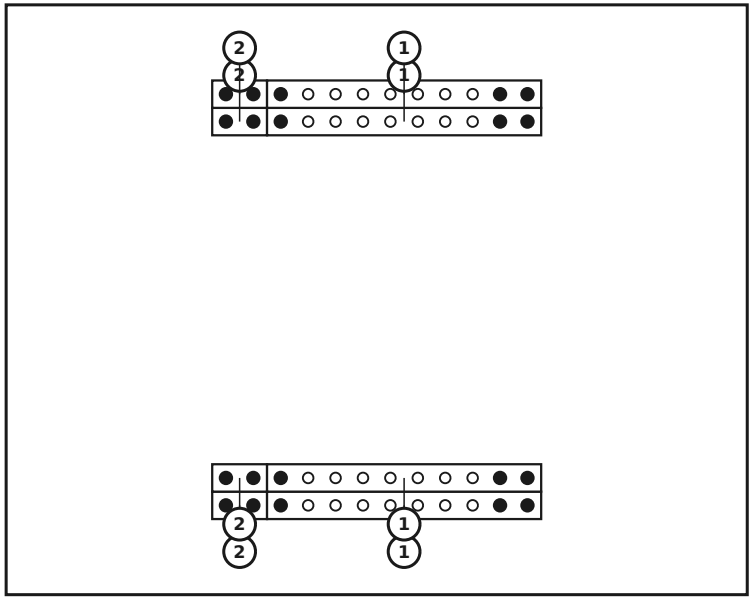

ONDERDELEN IN DEZE LAAG

nr.	maat (mm)	tekening	gaten	st.
2	60 x 120 x 120		2× Ø12	**4**
1	60 x 120 x 600		10× Ø12	**4**
	Connectoren			**20**

Laag 3 / 7

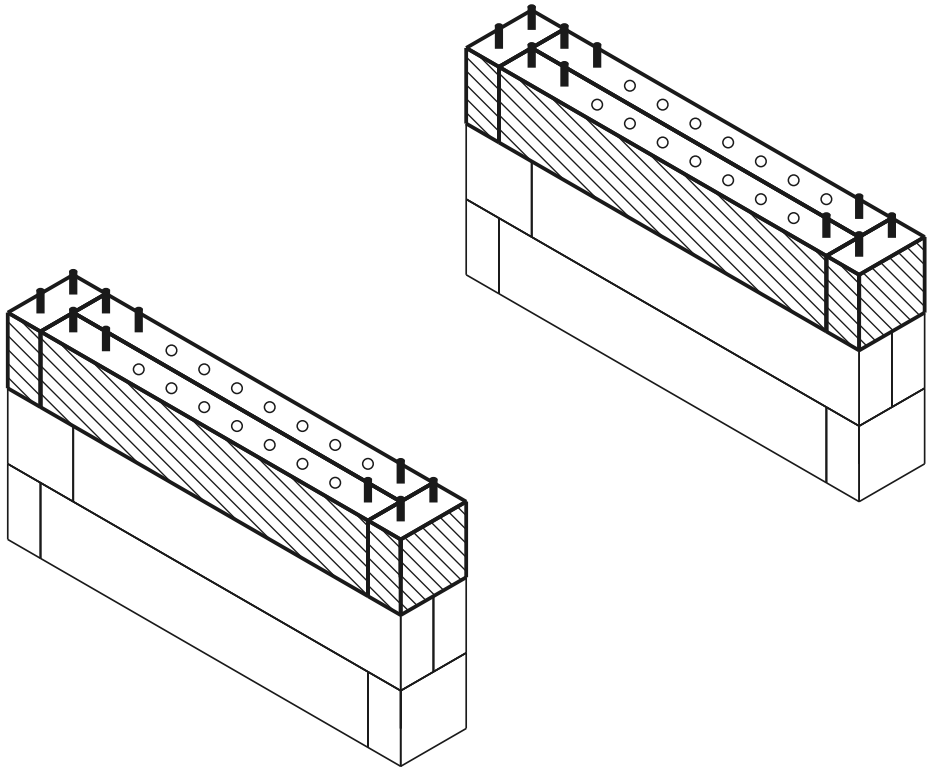

huidige laag opgebouwd deuvel gat

BOVENAANZICHT - WELK ONDERDEEL WAAR

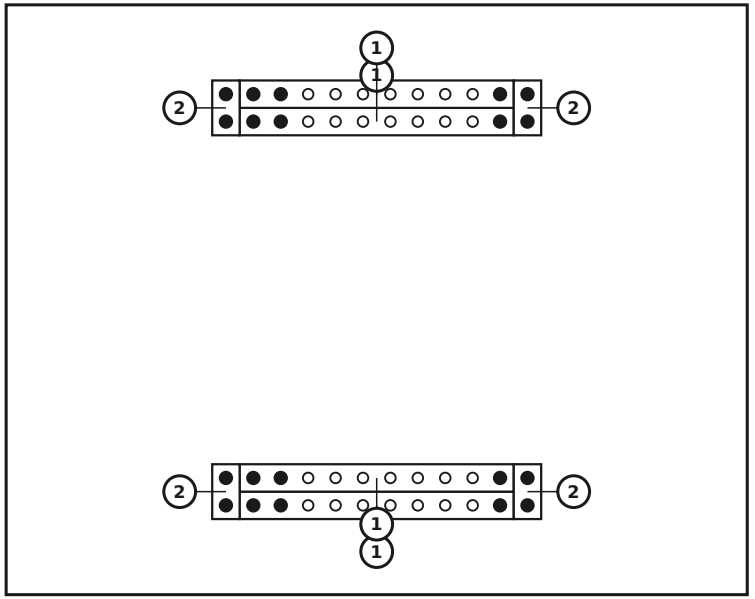

ONDERDELEN IN DEZE LAAG

nr.	maat (mm)	tekening	gaten	st.
2	60 x 120 x 120		2× Ø12	**4**
1	60 x 120 x 600		10× Ø12	**4**
	Connectoren			**20**

Laag 4 / 7

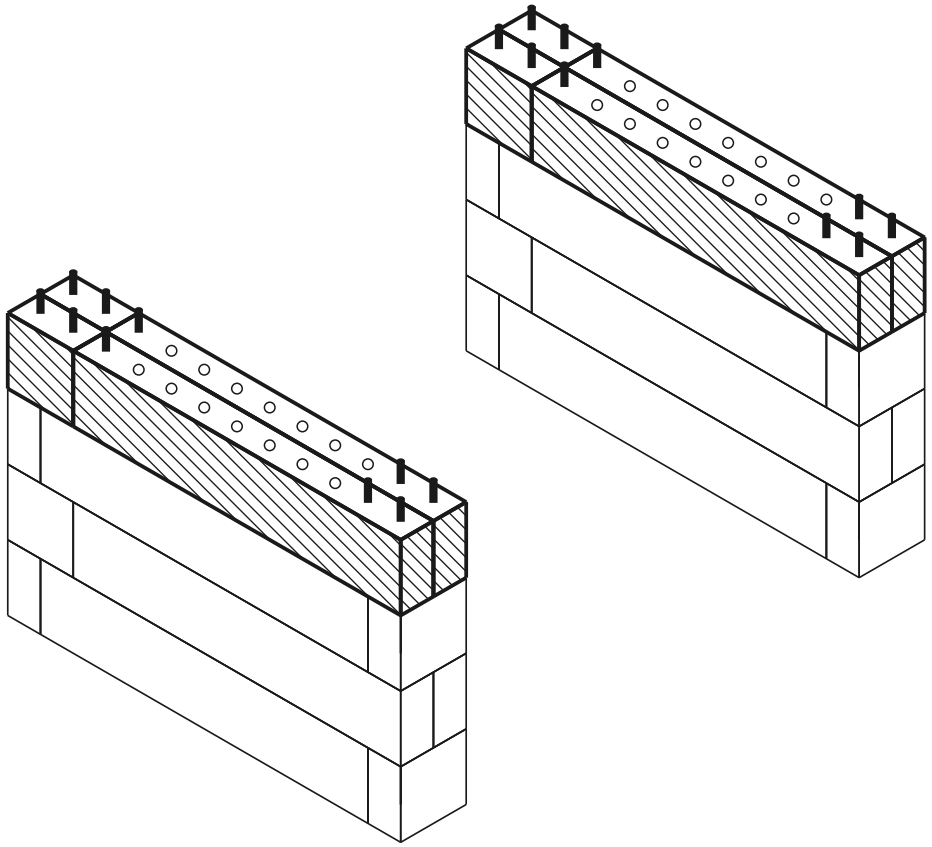

huidige laag opgebouwd deuvel gat

BOVENAANZICHT - WELK ONDERDEEL WAAR

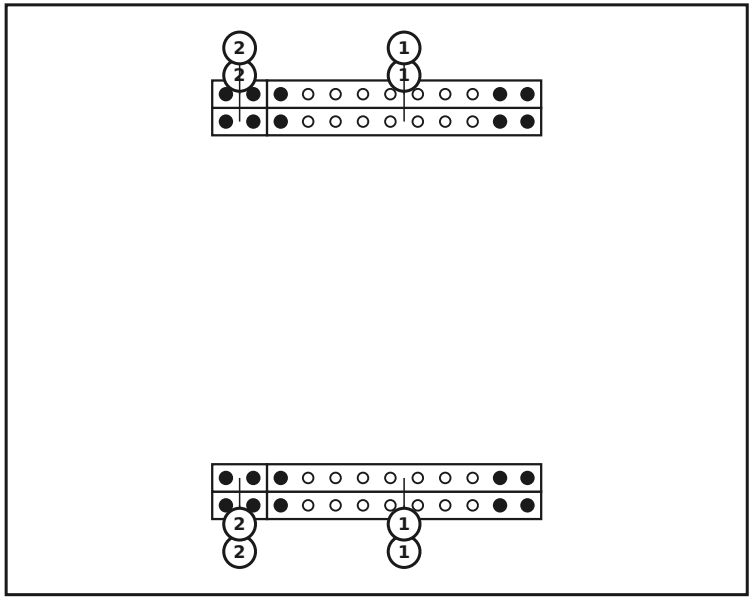

ONDERDELEN IN DEZE LAAG

nr.	maat (mm)	tekening	gaten	st.
2	60 x 120 x 120		2× Ø12	**4**
1	60 x 120 x 600		10× Ø12	**4**
	Connectoren			**20**

Laag 5 / 7

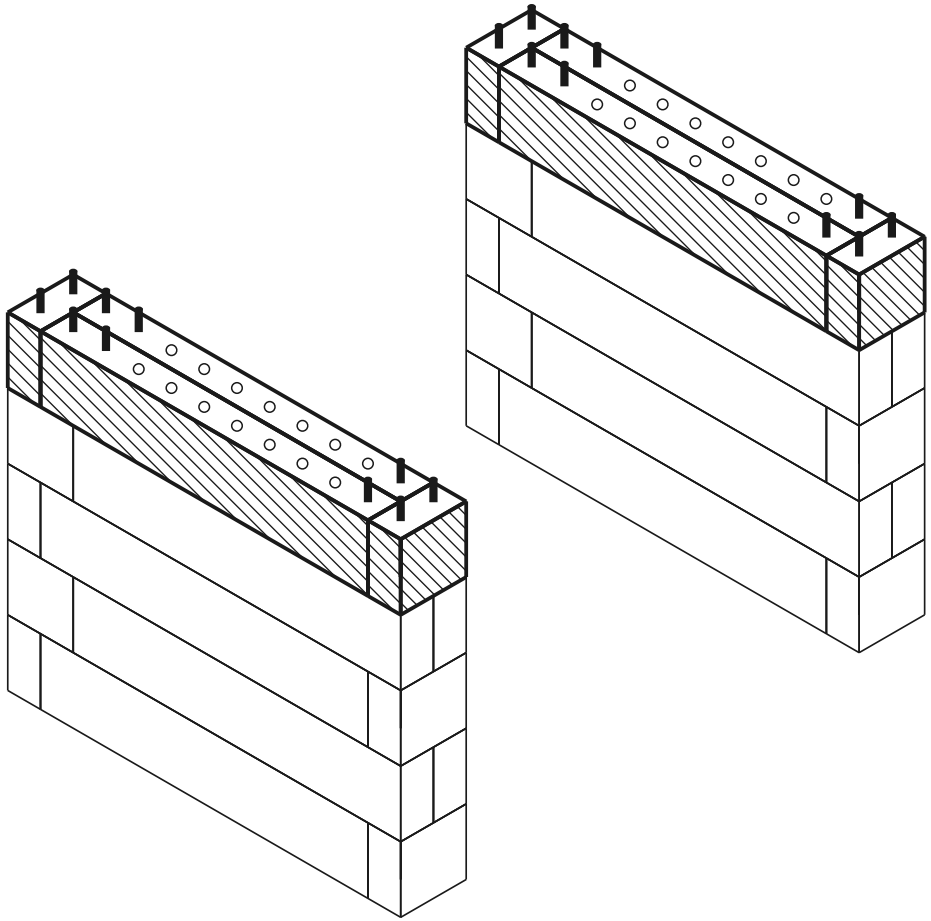

huidige laag opgebouwd deuvel gat

BOVENAANZICHT - WELK ONDERDEEL WAAR

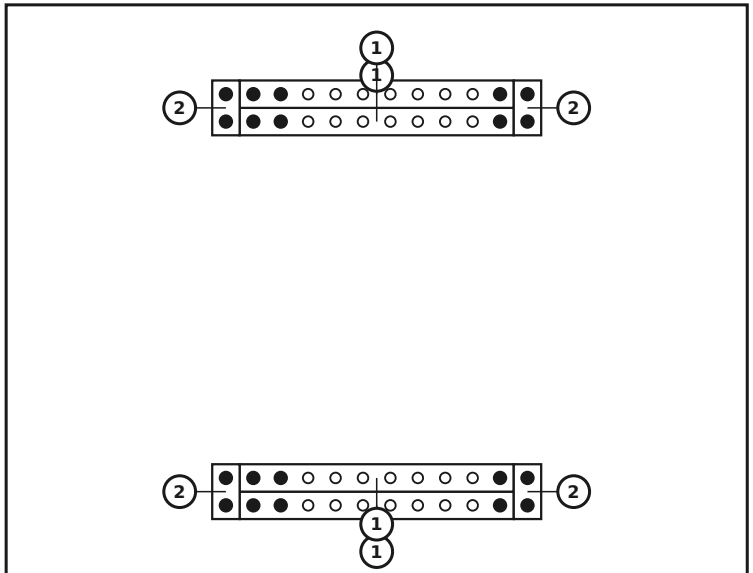

ONDERDELEN IN DEZE LAAG

nr.	maat (mm)	tekening	gaten	st.
2	60 x 120 x 120		2× Ø12	**4**
1	60 x 120 x 600		10× Ø12	**4**
	Connectoren			**20**

Laag 6 / 7

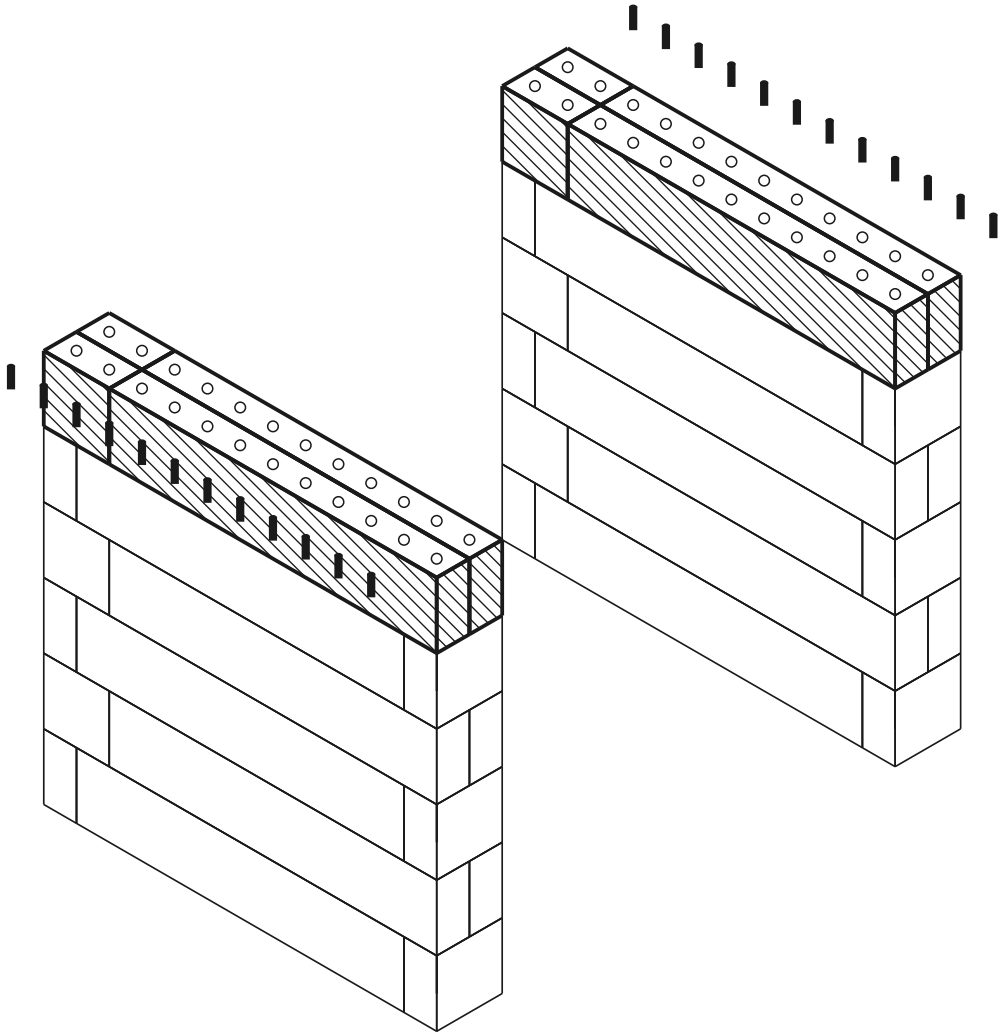

huidige laag opgebouwd deuvel gat

BOVENAANZICHT - WELK ONDERDEEL WAAR

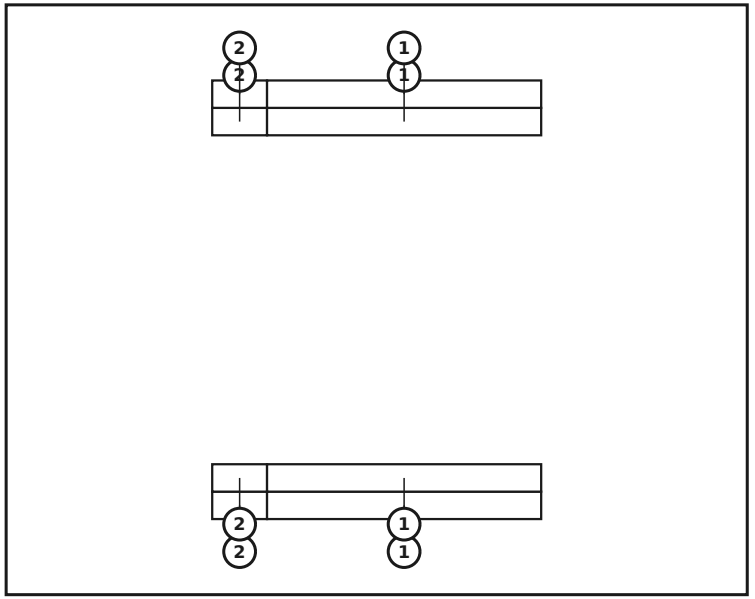

ONDERDELEN IN DEZE LAAG

nr.	maat (mm)	tekening	gaten	st.
2	60 x 120 x 120		2× Ø12	**4**
1	60 x 120 x 600		10× Ø12	**4**
	Connectoren			**0**

Laag 7 / 7 — Zitplank plaatsen

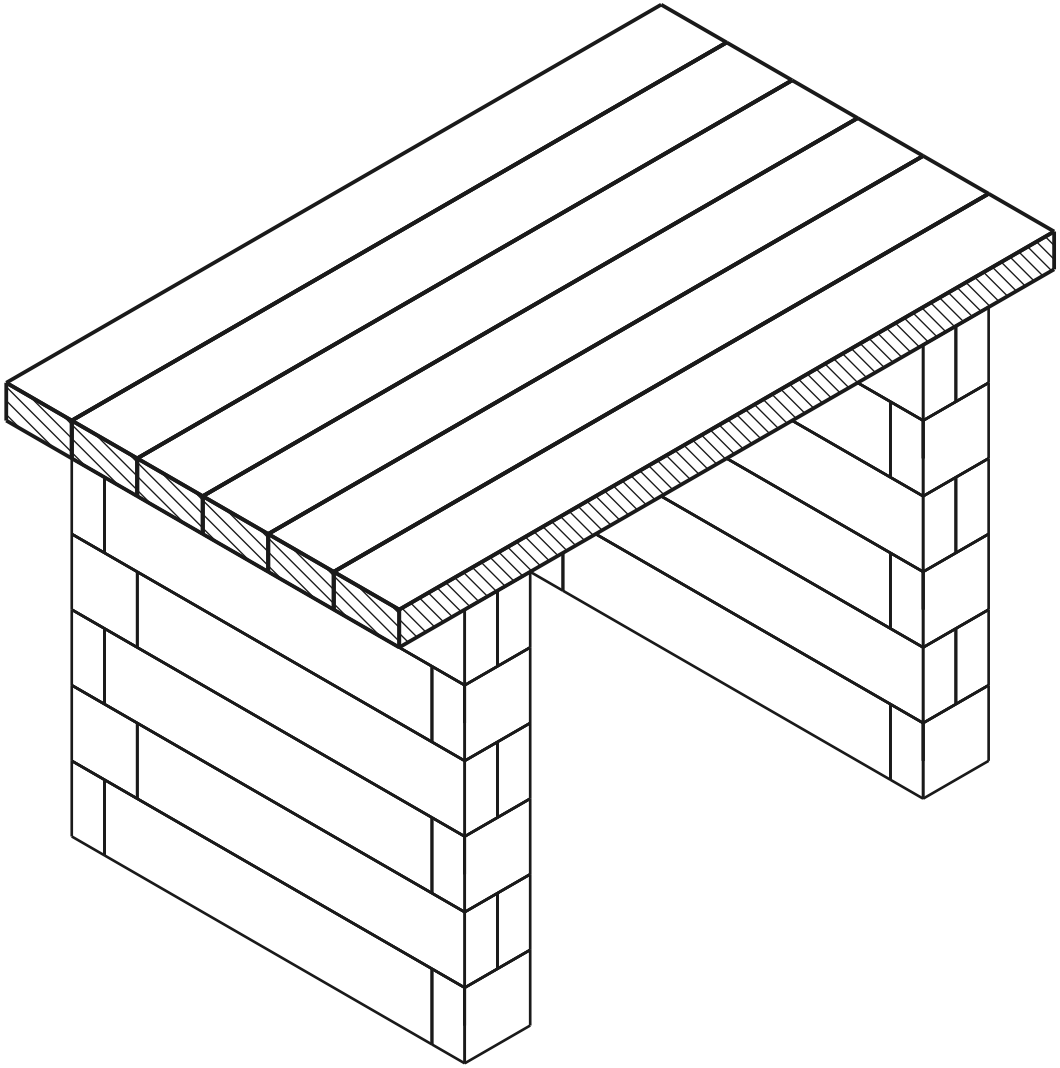

huidige laag opgebouwd deuvel gat

BOVENAANZICHT - WELK ONDERDEEL WAAR

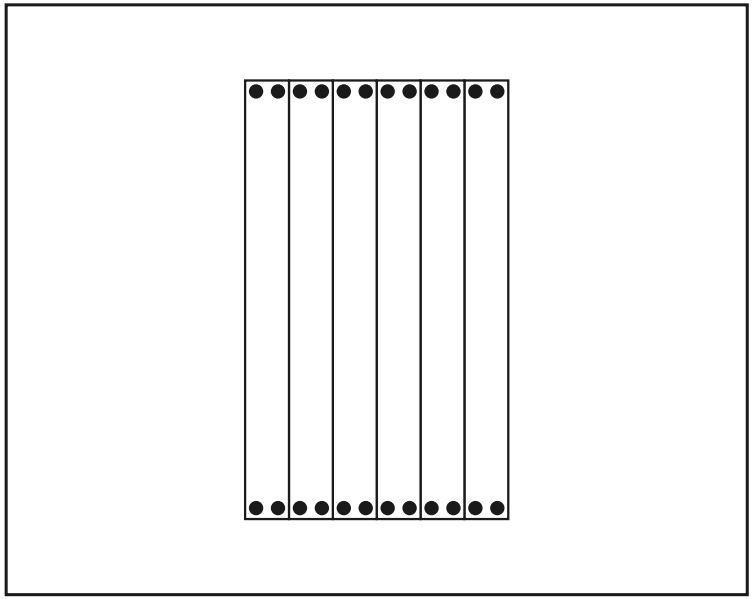

ONDERDELEN IN DEZE LAAG

maat (mm)	tekening	gaten	st.
60 x 120 x 1200		4× Ø12	**6**
Connectoren			**24**

Sla de connectoren in de bovenste laag van de wand en leg de zitplank er van bovenaf op.

Voltooid model

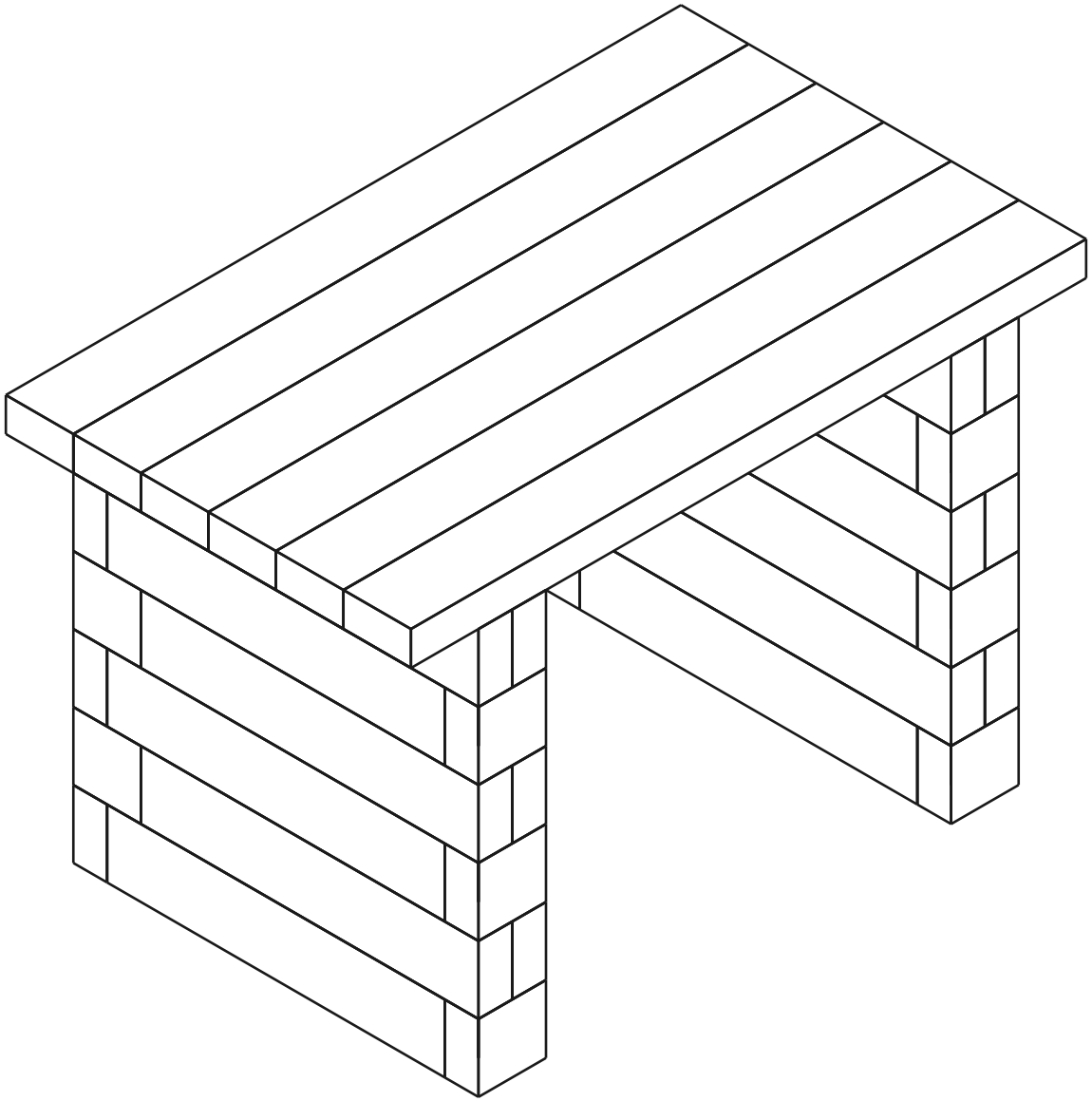

Materiaallijst (BOM)

Onderdeel	Rol	St.
60×120×600 mm (BOTTOM)	onder	4
60×120×120 mm (BOTTOM)	onder	4
60×120×600 mm	midden	20
60×120×120 mm	midden	20
Zitplank 1200mm	zitting	6
Connector (12×70 mm pin)	-	124

Totaal: 54 onderdelen