Istruzioni di montaggio

Brick Premium Garden Table on Solid Block Legs - GridGarden

ELENCO DEI PEZZI

n.	misura (mm)	disegno	fori	pz
2	60 x 120 x 120		2× Ø12	**24**
1	60 x 120 x 600		10× Ø12	**24**
	60 x 120 x 1200	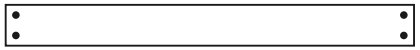	4× Ø12	**6**
	Connettori	●		**124**

In totale 54 pezzi + 124 tasselli.

Numerazione dei pezzi in base alla lunghezza (il più lungo = 1).

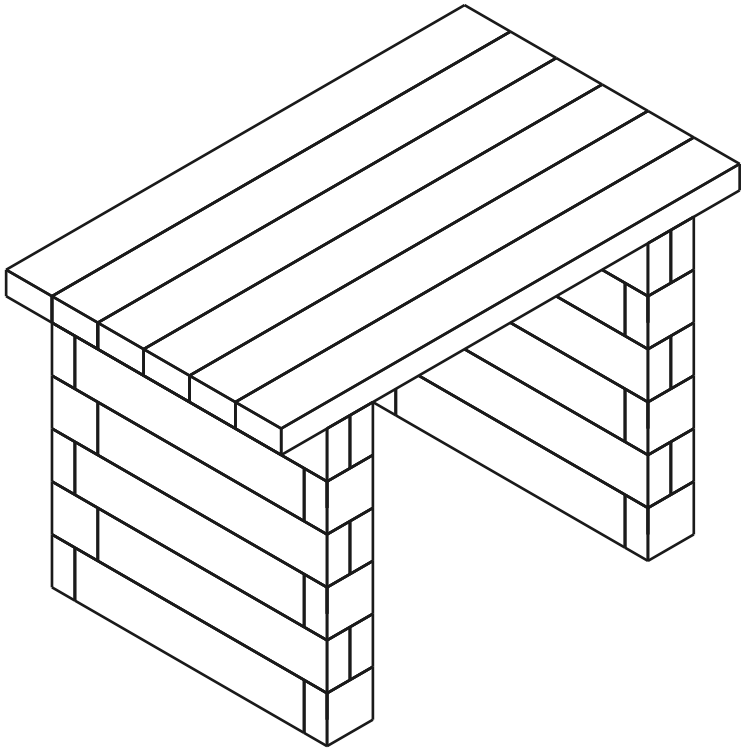

54	**7**	**124**
PEZZI	STRATI	TASSELLI

Strato 1 / 7

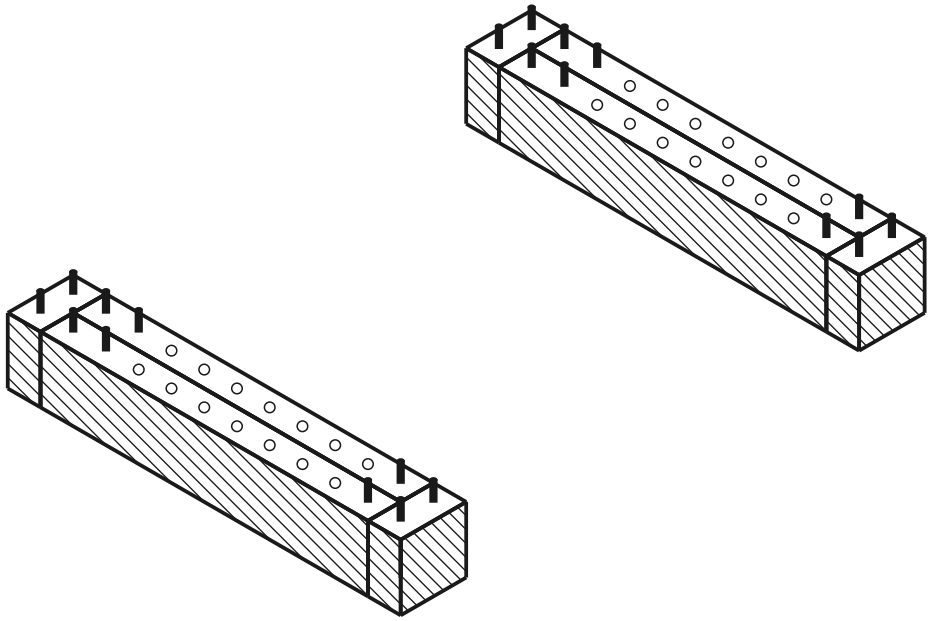

strato attuale montato tassello foro

VISTA DALL'ALTO - QUALE PEZZO VA DOVE

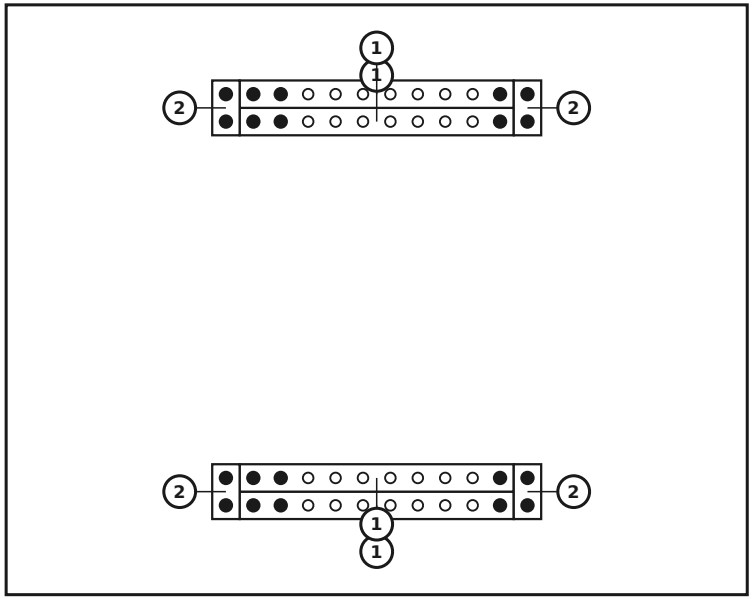

PEZZI IN QUESTO STRATO

n.	misura (mm)	disegno	fori	pz
2	60 x 120 x 120		2× Ø12	**4**
1	60 x 120 x 600		10× Ø12	**4**
	Connettori			**20**

Strato 2 / 7

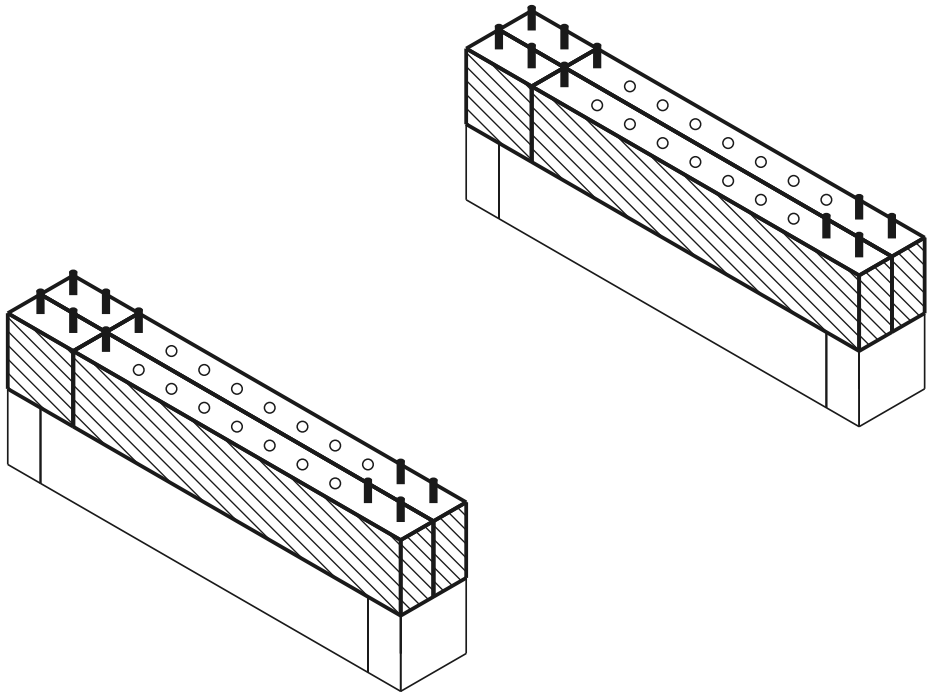

strato attuale montato tassello foro

VISTA DALL'ALTO - QUALE PEZZO VA DOVE

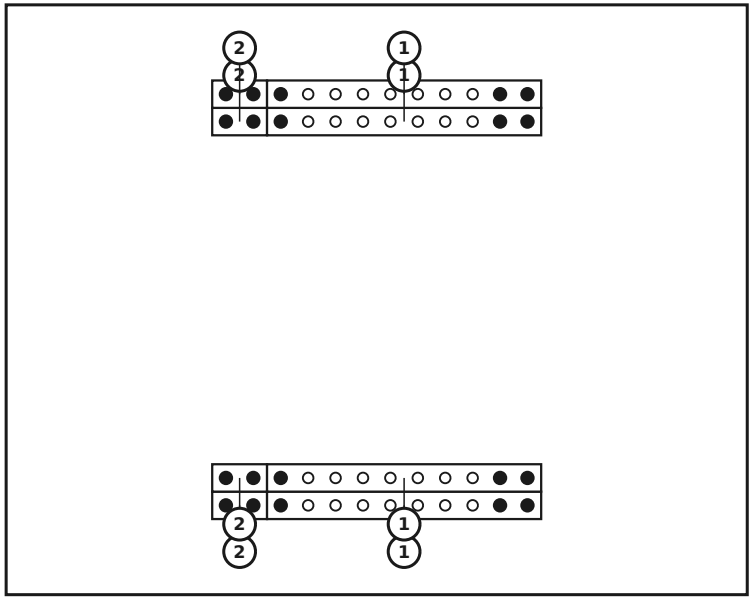

PEZZI IN QUESTO STRATO

n.	misura (mm)	disegno	fori	pz
2	60 x 120 x 120		2× Ø12	**4**
1	60 x 120 x 600		10× Ø12	**4**
	Connettori			**20**

Strato 3 / 7

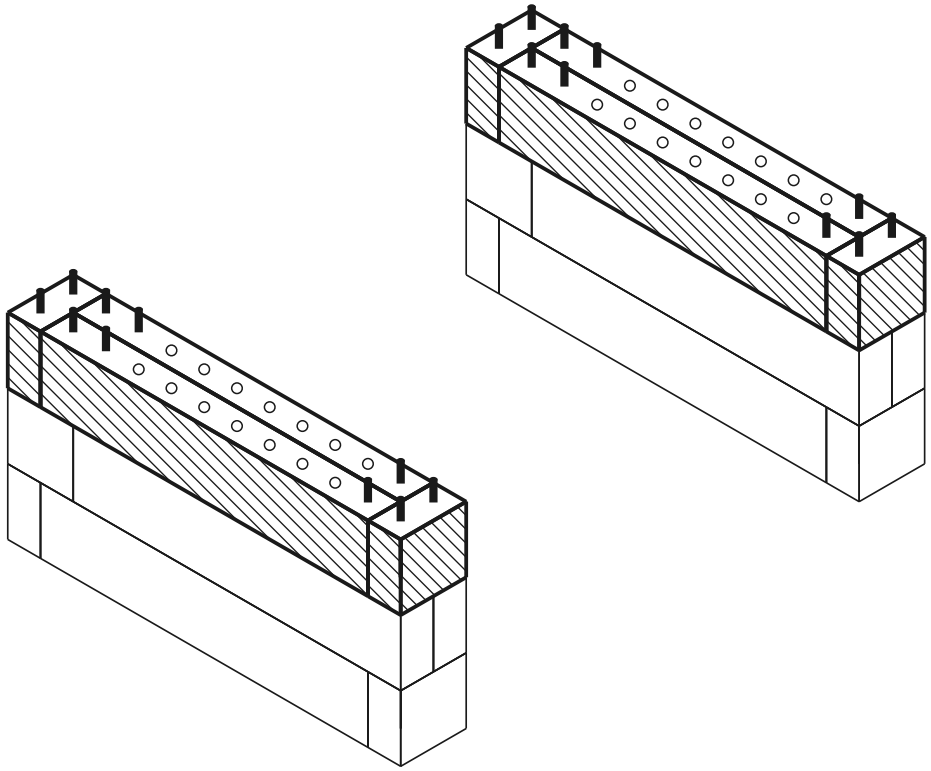

strato attuale montato tassello foro

VISTA DALL'ALTO - QUALE PEZZO VA DOVE

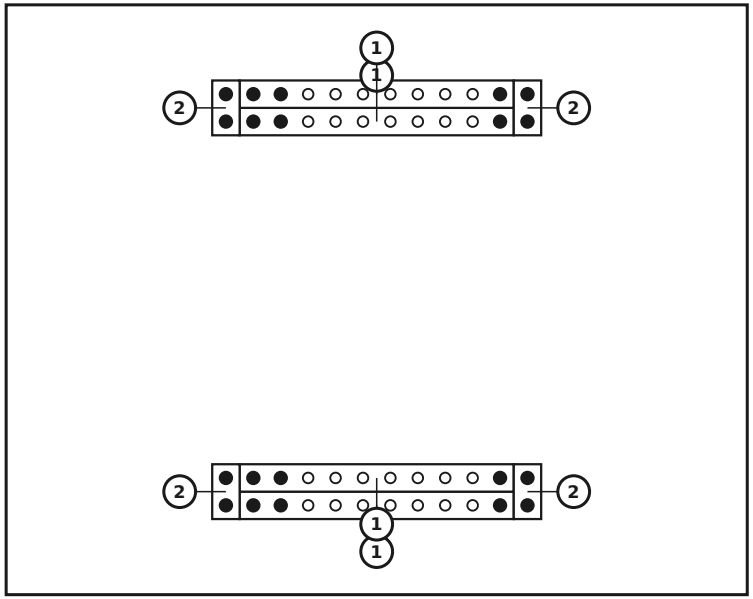

PEZZI IN QUESTO STRATO

n.	misura (mm)	disegno	fori	pz
2	60 x 120 x 120		2× Ø12	**4**
1	60 x 120 x 600		10× Ø12	**4**
	Connettori			**20**

Strato 4 / 7

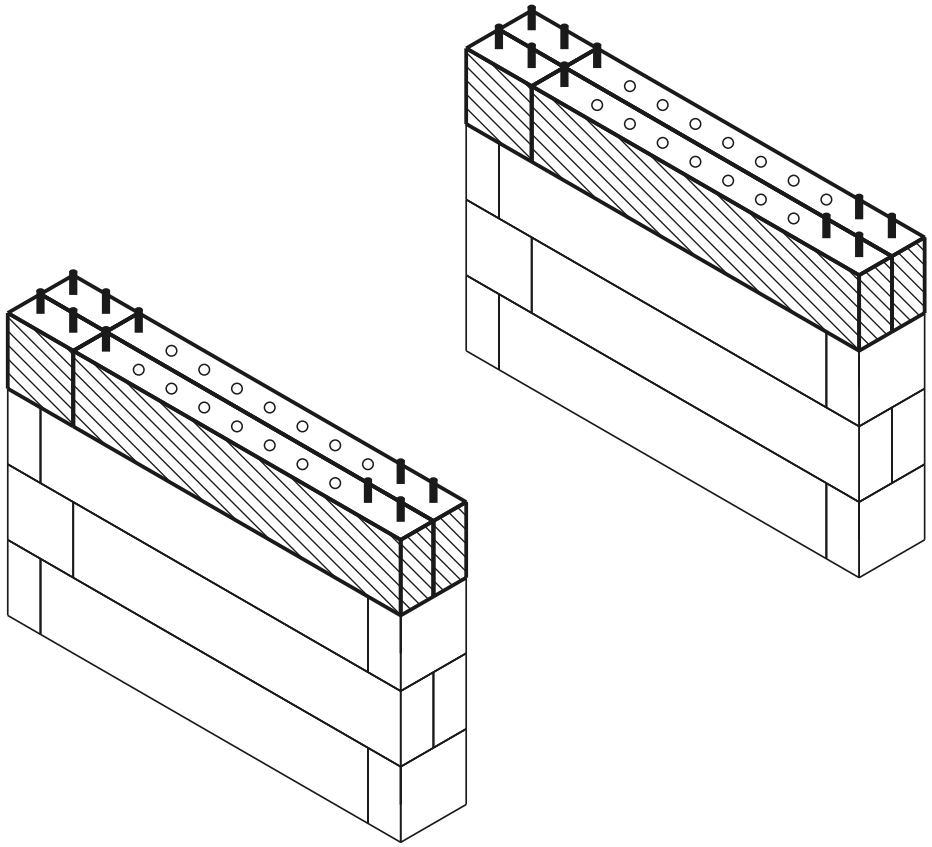

strato attuale montato tassello foro

VISTA DALL'ALTO - QUALE PEZZO VA DOVE

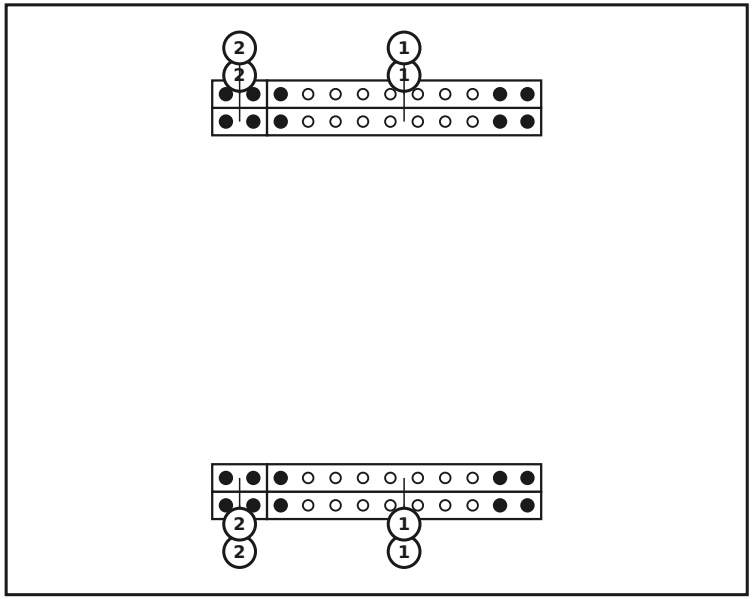

PEZZI IN QUESTO STRATO

n.	misura (mm)	disegno	fori	pz
2	60 x 120 x 120		2× Ø12	**4**
1	60 x 120 x 600		10× Ø12	**4**
	Connettori			**20**

Strato 5 / 7

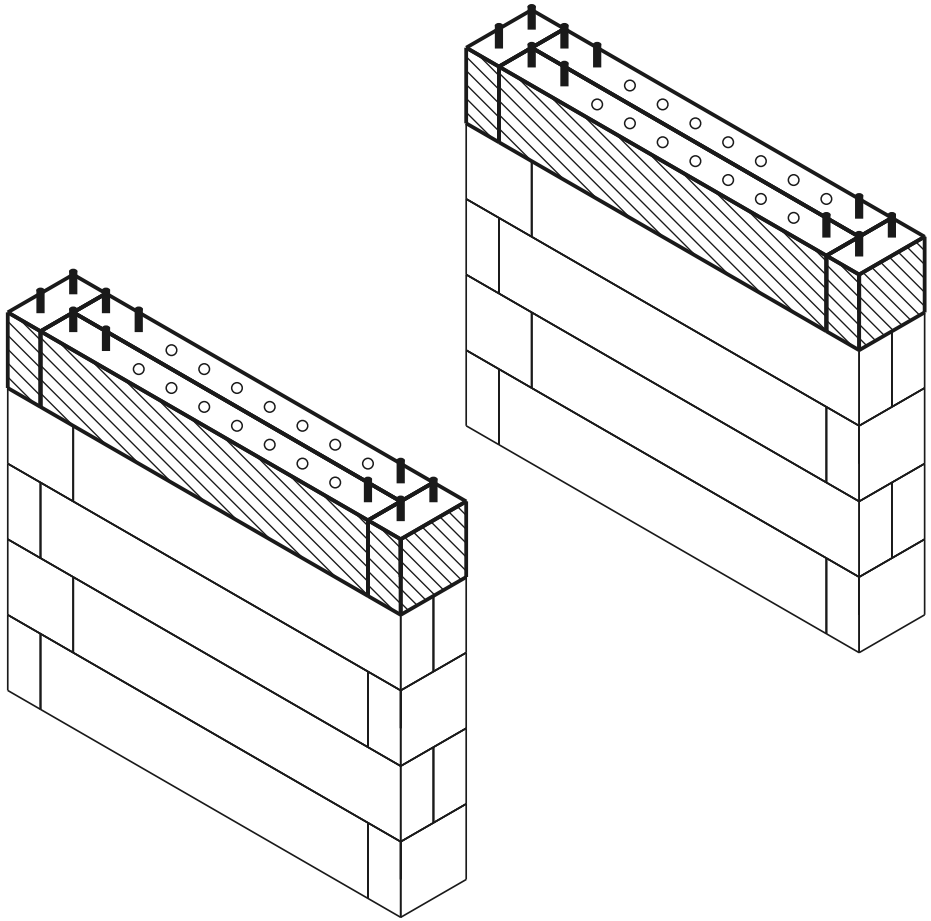

strato attuale montato tassello foro

VISTA DALL'ALTO - QUALE PEZZO VA DOVE

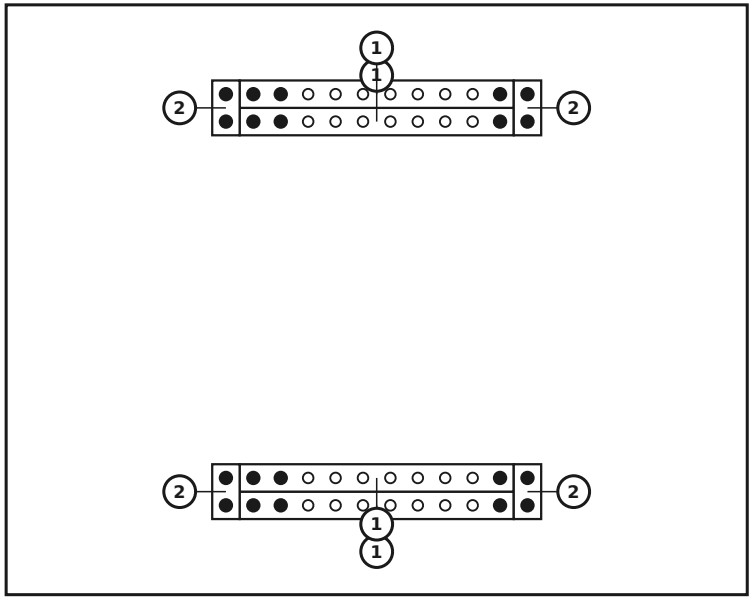

PEZZI IN QUESTO STRATO

n.	misura (mm)	disegno	fori	pz
2	60 x 120 x 120		2× Ø12	**4**
1	60 x 120 x 600		10× Ø12	**4**
	Connettori			**20**

Strato 6 / 7

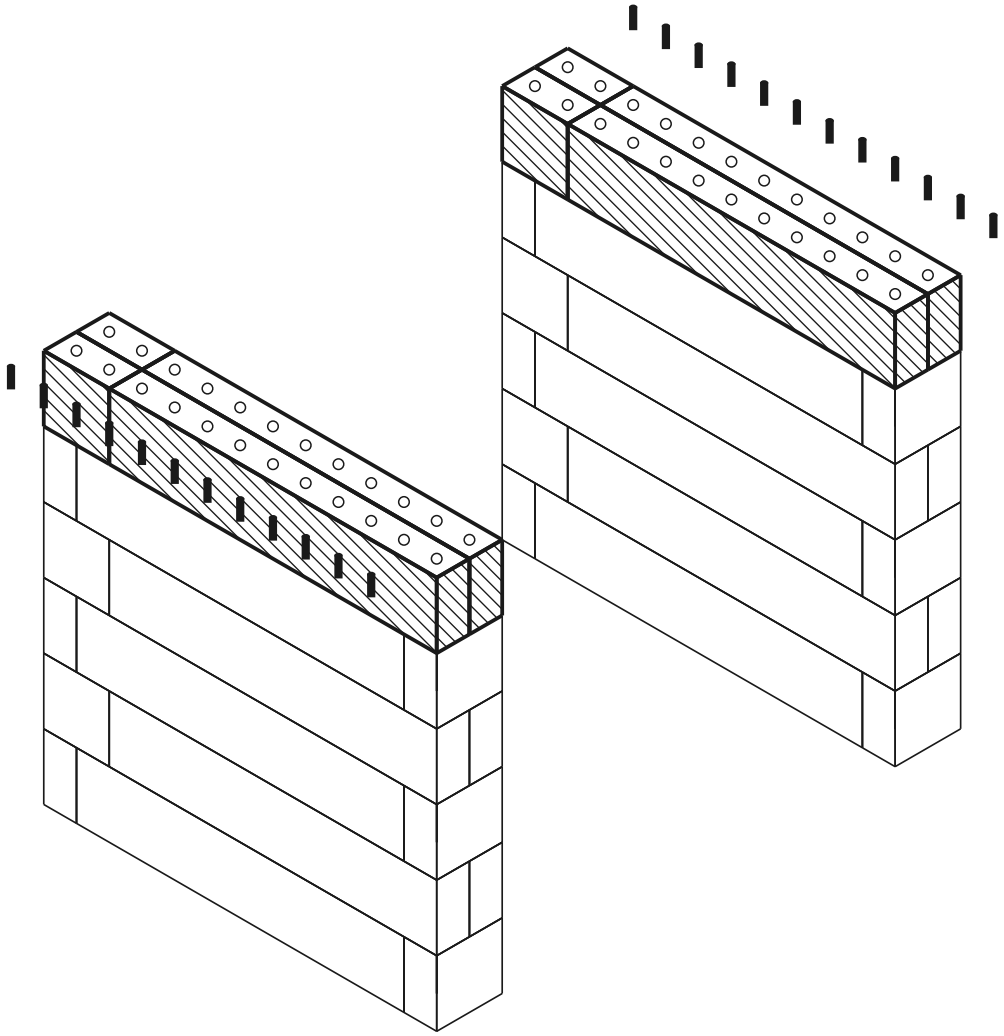

strato attuale montato tassello foro

VISTA DALL'ALTO - QUALE PEZZO VA DOVE

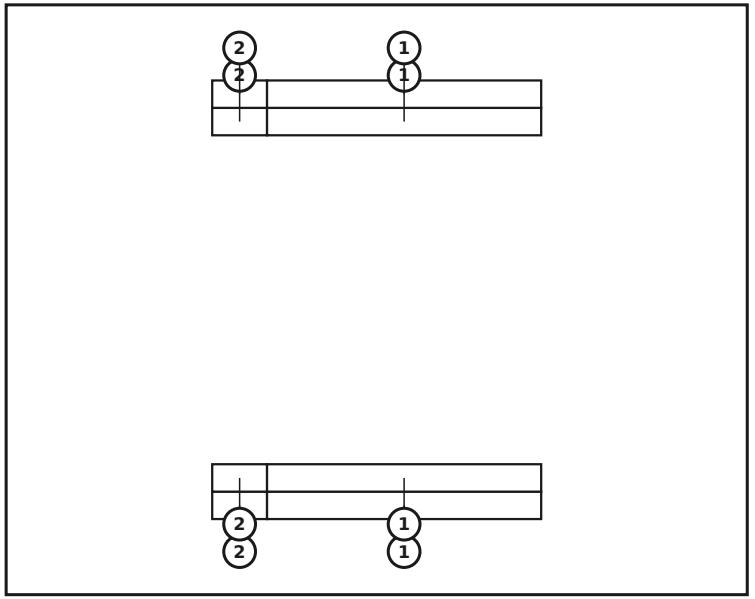

PEZZI IN QUESTO STRATO

n.	misura (mm)	disegno	fori	pz
2	60 x 120 x 120		2× Ø12	**4**
1	60 x 120 x 600		10× Ø12	**4**
	Connettori			**0**

Strato 7 / 7 — Montaggio della seduta

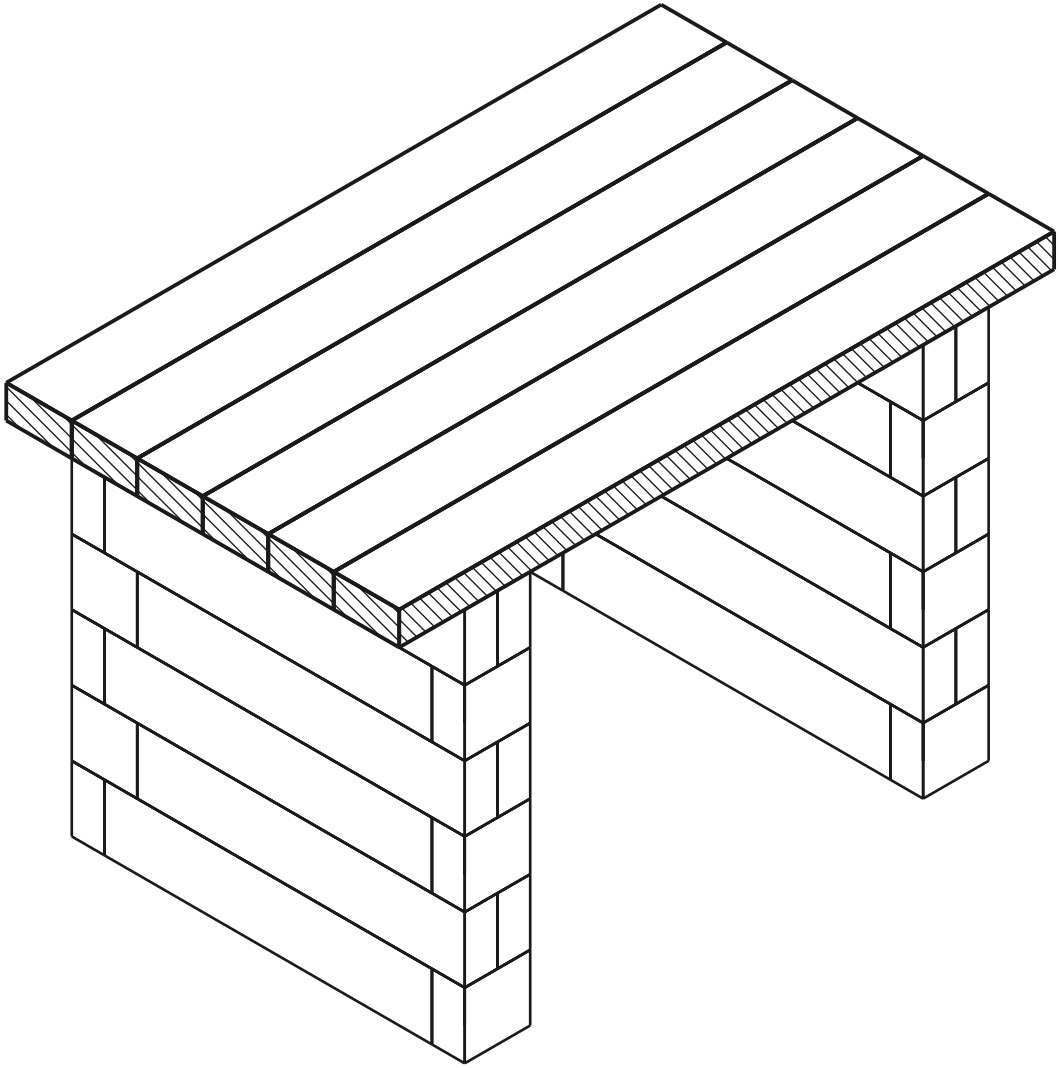

strato attuale montato tassello foro

VISTA DALL'ALTO - QUALE PEZZO VA DOVE

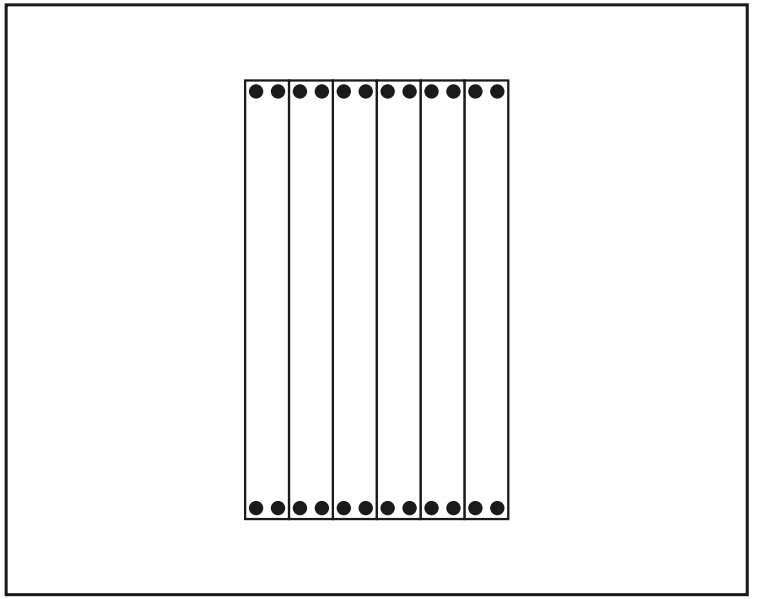

PEZZI IN QUESTO STRATO

misura (mm)	disegno	fori	pz
60 x 120 x 1200	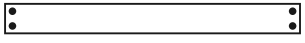	4× Ø12	**6**
Connettori	●		**24**

Inserire i connettori nello strato superiore della parete, quindi posizionare la tavola da seduta su di essi dall'alto.

Modello finito

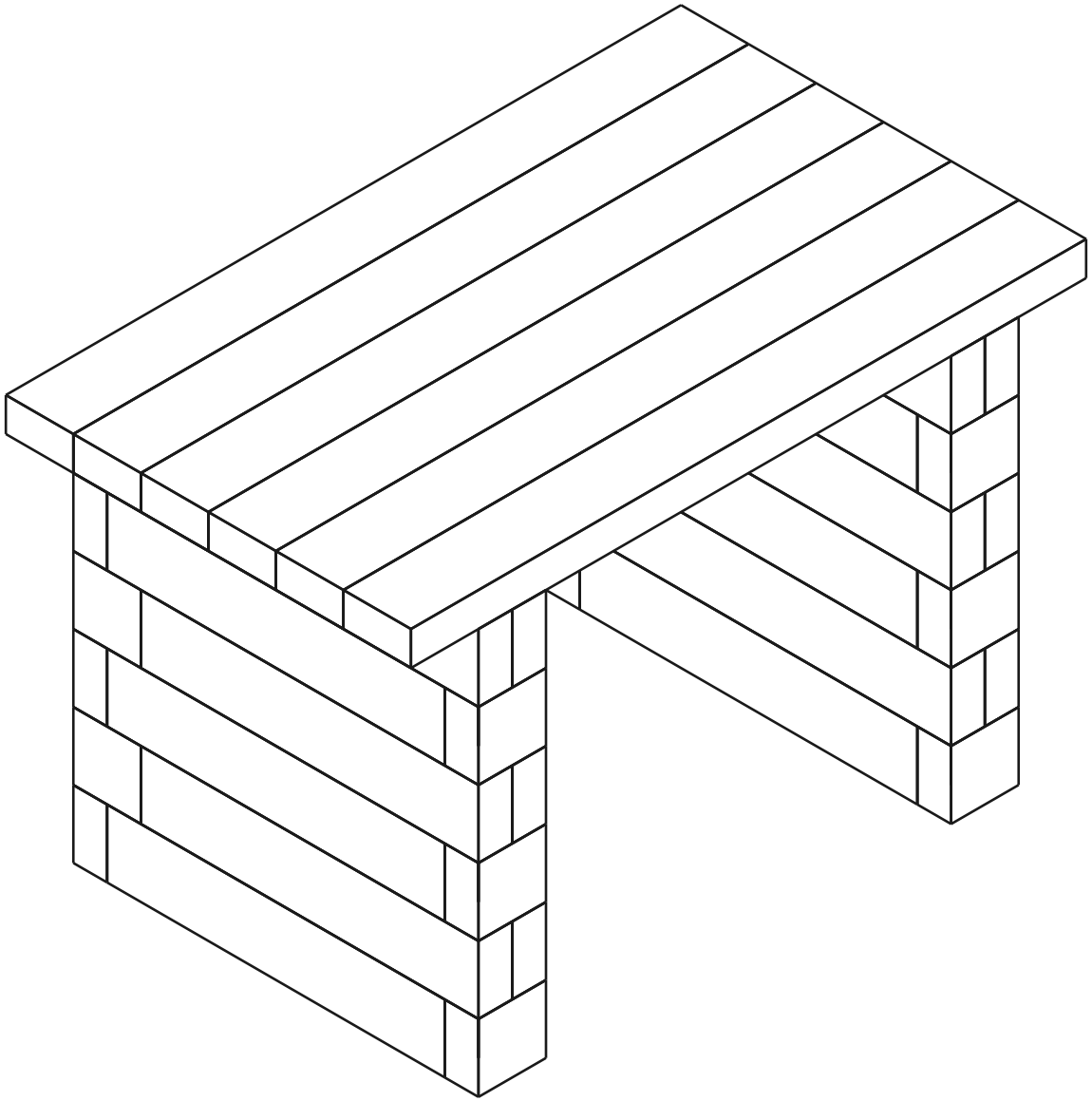

Distinta dei materiali (BOM)

Pezzo	Ruolo	Pz
60×120×600 mm (BOTTOM)	sotto	4
60×120×120 mm (BOTTOM)	sotto	4
60×120×600 mm	centro	20
60×120×120 mm	centro	20
Tavola da seduta 1200mm	seduta	6
Connector (12×70 mm pin)	-	124

In totale: 54 pezzi