Összeszerelési útmutató

Brick Premium Garden Table on Solid Block Legs - GridGarden

ALKATRÉSZLISTA

sz.	méret (mm)	rajz	lyukak	db
②	60 x 120 x 120		2× Ø12	**24**
①	60 x 120 x 600		10× Ø12	**24**
	60 x 120 x 1200	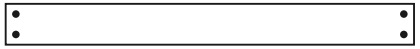	4× Ø12	**6**
	Csatlakozók	●		**124**

Összesen 54 alkatrész + 124 csap.

Az alkatrészek számozása hossz szerint (a leghosszabb = 1).

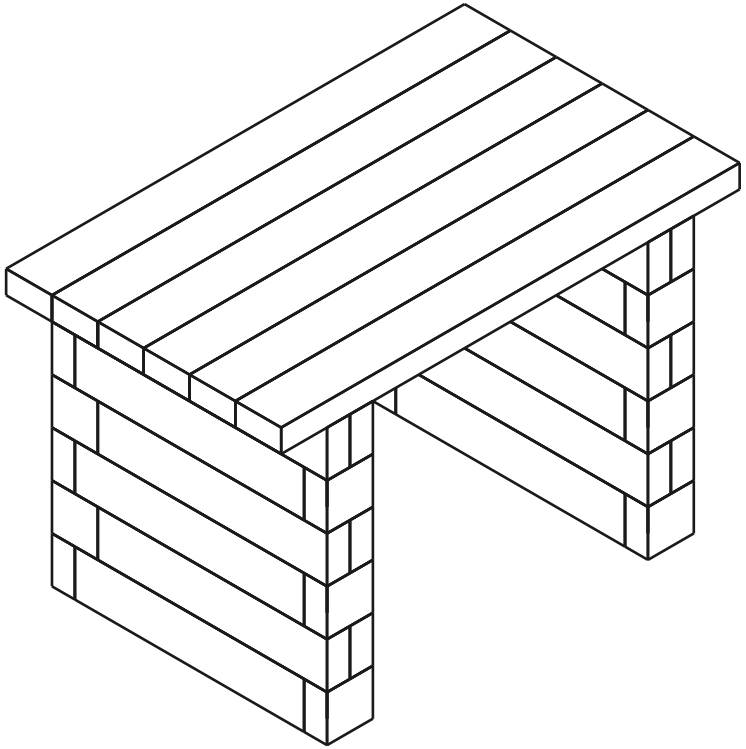

54	**7**	**124**
ALKATRÉSZ	RÉTEG	CSAPOK

1. / 7. réteg

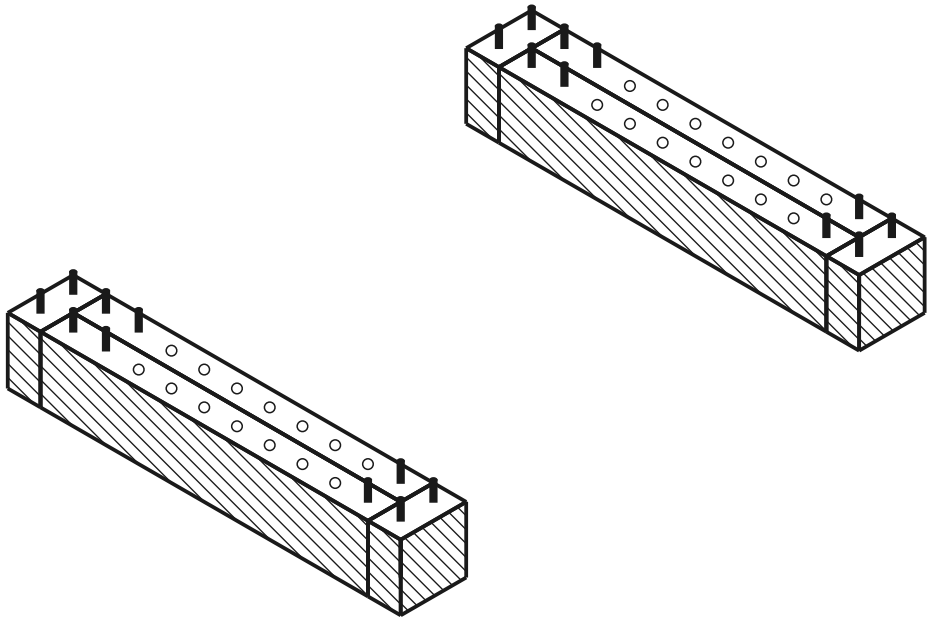

aktuális réteg kész csap lyuk

FELÜLNÉZET - MELYIK ALKATRÉSZ HOVÁ

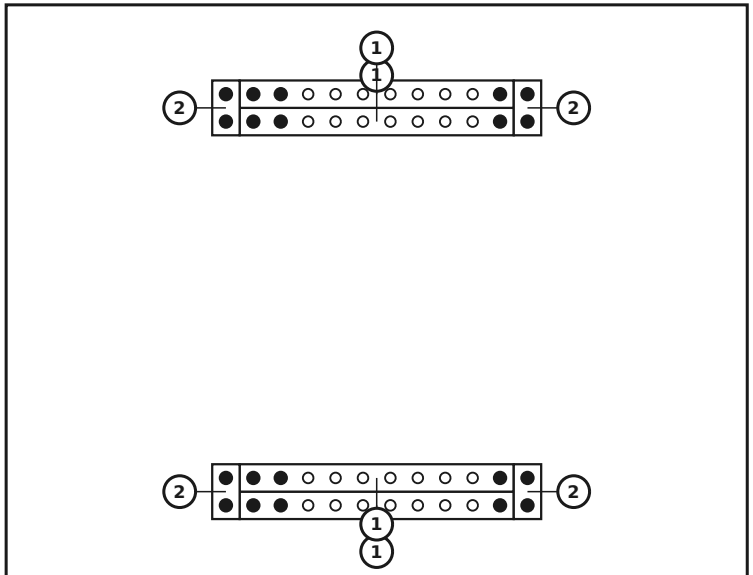

ALKATRÉSZEK EBBEN A RÉTEGBEN

sz.	méret (mm)	rajz	lyukak	db
2	60 x 120 x 120		2× Ø12	**4**
1	60 x 120 x 600		10× Ø12	**4**
	Csatlakozók			**20**

2. / 7. réteg

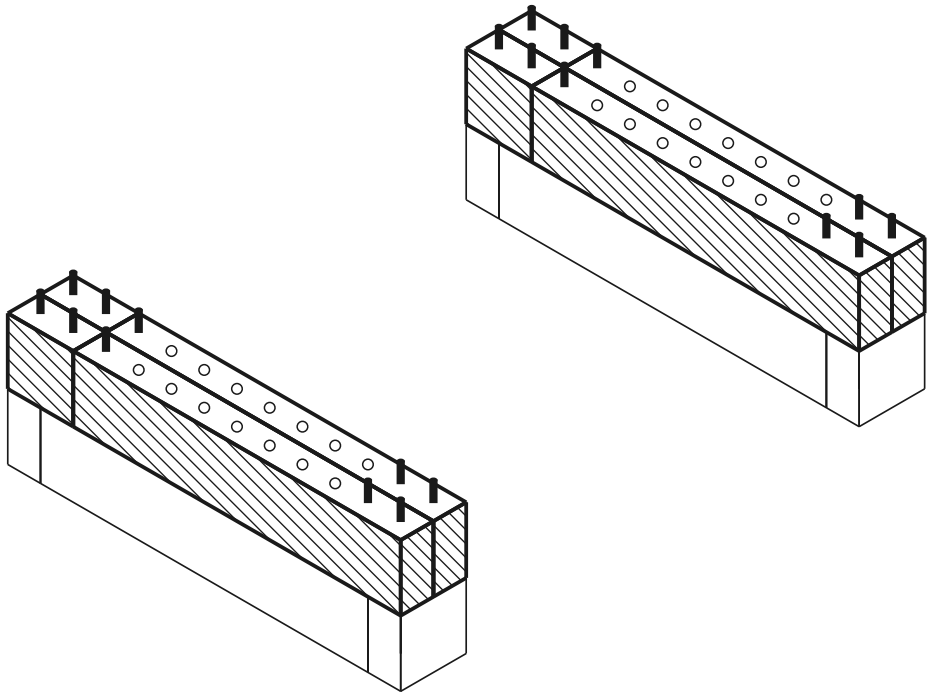

aktuális réteg kész csap lyuk

FELÜLNÉZET - MELYIK ALKATRÉSZ HOVÁ

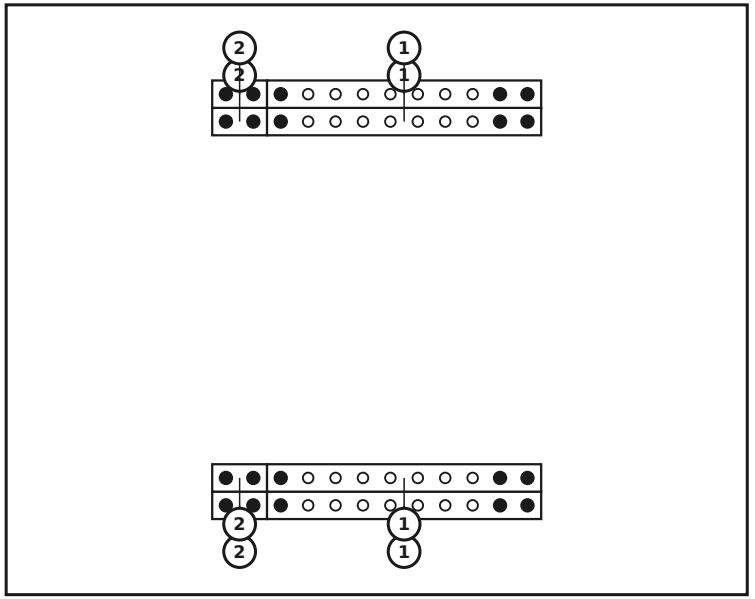

ALKATRÉSZEK EBBEN A RÉTEGBEN

sz.	méret (mm)	rajz	lyukak	db
2	60 x 120 x 120		2× Ø12	**4**
1	60 x 120 x 600		10× Ø12	**4**
	Csatlakozók			**20**

3. / 7. réteg

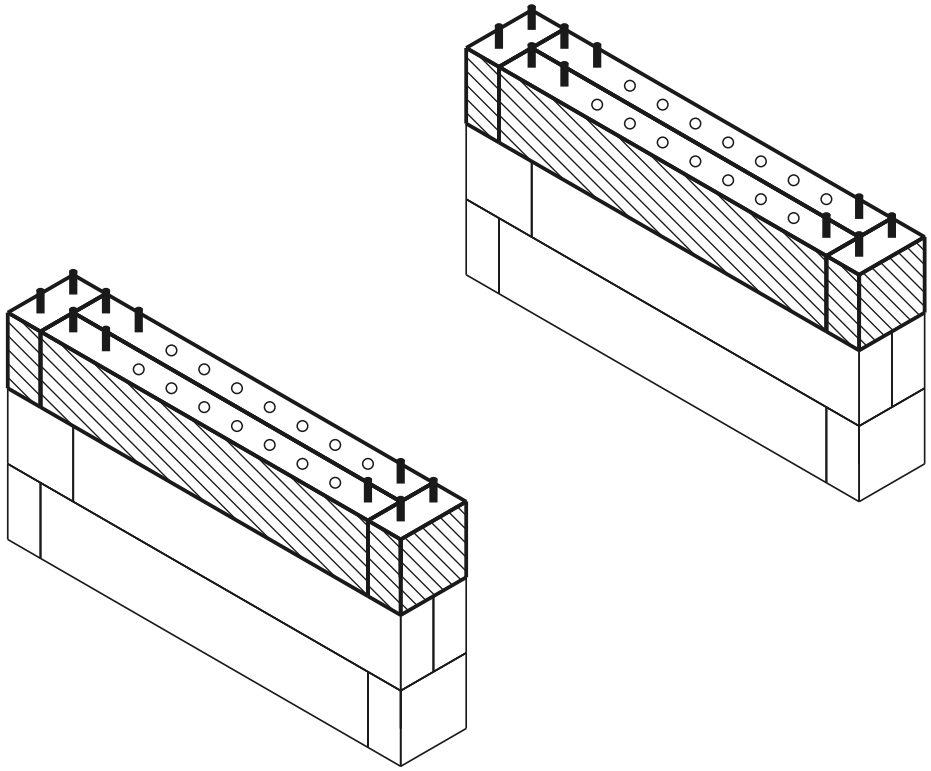

aktuális réteg kész csap lyuk

FELÜLNÉZET - MELYIK ALKATRÉSZ HOVÁ

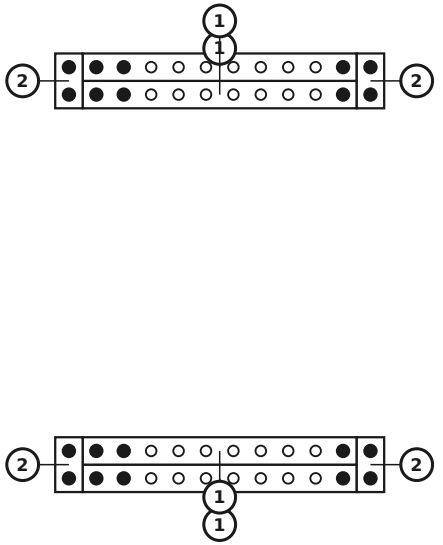

ALKATRÉSZEK EBBEN A RÉTEGBEN

sz.	méret (mm)	rajz	lyukak	db
2	60 x 120 x 120		2× Ø12	**4**
1	60 x 120 x 600		10× Ø12	**4**
	Csatlakozók			**20**

4. / 7. réteg

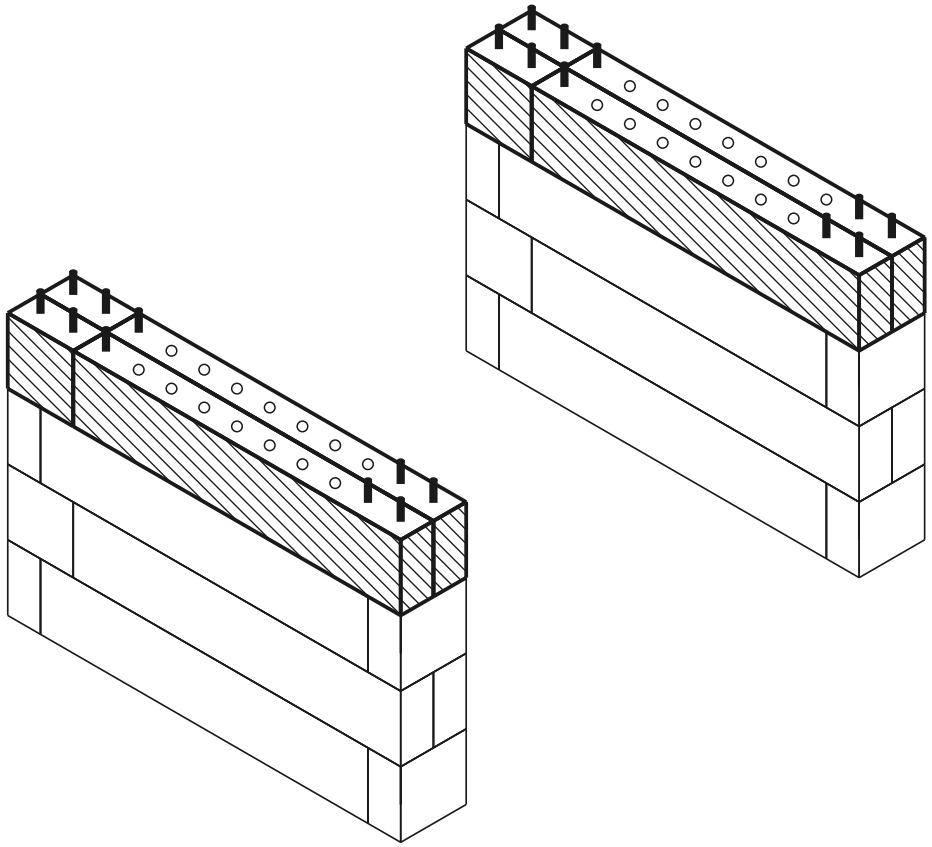

aktuális réteg kész csap lyuk

FELÜLNÉZET - MELYIK ALKATRÉSZ HOVÁ

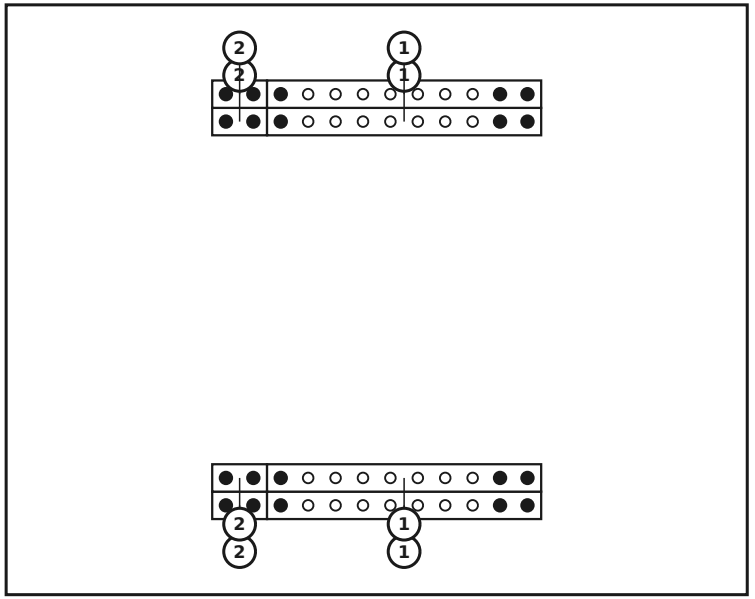

ALKATRÉSZEK EBBEN A RÉTEGBEN

sz.	méret (mm)	rajz	lyukak	db
2	60 x 120 x 120		2× Ø12	**4**
1	60 x 120 x 600		10× Ø12	**4**
	Csatlakozók			**20**

5. / 7. réteg

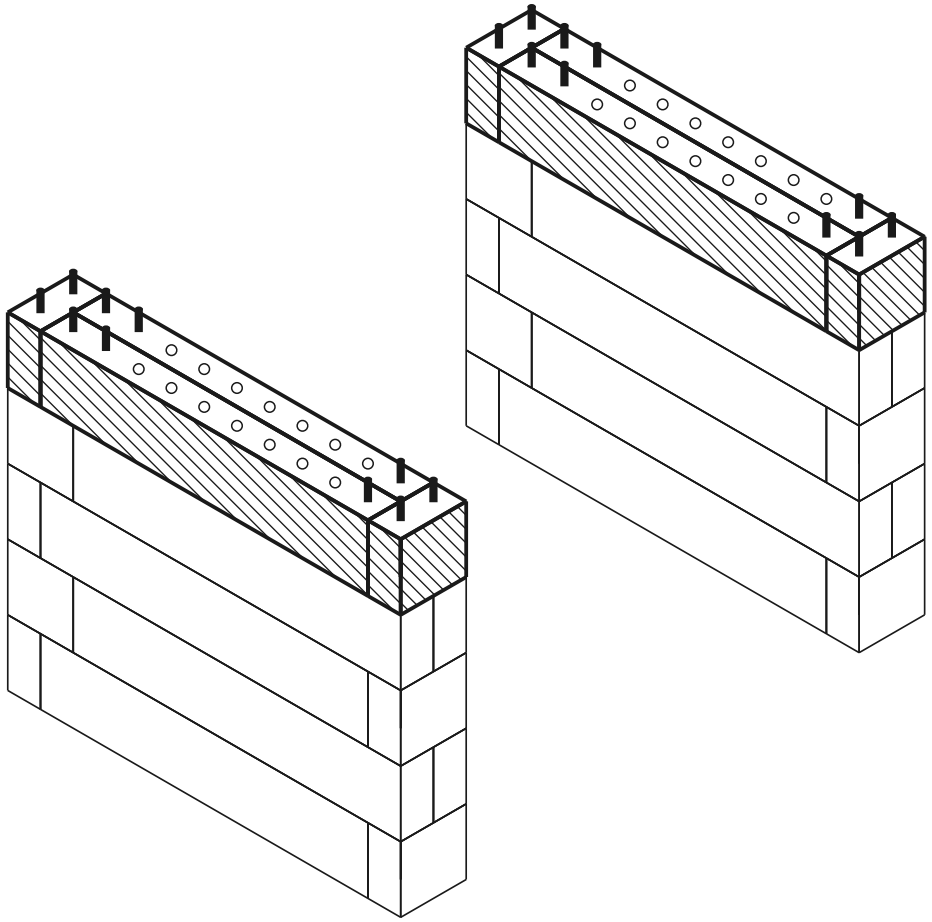

aktuális réteg kész csap lyuk

FELÜLNÉZET - MELYIK ALKATRÉSZ HOVÁ

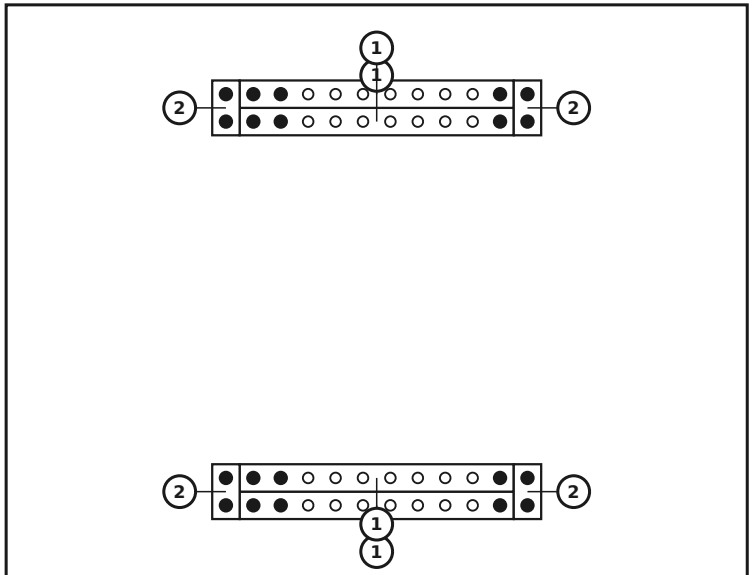

ALKATRÉSZEK EBBEN A RÉTEGBEN

sz.	méret (mm)	rajz	lyukak	db
(2)	60 x 120 x 120		2× Ø12	**4**
(1)	60 x 120 x 600		10× Ø12	**4**
	Csatlakozók			**20**

6. / 7. réteg

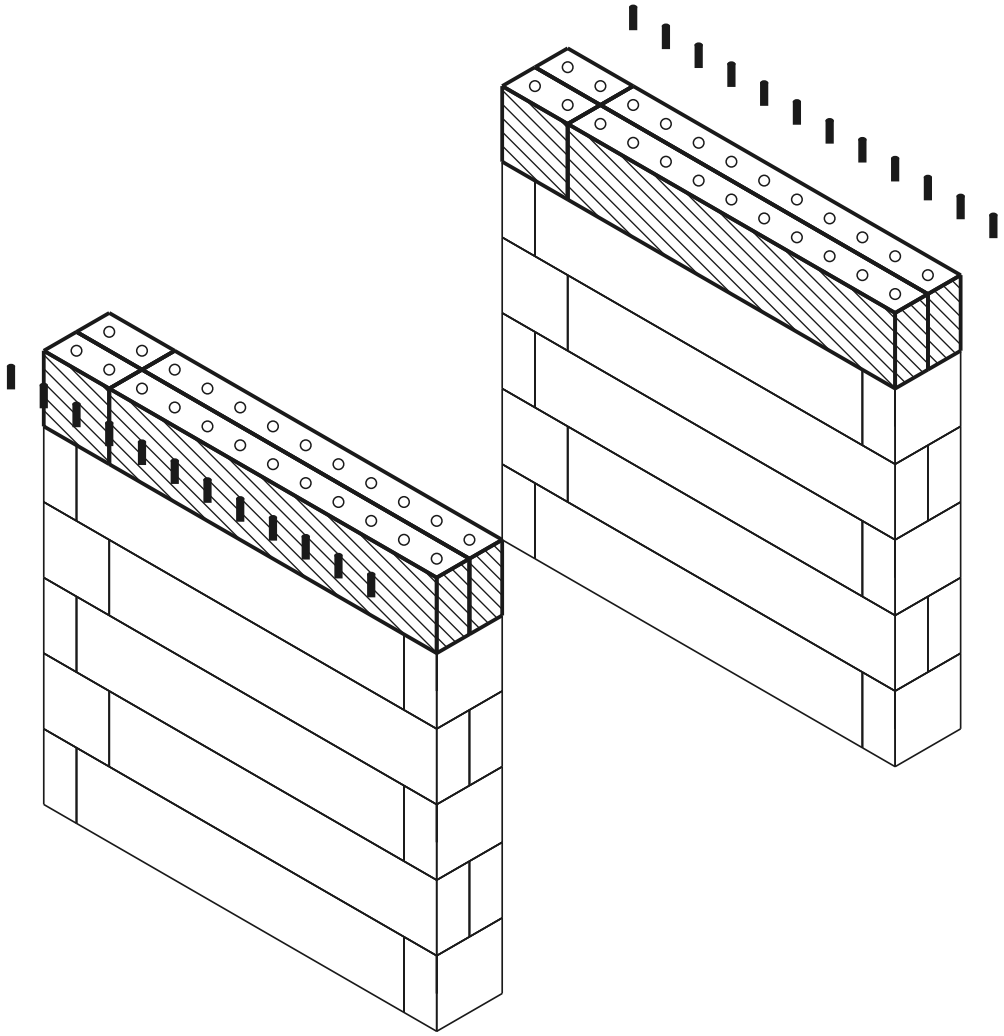

aktuális réteg kész csap lyuk

FELÜLNÉZET - MELYIK ALKATRÉSZ HOVÁ

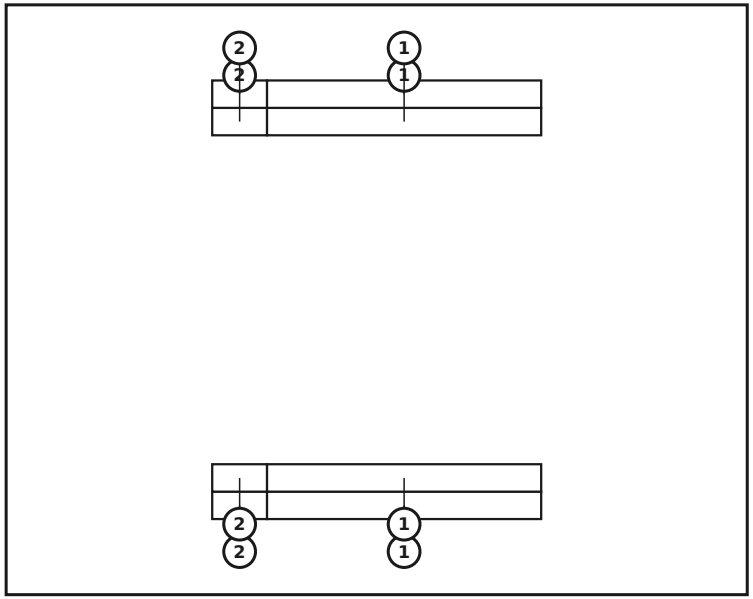

ALKATRÉSZEK EBBEN A RÉTEGBEN

sz.	méret (mm)	rajz	lyukak	db
(2)	60 x 120 x 120		2× Ø12	**4**
(1)	60 x 120 x 600		10× Ø12	**4**
	Csatlakozók			**0**

7. / 7. réteg — Az ülőlap felszerelése

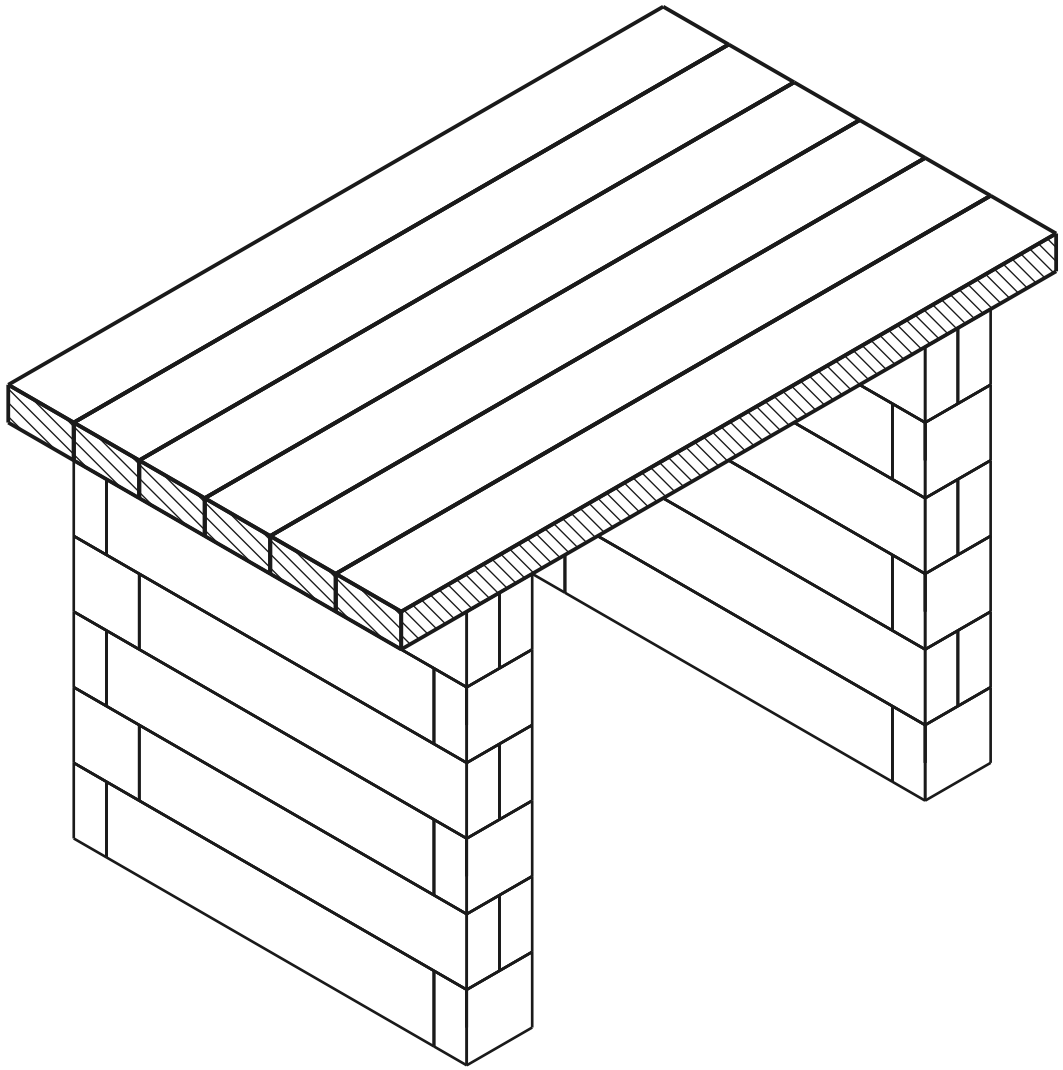

aktuális réteg kész csap lyuk

FELÜLNÉZET - MELYIK ALKATRÉSZ HOVÁ

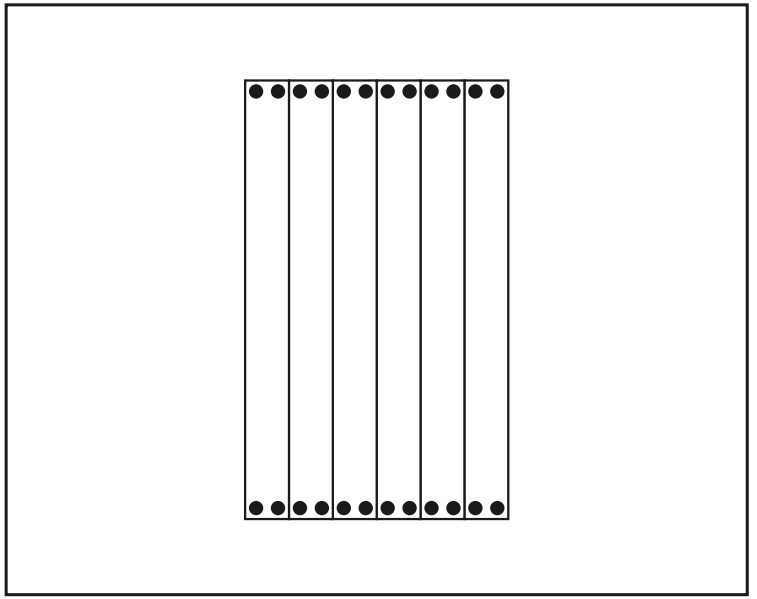

ALKATRÉSZEK EBBEN A RÉTEGBEN

méret (mm)	rajz	lyukak	db
60 x 120 x 1200		4× Ø12	**6**
Csatlakozók			**24**

Verje be a csatlakozókat a fal felső sorába, majd helyezze rájuk felülről az ülőlapot.

Kész modell

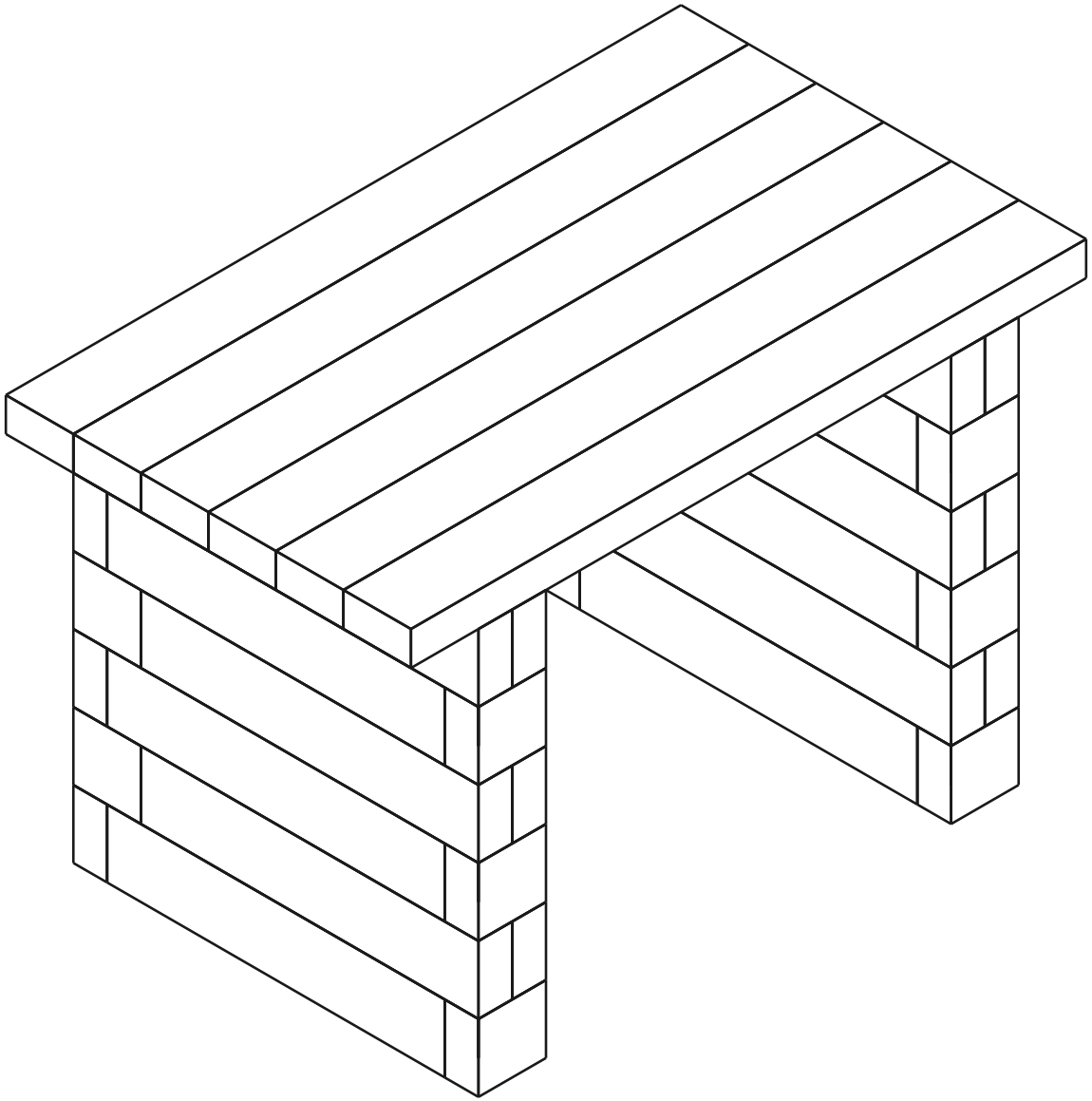

Anyaglista (BOM)

Alkatrész	Szerep	Db
60×120×600 mm (BOTTOM)	alsó	4
60×120×120 mm (BOTTOM)	alsó	4
60×120×600 mm	közép	20
60×120×120 mm	közép	20
Ülőlap 1200mm	ülőlap	6
Connector (12×70 mm pin)	-	124

Összesen: 54 alkatrész