Notice de montage

Brick Premium Garden Table on Solid Block Legs - GridGarden

LISTE DES PIÈCES

n°	dim. (mm)	croquis	trous	qté
②	60 x 120 x 120		2× Ø12	**24**
①	60 x 120 x 600		10× Ø12	**24**
	60 x 120 x 1200	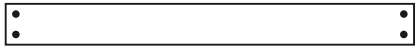	4× Ø12	**6**
	Connecteurs	●		**124**

Au total 54 pièces + 124 goujons.

Numérotation des pièces par longueur (la plus longue = 1).

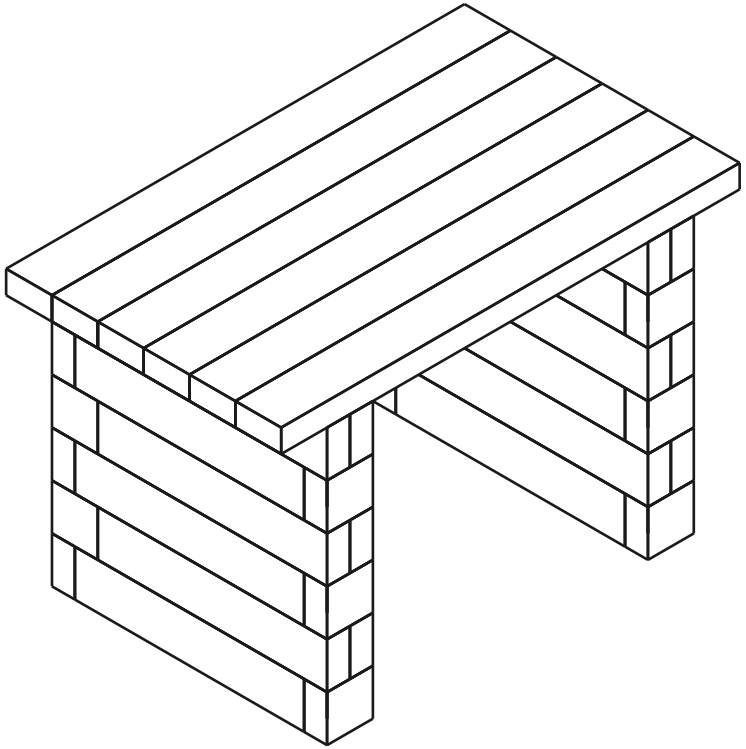

54	**7**	**124**
PIÈCES	RANGÉES	GOUJONS

Rangée 1 / 7

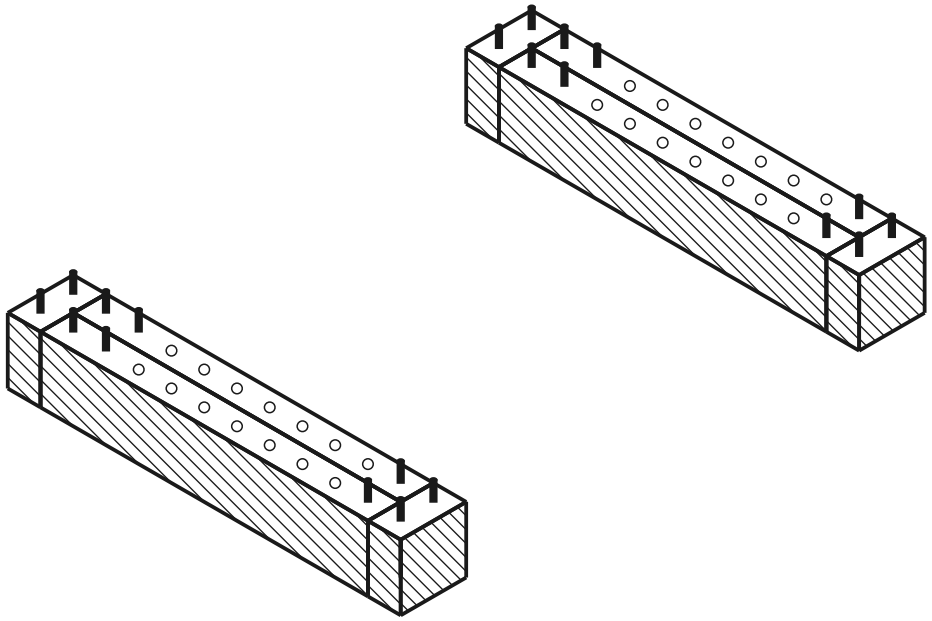

rangée actuelle déjà posé goujon trou

VUE DE DESSUS - QUELLE PIÈCE OÙ

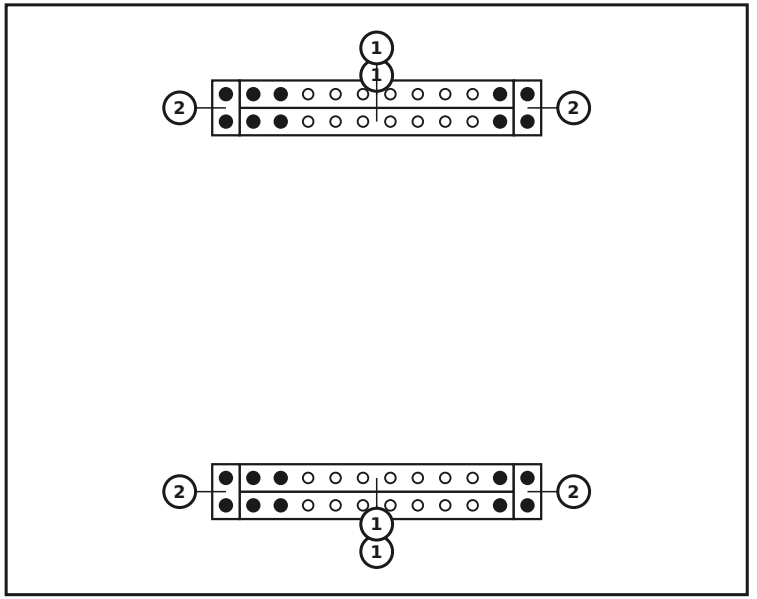

PIÈCES DE CETTE RANGÉE

n°	dim. (mm)	croquis	trous	qté
2	60 x 120 x 120		2× Ø12	**4**
1	60 x 120 x 600		10× Ø12	**4**
	Connecteurs			**20**

Rangée 2 / 7

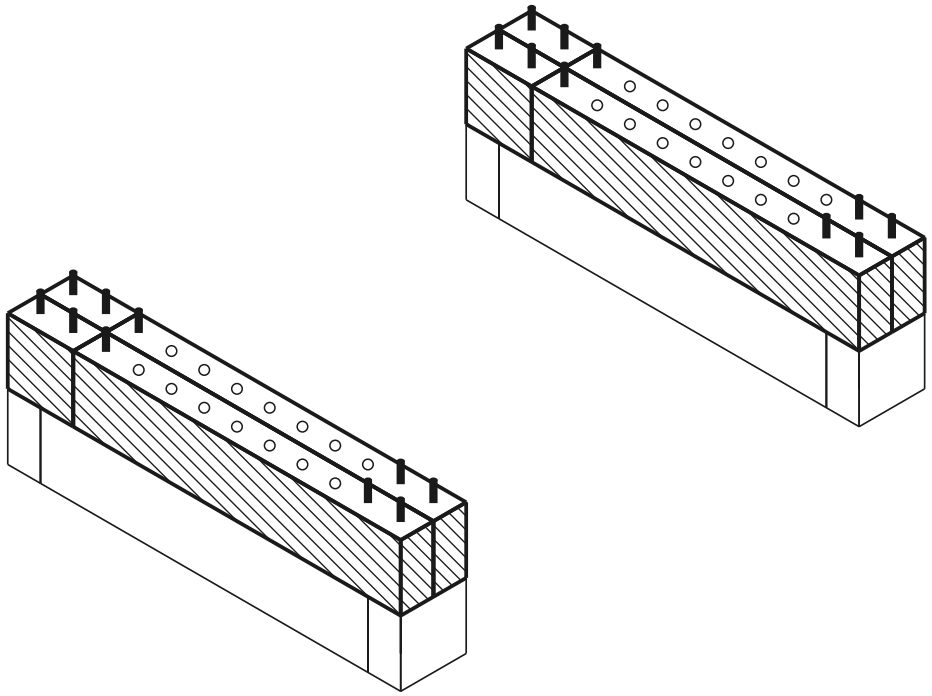

rangée actuelle déjà posé goujon trou

VUE DE DESSUS - QUELLE PIÈCE OÙ

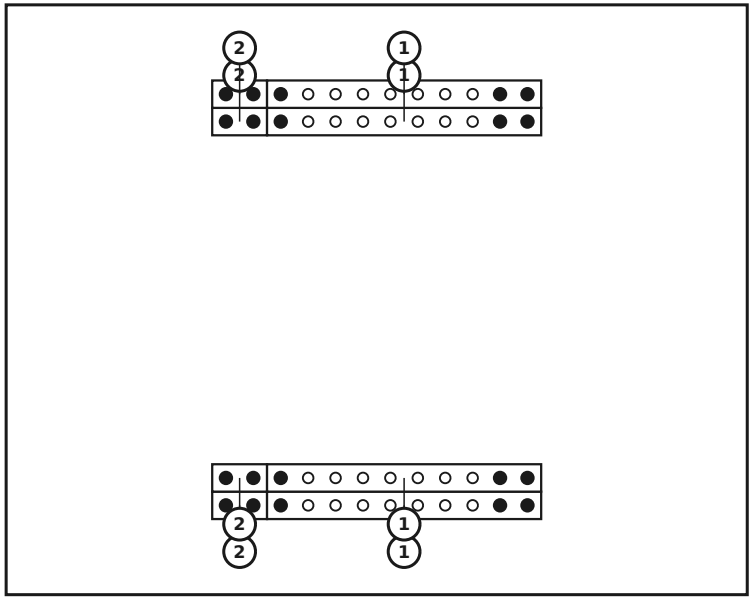

PIÈCES DE CETTE RANGÉE

n°	dim. (mm)	croquis	trous	qté
2	60 x 120 x 120		2× Ø12	**4**
1	60 x 120 x 600		10× Ø12	**4**
	Connecteurs			**20**

Rangée 3 / 7

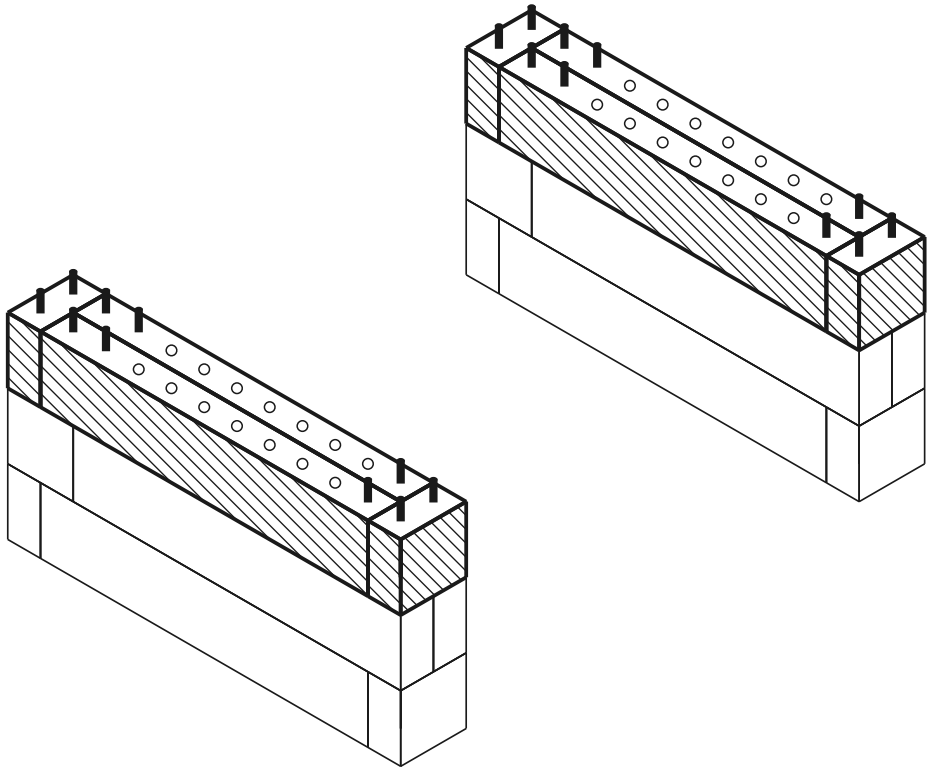

rangée actuelle déjà posé goujon trou

VUE DE DESSUS - QUELLE PIÈCE OÙ

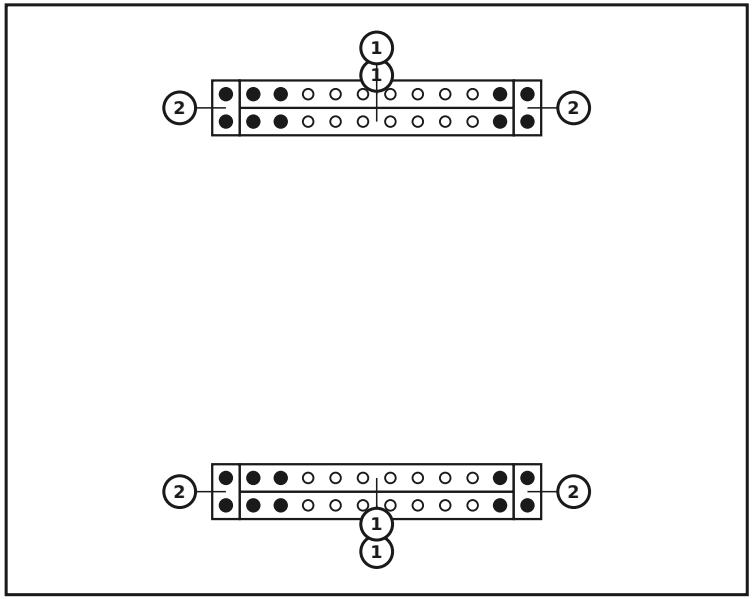

PIÈCES DE CETTE RANGÉE

n°	dim. (mm)	croquis	trous	qté
2	60 x 120 x 120		2× Ø12	**4**
1	60 x 120 x 600		10× Ø12	**4**
	Connecteurs			**20**

Rangée 4 / 7

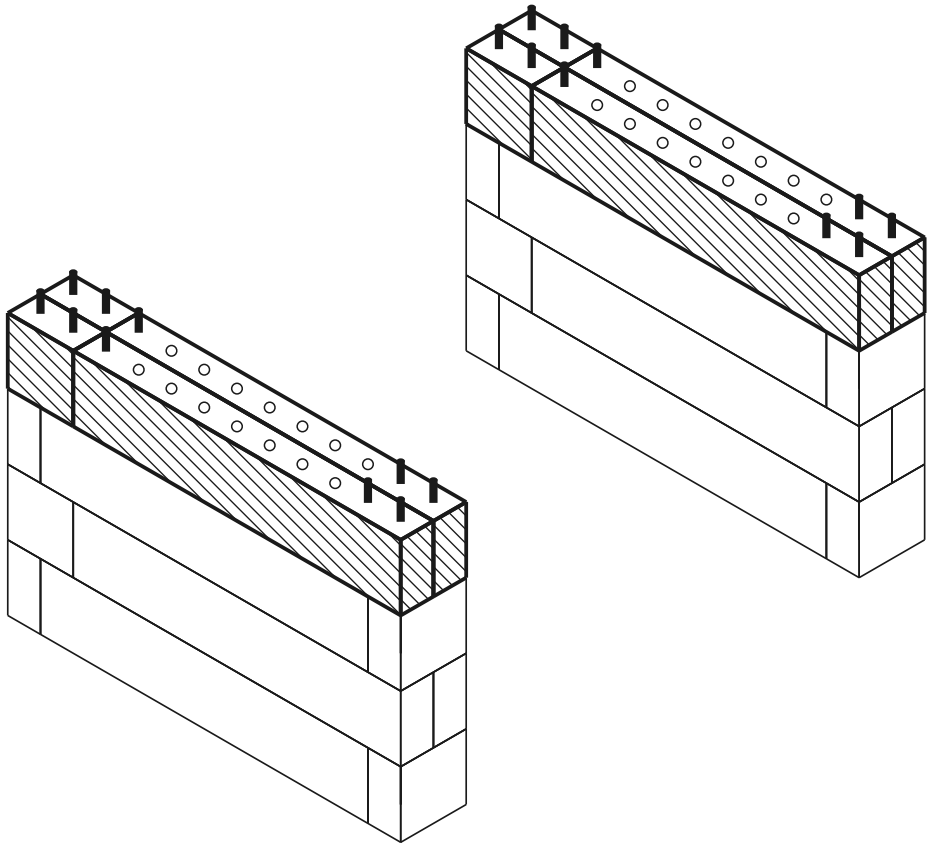

rangée actuelle déjà posé goujon trou

VUE DE DESSUS - QUELLE PIÈCE OÙ

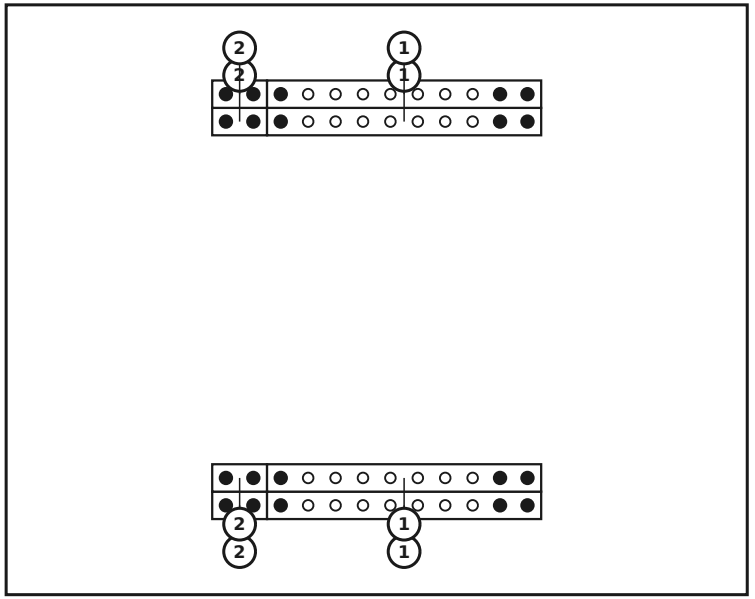

PIÈCES DE CETTE RANGÉE

n°	dim. (mm)	croquis	trous	qté
2	60 x 120 x 120		2× Ø12	**4**
1	60 x 120 x 600		10× Ø12	**4**
	Connecteurs			**20**

Rangée 5 / 7

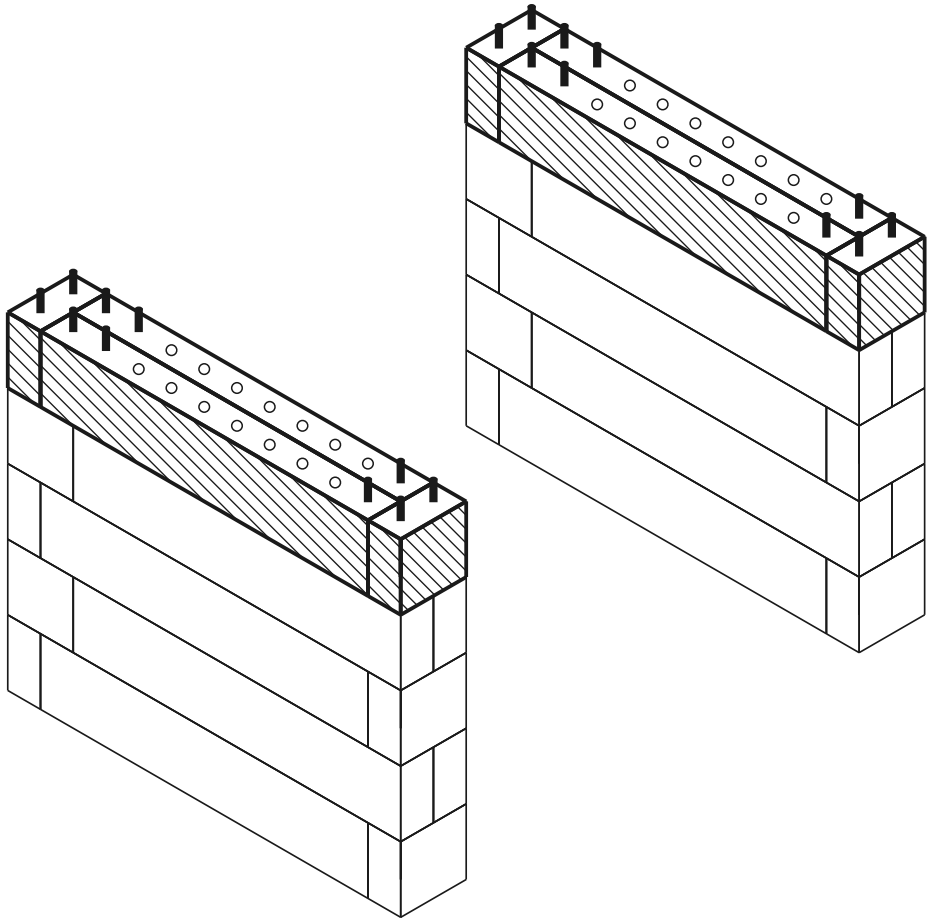

rangée actuelle déjà posé goujon trou

VUE DE DESSUS - QUELLE PIÈCE OÙ

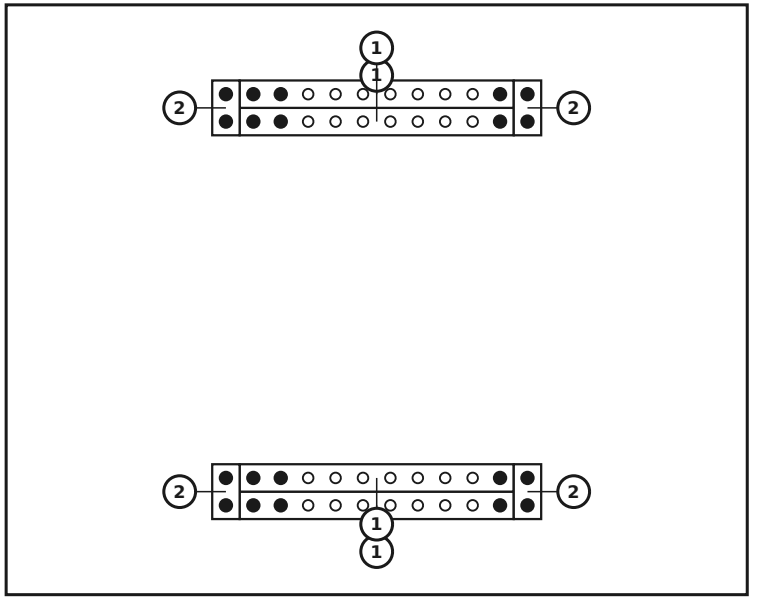

PIÈCES DE CETTE RANGÉE

n°	dim. (mm)	croquis	trous	qté
2	60 x 120 x 120		2× Ø12	**4**
1	60 x 120 x 600		10× Ø12	**4**
	Connecteurs			**20**

Rangée 6 / 7

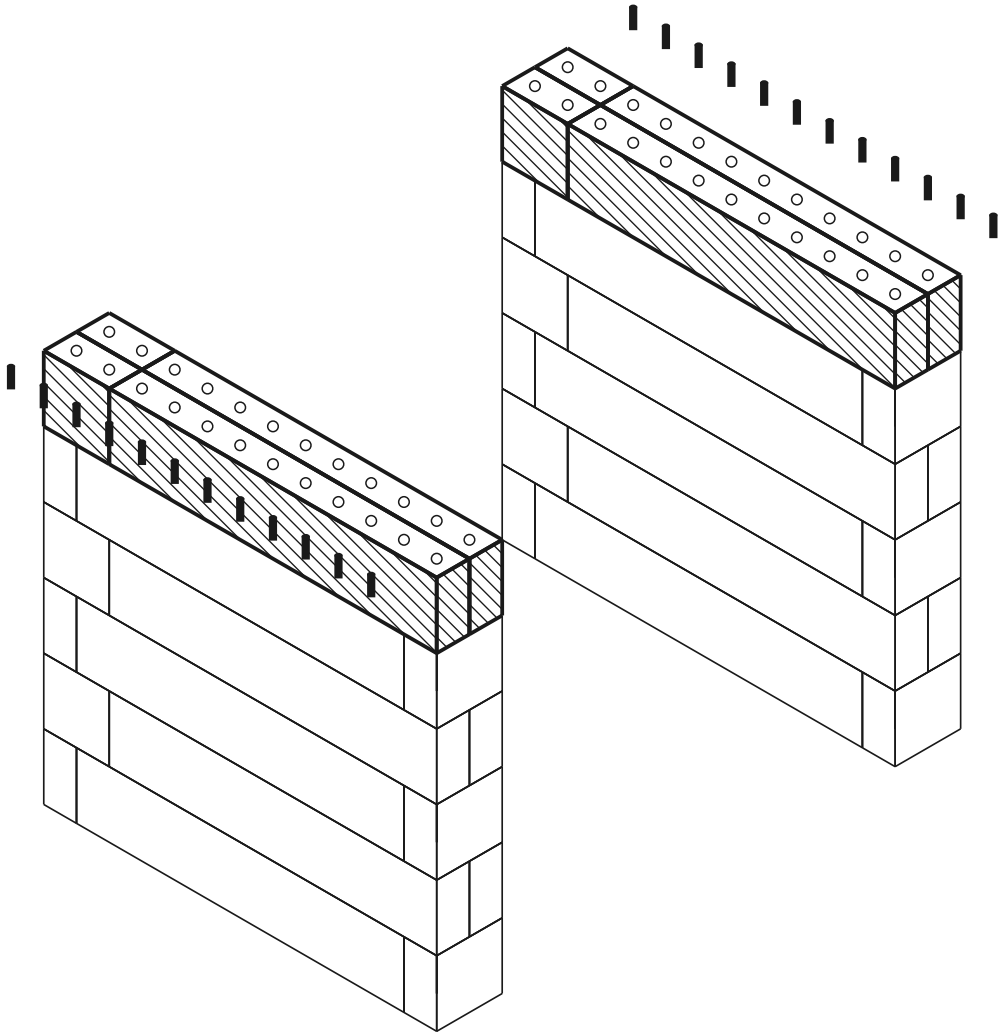

rangée actuelle déjà posé goujon trou

VUE DE DESSUS - QUELLE PIÈCE OÙ

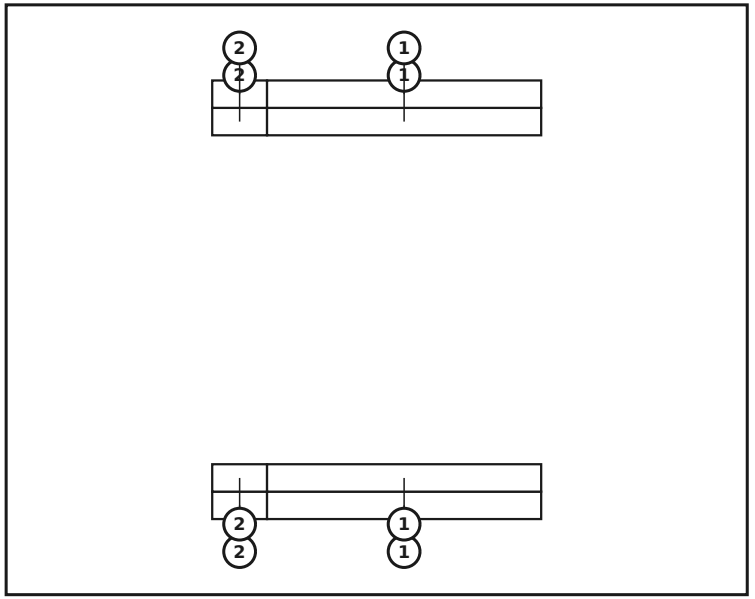

PIÈCES DE CETTE RANGÉE

n°	dim. (mm)	croquis	trous	qté
2	60 x 120 x 120		2× Ø12	**4**
1	60 x 120 x 600		10× Ø12	**4**
	Connecteurs			**0**

Rangée 7 / 7 — Pose de la planche d'assise

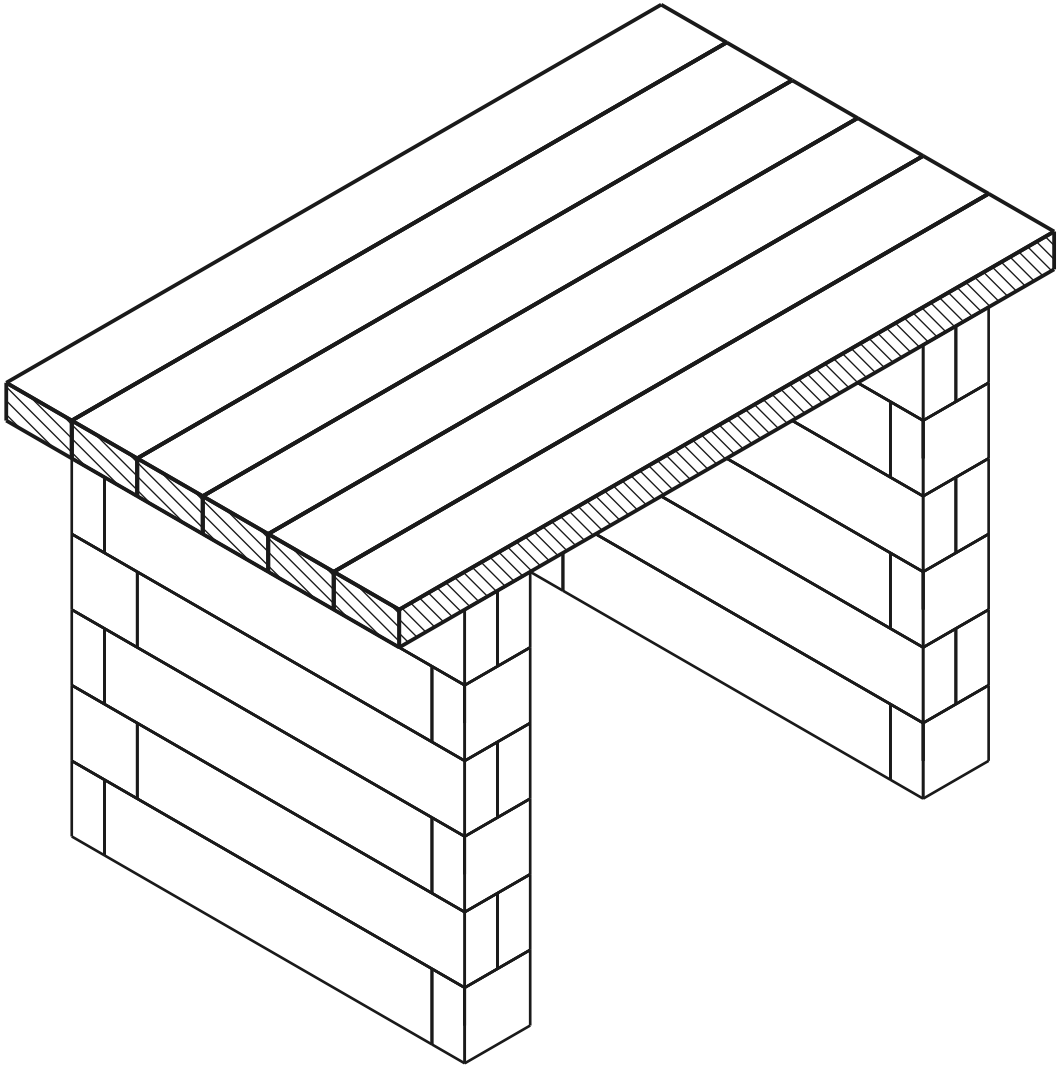

rangée actuelle déjà posé goujon trou

VUE DE DESSUS - QUELLE PIÈCE OÙ

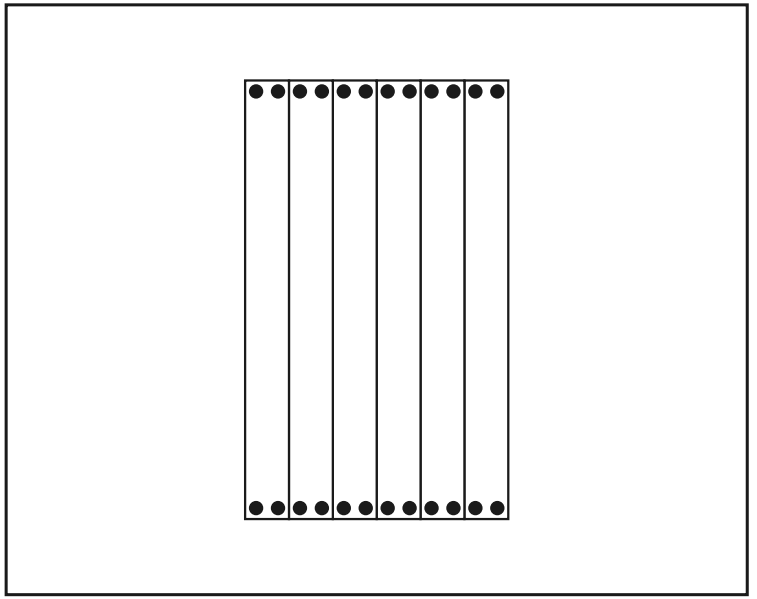

PIÈCES DE CETTE RANGÉE

dim. (mm)	croquis	trous	qté
60 x 120 x 1200		4× Ø12	**6**
Connecteurs			**24**

Enfoncez les connecteurs dans le rang supérieur de la paroi, puis posez la planche d'assise sur eux par le dessus.

Modèle terminé

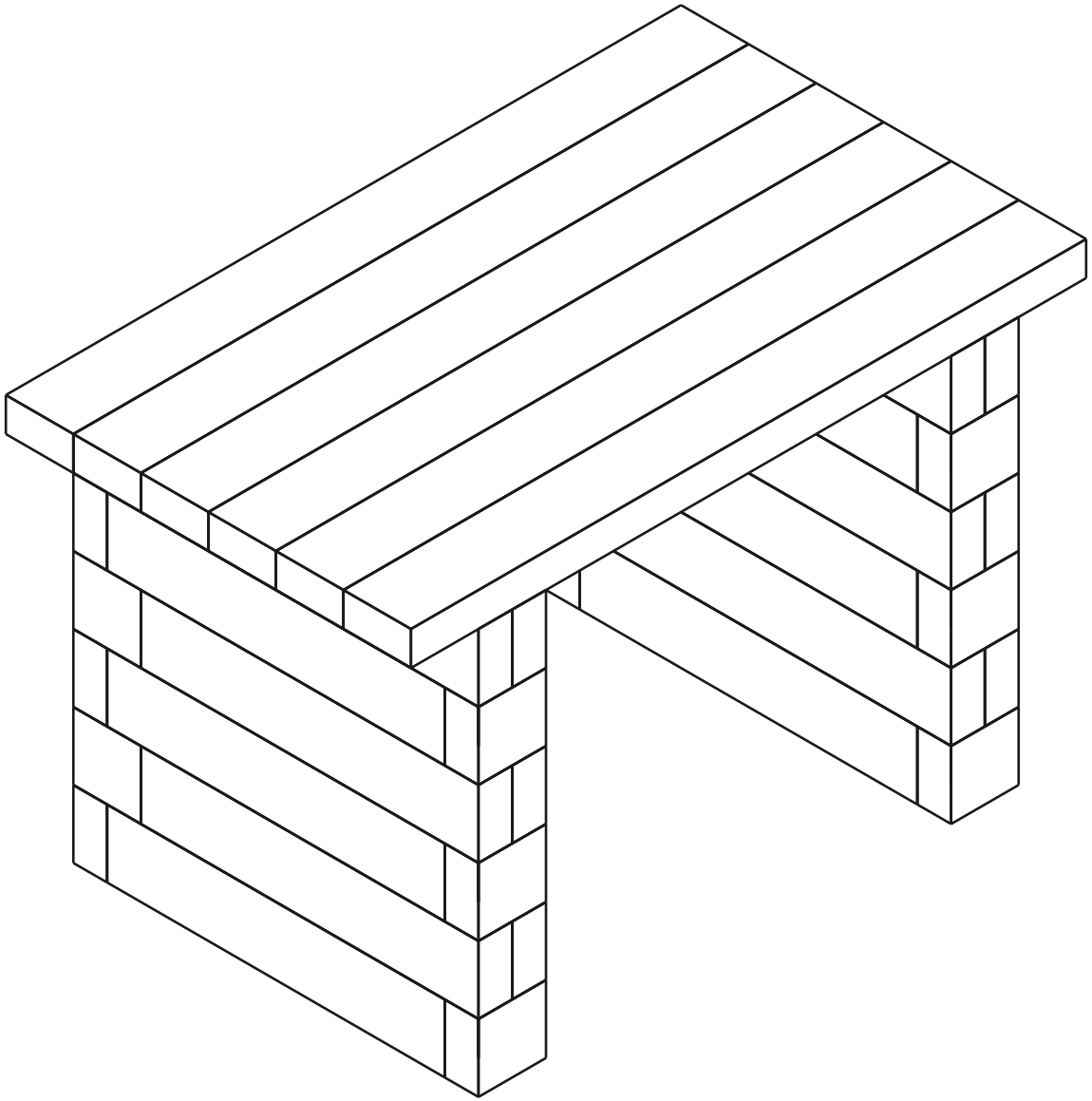

Liste de matériel (BOM)

Pièce	Rôle	Qté
60×120×600 mm (BOTTOM)	bas	4
60×120×120 mm (BOTTOM)	bas	4
60×120×600 mm	milieu	20
60×120×120 mm	milieu	20
Planche d'assise 1200mm	assise	6
Connector (12×70 mm pin)	-	124

Total : 54 pièces