Montageanleitung

Brick Premium Garden Table on Solid Block Legs - GridGarden

TEILELISTE

Nr.	Maß (mm)	Zeichnung	Löcher	Stk
②	60 x 120 x 120		2× Ø12	**24**
①	60 x 120 x 600	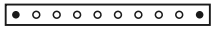	10× Ø12	**24**
	60 x 120 x 1200	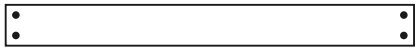	4× Ø12	**6**
	Verbinder	●		**124**

Insgesamt 54 Teile + 124 Dübel.

Nummerierung der Teile nach Länge (längstes = 1).

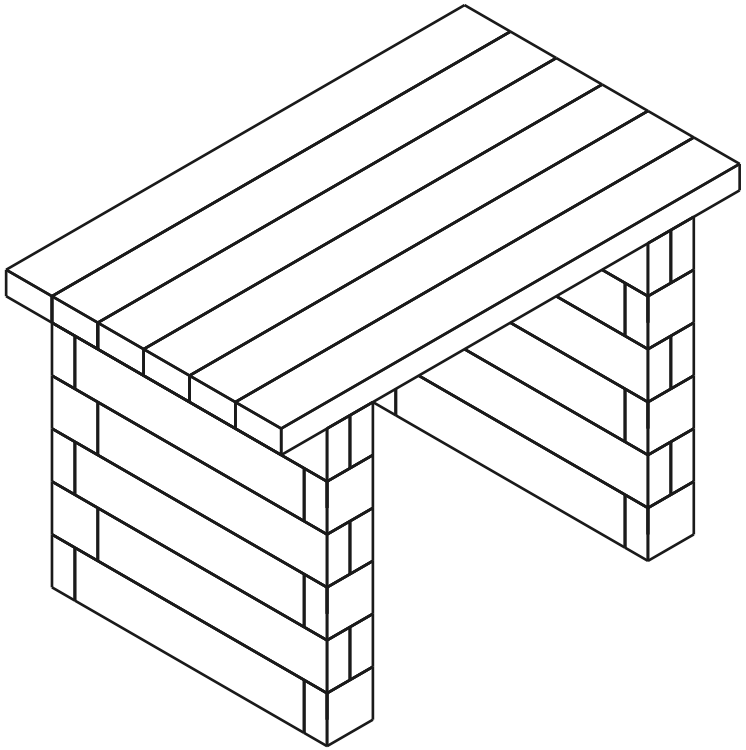

54	**7**	**124**
TEILE	SCHICHTEN	DÜBEL

Schicht 1 / 7

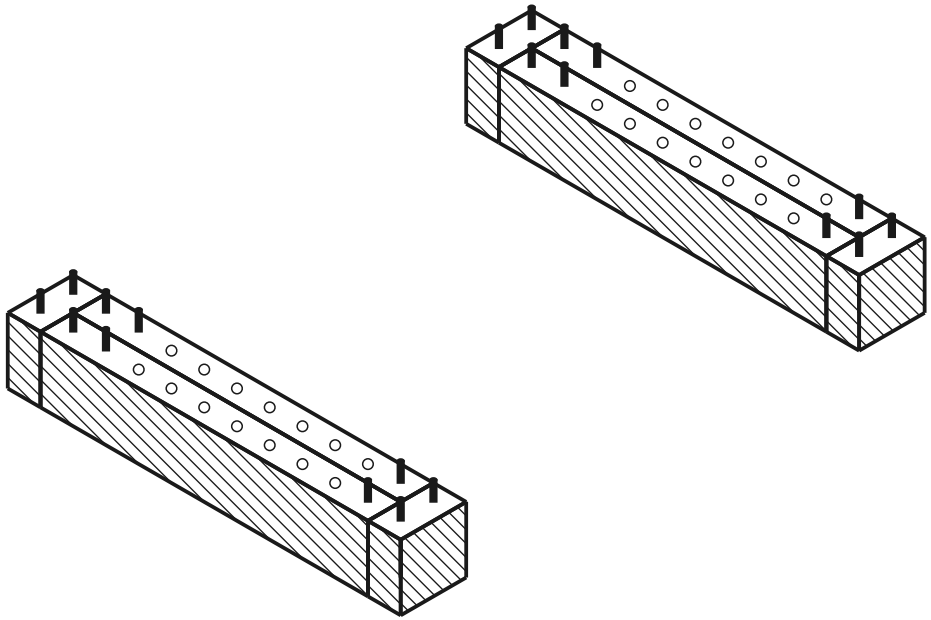

aktuelle Schicht gebaut Dübel Loch

DRAUFSICHT - WELCHES TEIL WOHIN

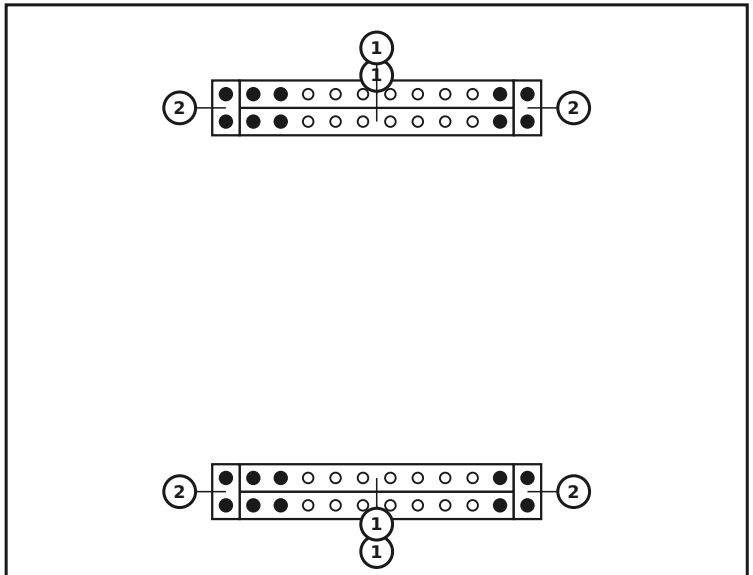

TEILE IN DIESER SCHICHT

Nr.	Maß (mm)	Zeichnung	Löcher	Stk
2	60 x 120 x 120		2× Ø12	**4**
1	60 x 120 x 600		10× Ø12	**4**
	Verbinder			**20**

Schicht 2 / 7

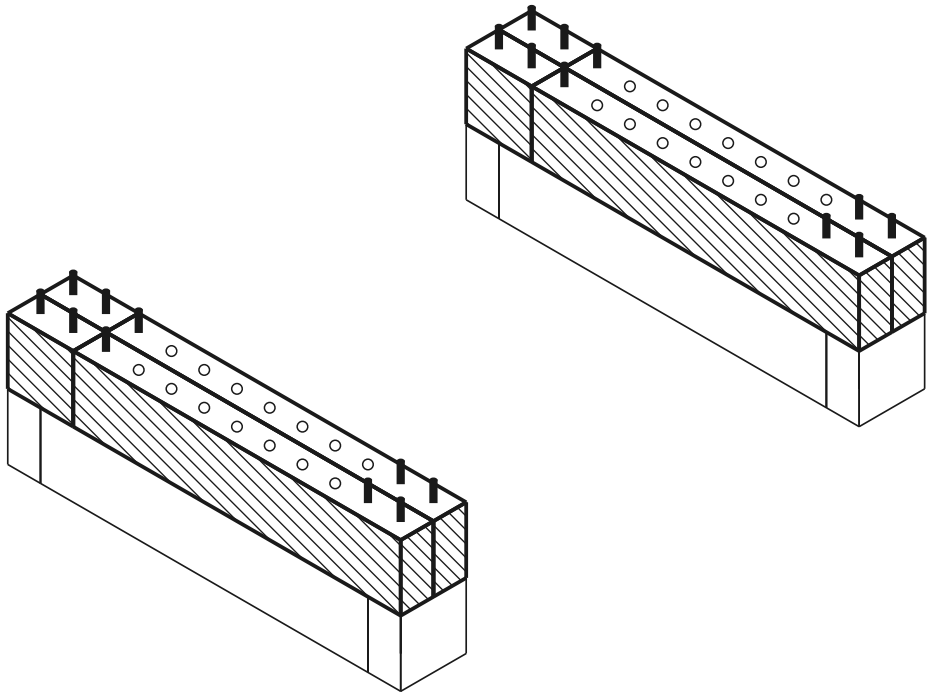

aktuelle Schicht gebaut Dübel Loch

DRAUFSICHT - WELCHES TEIL WOHIN

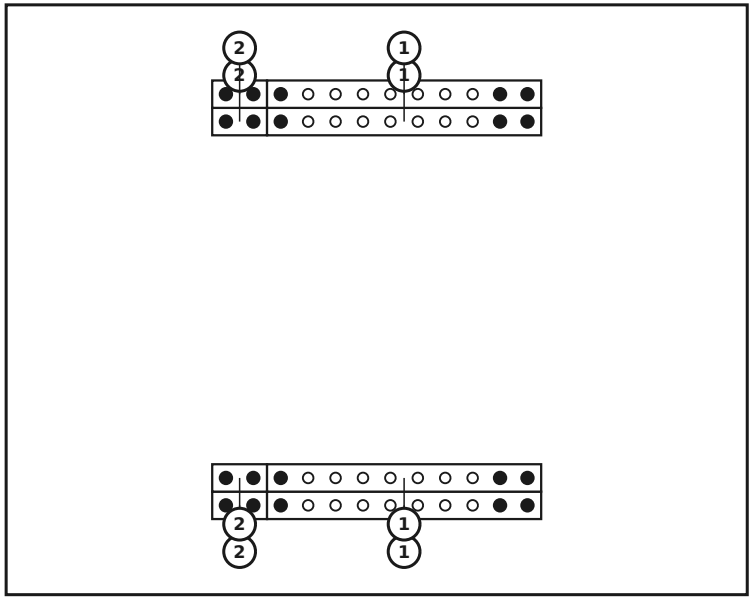

TEILE IN DIESER SCHICHT

Nr.	Maß (mm)	Zeichnung	Löcher	Stk
2	60 x 120 x 120		2× Ø12	**4**
1	60 x 120 x 600		10× Ø12	**4**
	Verbinder			**20**

Schicht 3 / 7

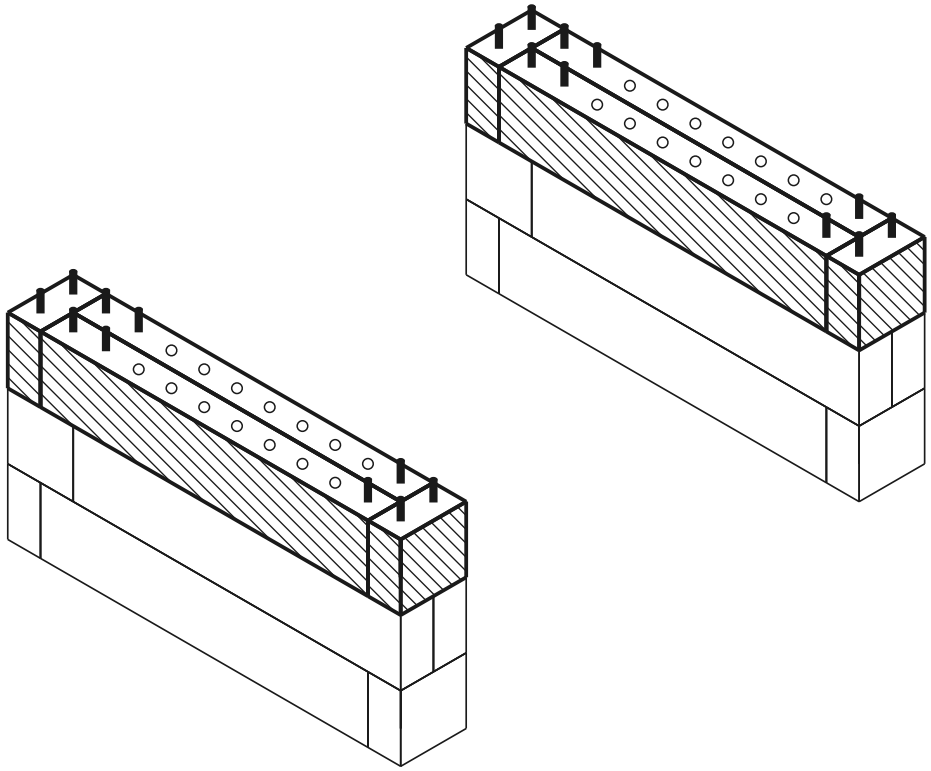

aktuelle Schicht gebaut Dübel Loch

DRAUFSICHT - WELCHES TEIL WOHIN

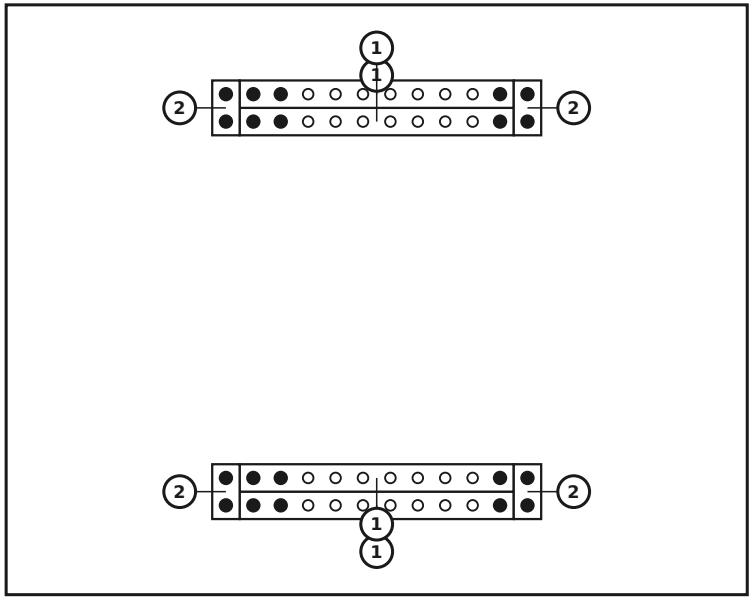

TEILE IN DIESER SCHICHT

Nr.	Maß (mm)	Zeichnung	Löcher	Stk
2	60 x 120 x 120		2× Ø12	**4**
1	60 x 120 x 600		10× Ø12	**4**
	Verbinder			**20**

Schicht 4 / 7

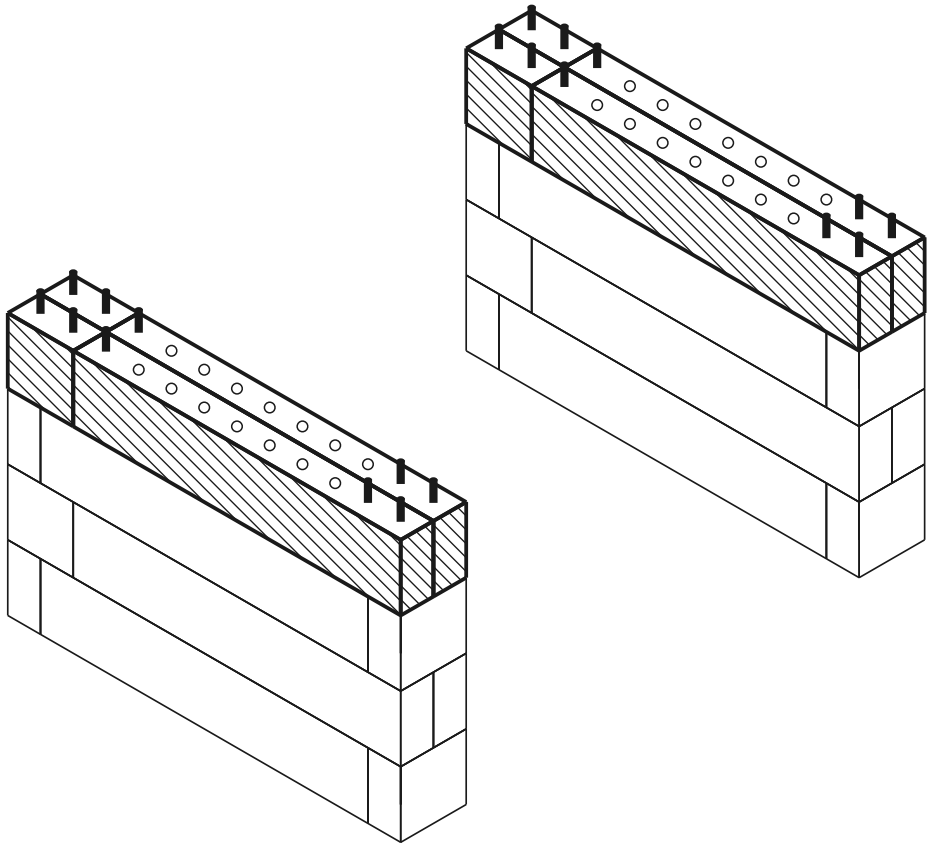

aktuelle Schicht gebaut Dübel Loch

DRAUFSICHT - WELCHES TEIL WOHIN

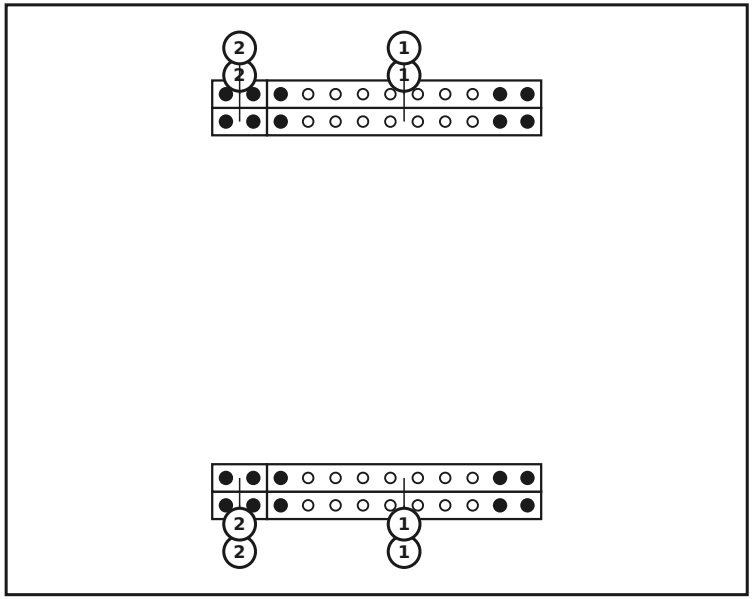

TEILE IN DIESER SCHICHT

Nr.	Maß (mm)	Zeichnung	Löcher	Stk
2	60 x 120 x 120		2× Ø12	**4**
1	60 x 120 x 600		10× Ø12	**4**
	Verbinder			**20**

Schicht 5 / 7

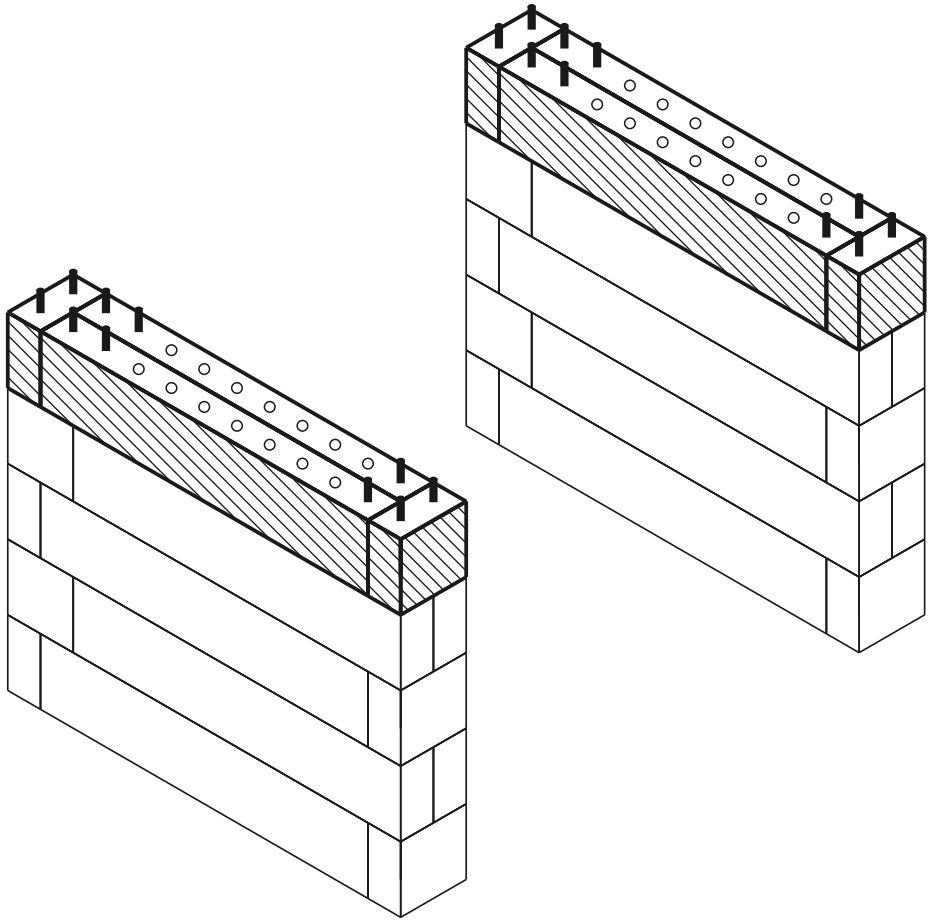

aktuelle Schicht gebaut Dübel Loch

DRAUFSICHT - WELCHES TEIL WOHIN

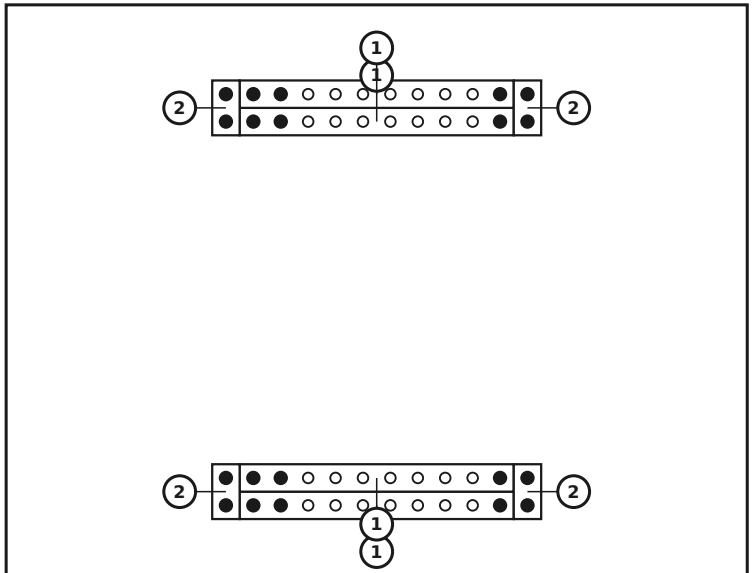

TEILE IN DIESER SCHICHT

Nr.	Maß (mm)	Zeichnung	Löcher	Stk
2	60 x 120 x 120		2× Ø12	**4**
1	60 x 120 x 600		10× Ø12	**4**
	Verbinder			**20**

Schicht 6 / 7

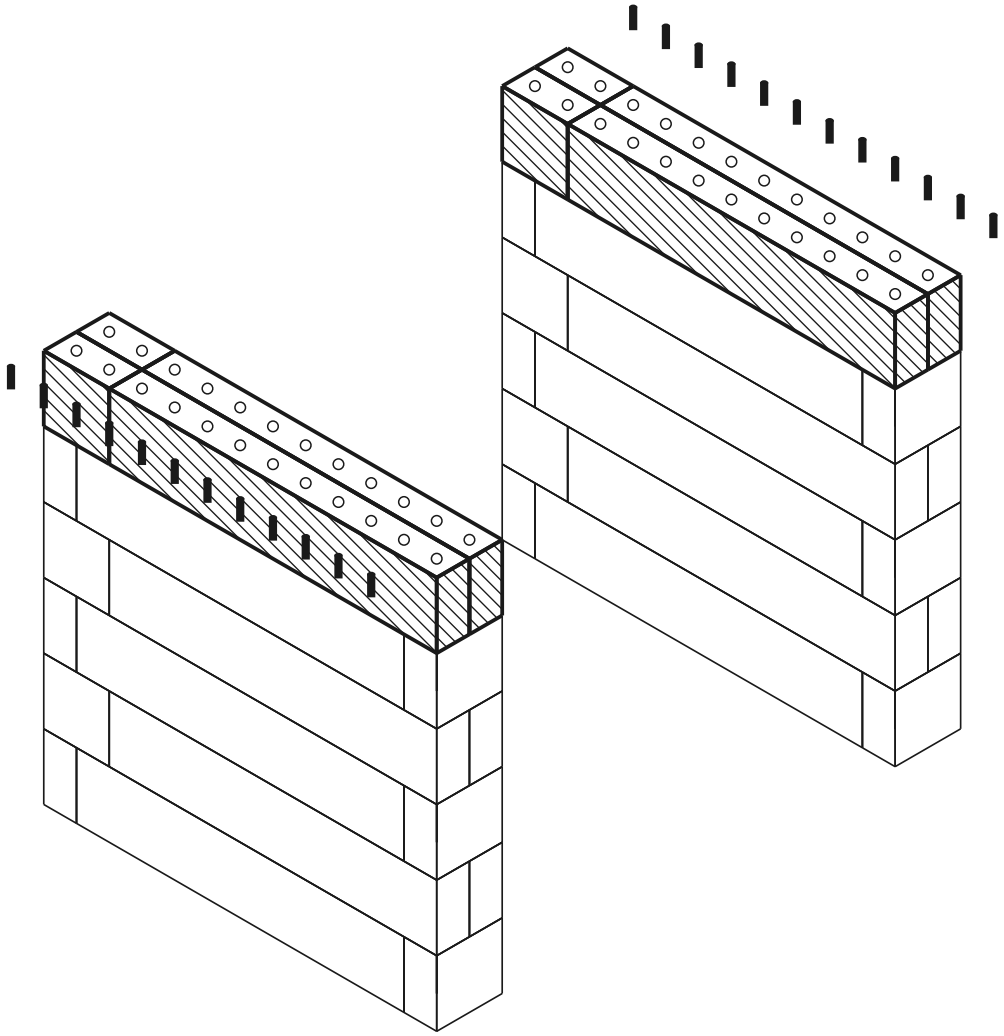

aktuelle Schicht gebaut Dübel Loch

DRAUFSICHT - WELCHES TEIL WOHIN

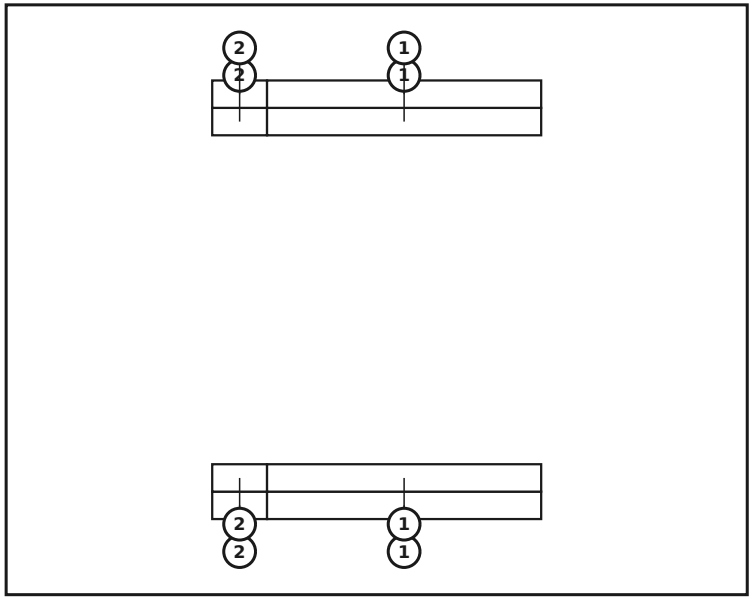

TEILE IN DIESER SCHICHT

Nr.	Maß (mm)	Zeichnung	Löcher	Stk
2	60 x 120 x 120		2× Ø12	**4**
1	60 x 120 x 600		10× Ø12	**4**
	Verbinder			**0**

Schicht 7 / 7 — Sitzplatte einsetzen

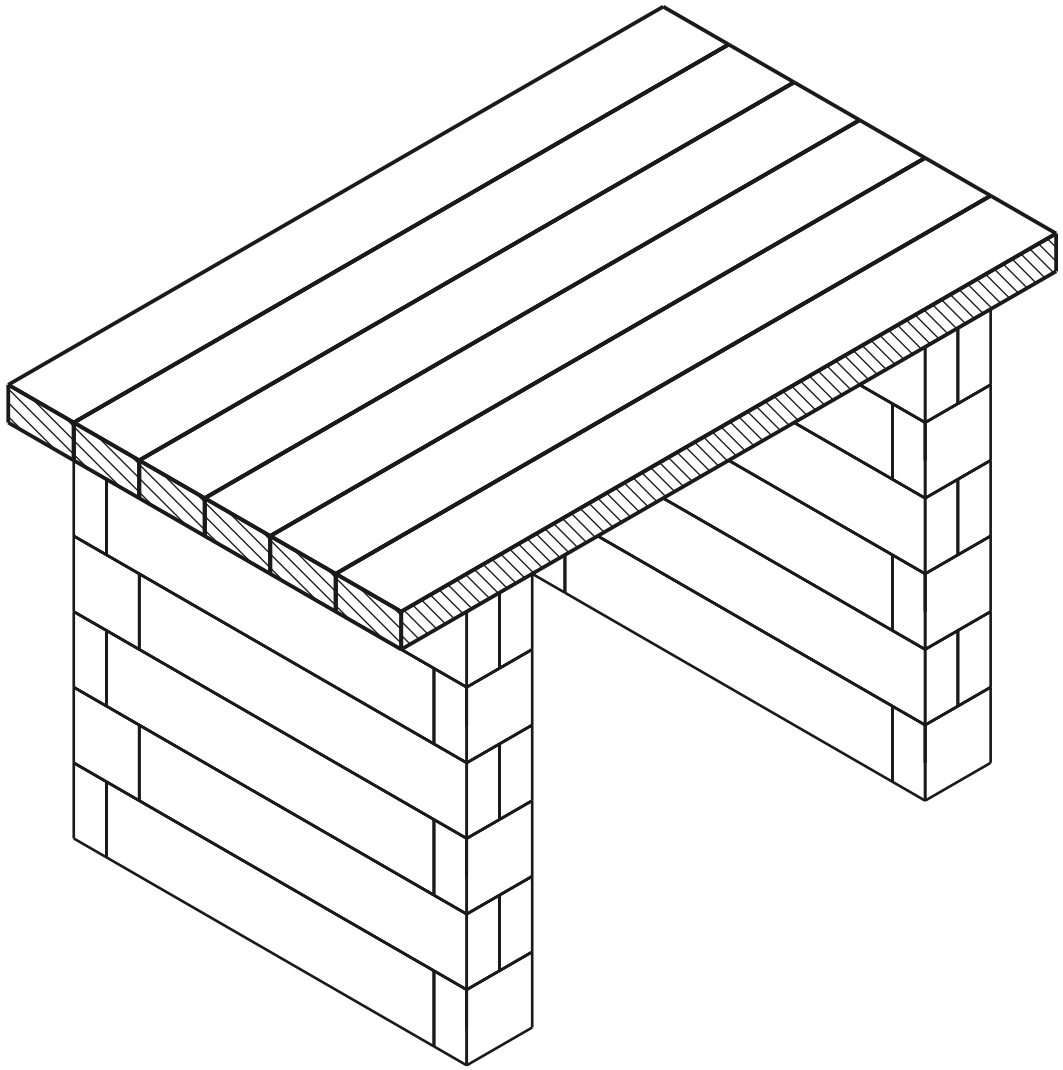

aktuelle Schicht gebaut Dübel Loch

Schlagen Sie die Verbinder in die oberste Schicht der Wand und setzen Sie die Sitzplatte von oben auf.

DRAUFSICHT - WELCHES TEIL WOHIN

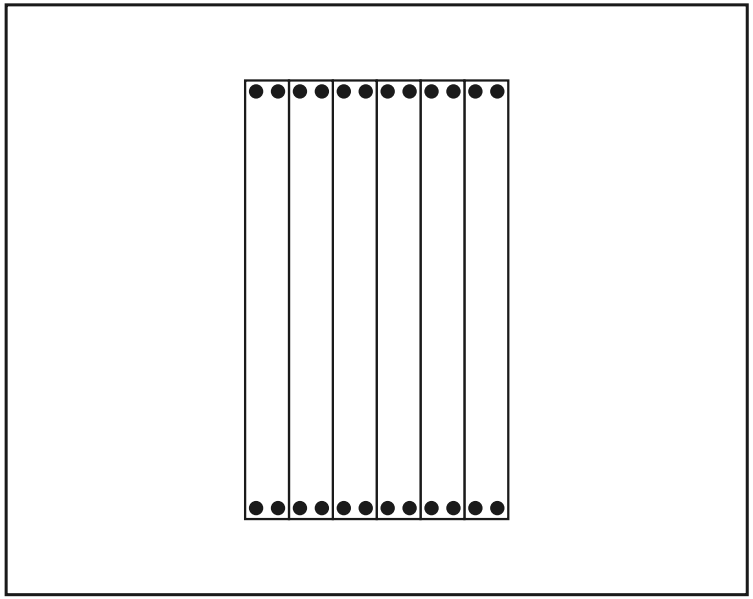

TEILE IN DIESER SCHICHT

Maß (mm)	Zeichnung	Löcher	Stk
60 x 120 x 1200		4× Ø12	**6**
Verbinder			**24**

Fertiges Modell

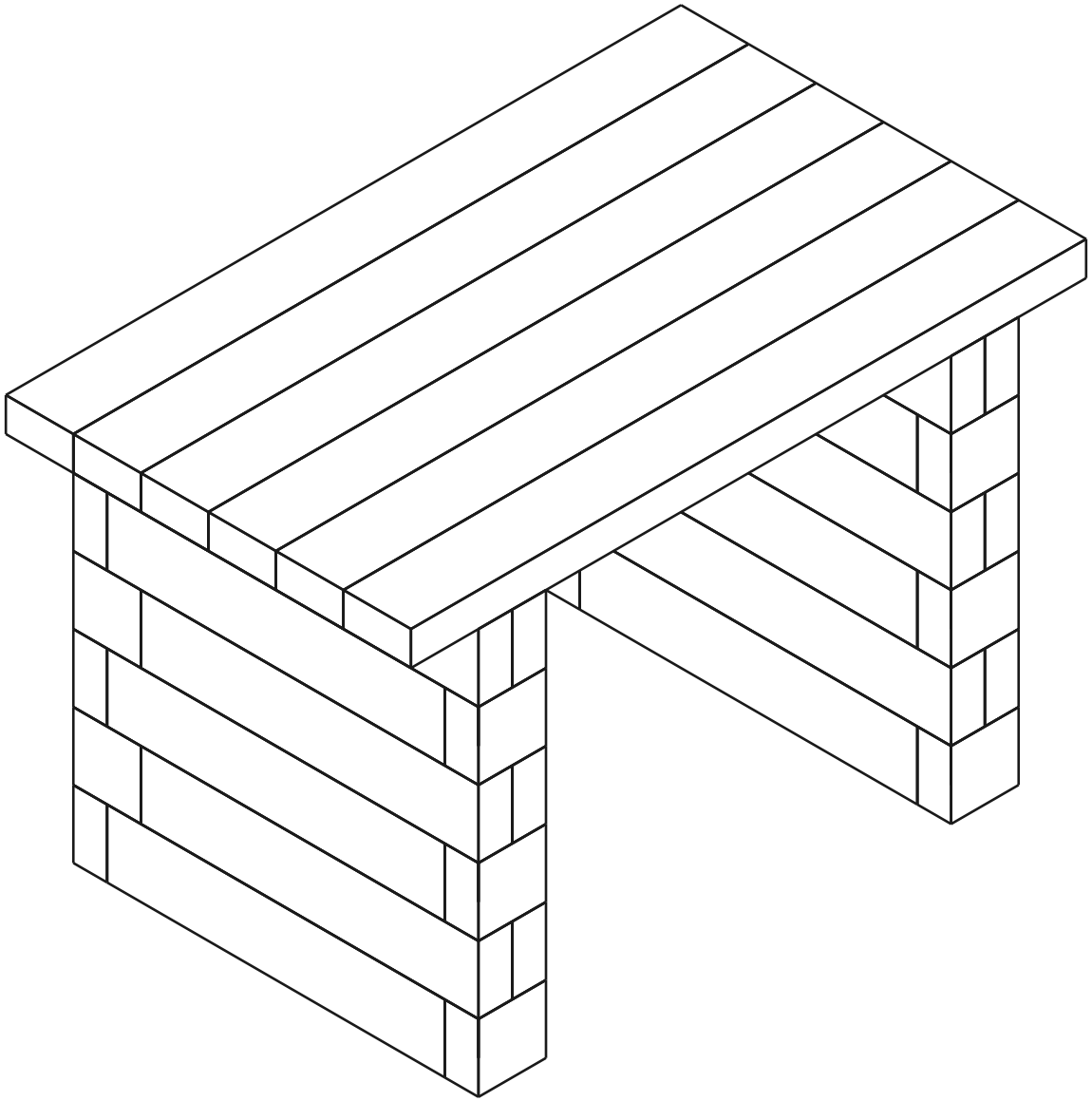

Materialliste (BOM)

Teil	Rolle	Stk
60×120×600 mm (BOTTOM)	unten	4
60×120×120 mm (BOTTOM)	unten	4
60×120×600 mm	Mitte	20
60×120×120 mm	Mitte	20
Sitzplatte 1200mm	Sitzfläche	6
Connector (12×70 mm pin)	-	124

Gesamt: 54 Teile