Montážní návod

Brick Premium Garden Table on Solid Block Legs - GridGarden

SOUPIS DÍLŮ

č.	rozměr (mm)	nákres	díry	ks
②	60 x 120 x 120		2× Ø12	**24**
①	60 x 120 x 600		10× Ø12	**24**
	60 x 120 x 1200	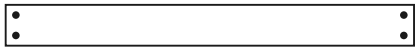	4× Ø12	**6**
	Konektory	●		**124**

Celkem 54 dílů + 124 kolíků.
Číslování dílů podle délky (nejdelší = 1).

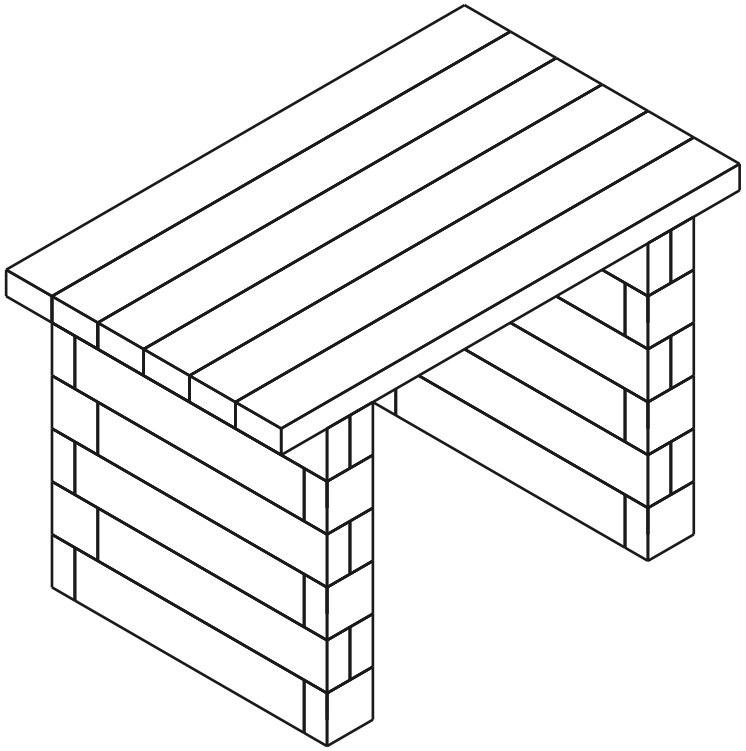

54 DÍLŮ	**7** VRSTEV	**124** KOLÍKY

Vrstva 1 / 7

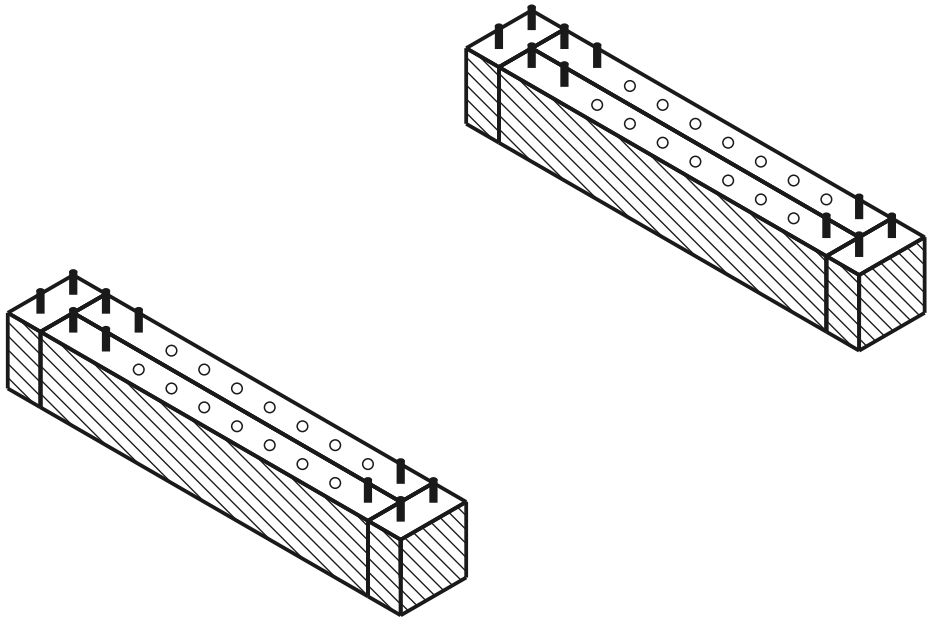

aktuální vrstva postaveno kolík díra

POHLED SHORA - KTERÝ DÍL KAM

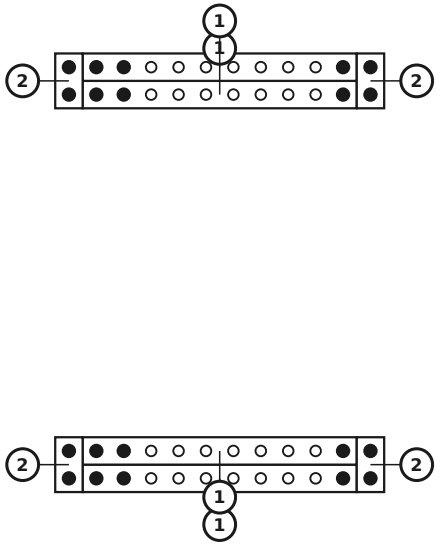

DÍLY V TÉTO VRSTVĚ

č.	rozměr (mm)	nákres	díry	ks
2	60 x 120 x 120		2× Ø12	**4**
1	60 x 120 x 600		10× Ø12	**4**
	Konektory			**20**

Vrstva 2 / 7

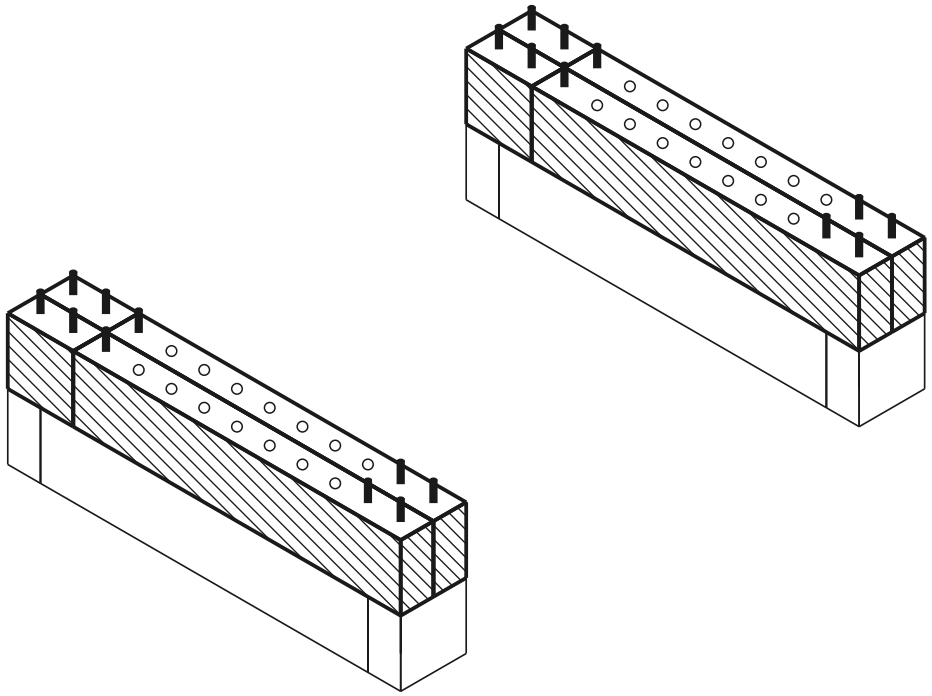

aktuální vrstva postaveno kolík díra

POHLED SHORA - KTERÝ DÍL KAM

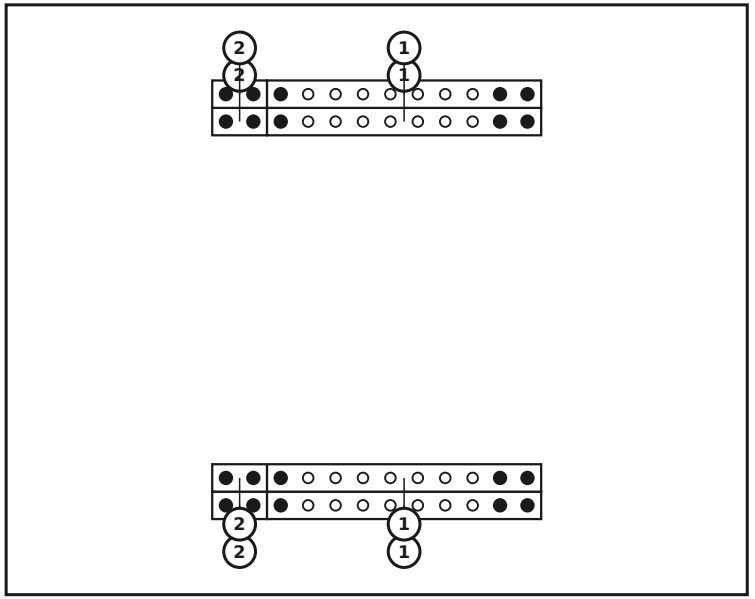

DÍLY V TÉTO VRSTVĚ

č.	rozměr (mm)	nákres	díry	ks
2	60 x 120 x 120		2× Ø12	**4**
1	60 x 120 x 600		10× Ø12	**4**
	Konektory			**20**

Vrstva 3 / 7

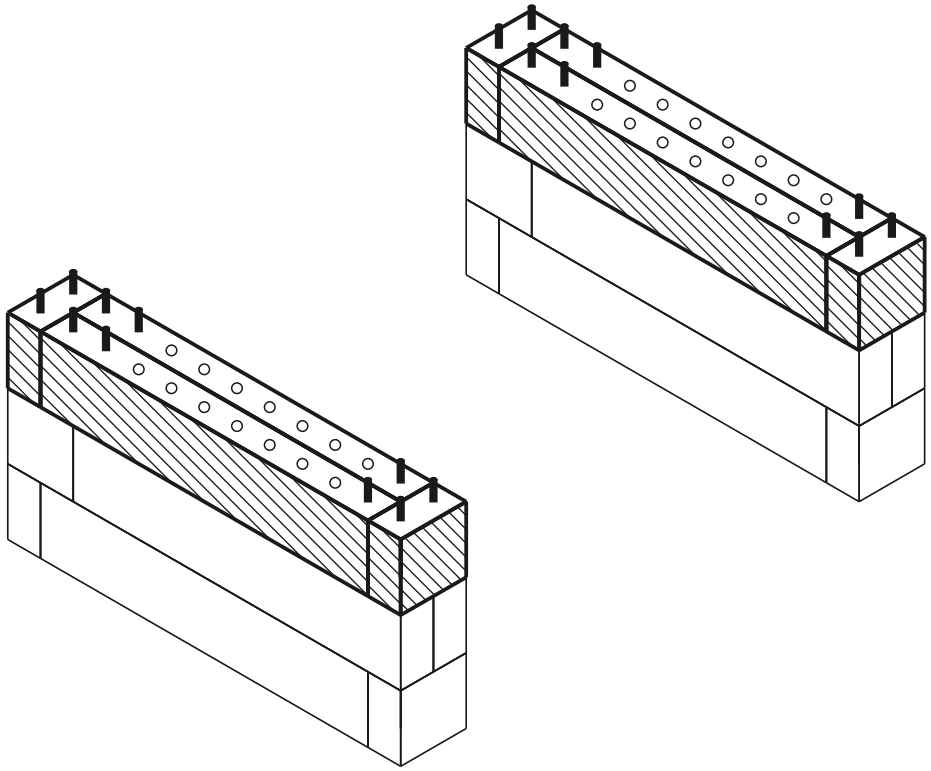

aktuální vrstva postaveno kolík díra

POHLED SHORA - KTERÝ DÍL KAM

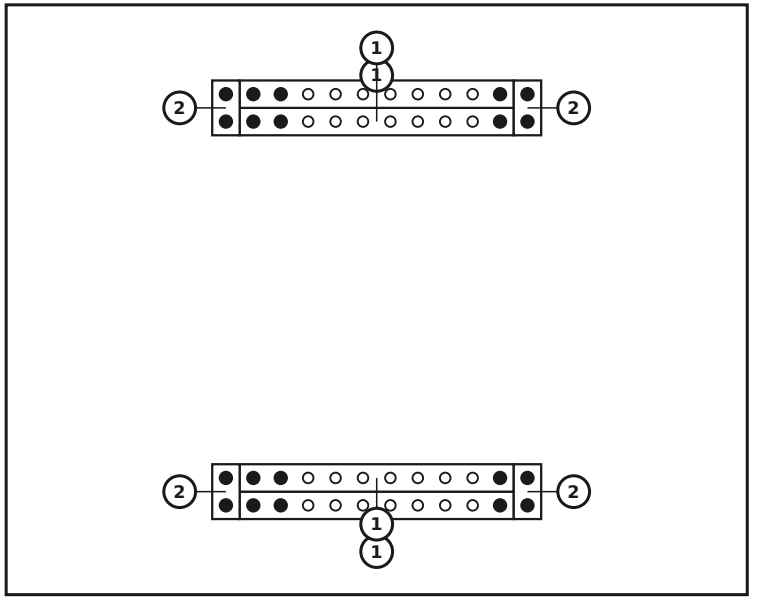

DÍLY V TÉTO VRSTVĚ

č.	rozměr (mm)	nákres	díry	ks
(2)	60 x 120 x 120		2× Ø12	**4**
(1)	60 x 120 x 600		10× Ø12	**4**
	Konektory			**20**

Vrstva 4 / 7

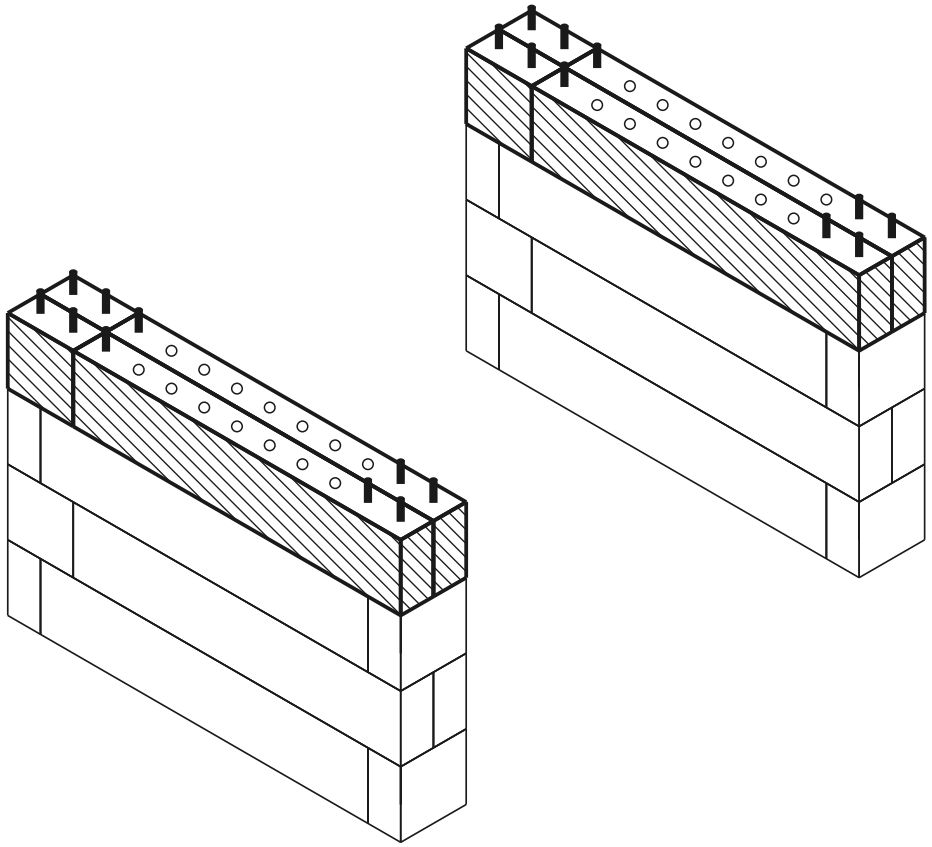

aktuální vrstva postaveno kolík díra

POHLED SHORA - KTERÝ DÍL KAM

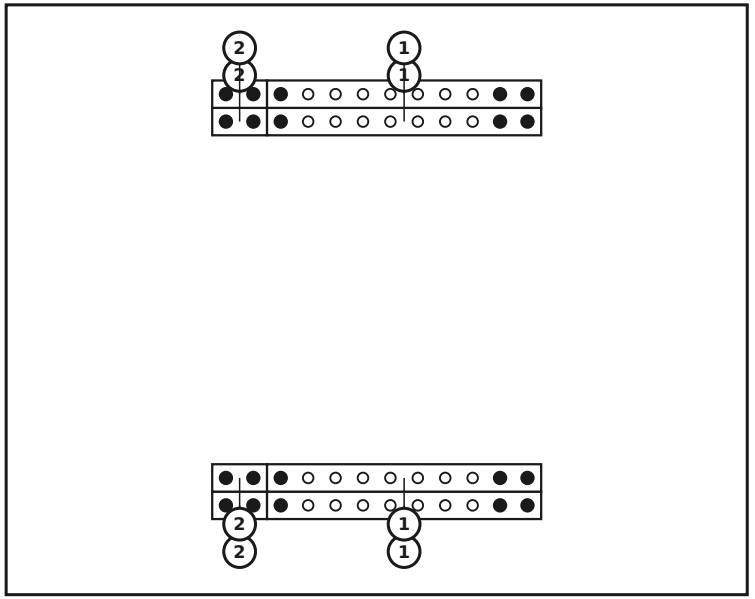

DÍLY V TÉTO VRSTVĚ

č.	rozměr (mm)	nákres	díry	ks
2	60 x 120 x 120		2× Ø12	**4**
1	60 x 120 x 600		10× Ø12	**4**
	Konektory			**20**

Vrstva 5 / 7

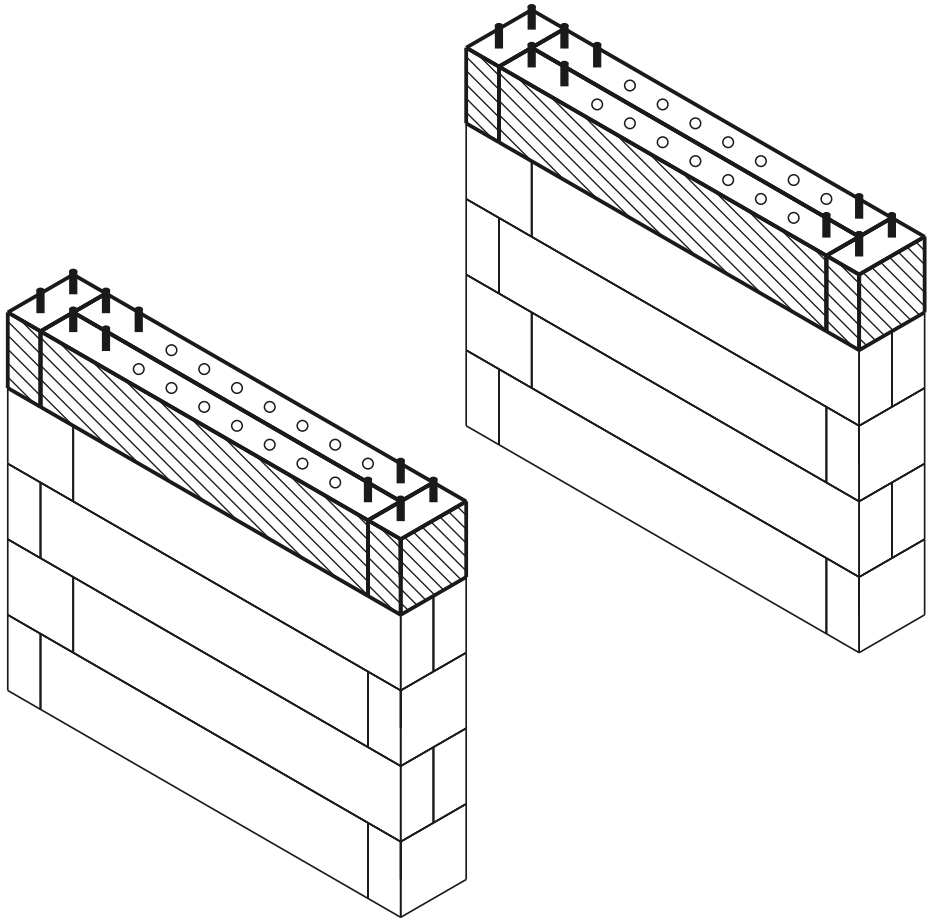

aktuální vrstva postaveno kolík díra

POHLED SHORA - KTERÝ DÍL KAM

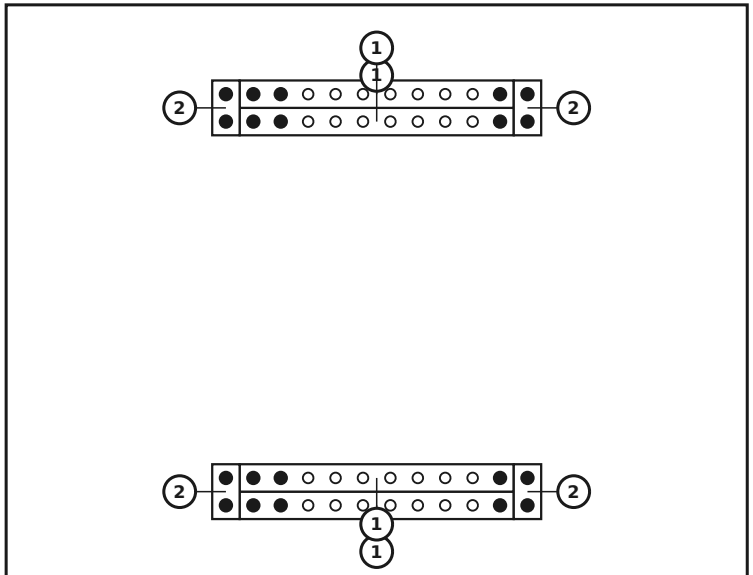

DÍLY V TÉTO VRSTVĚ

č.	rozměr (mm)	nákres	díry	ks
2	60 x 120 x 120		2× Ø12	**4**
1	60 x 120 x 600		10× Ø12	**4**
	Konektory			**20**

Vrstva 6 / 7

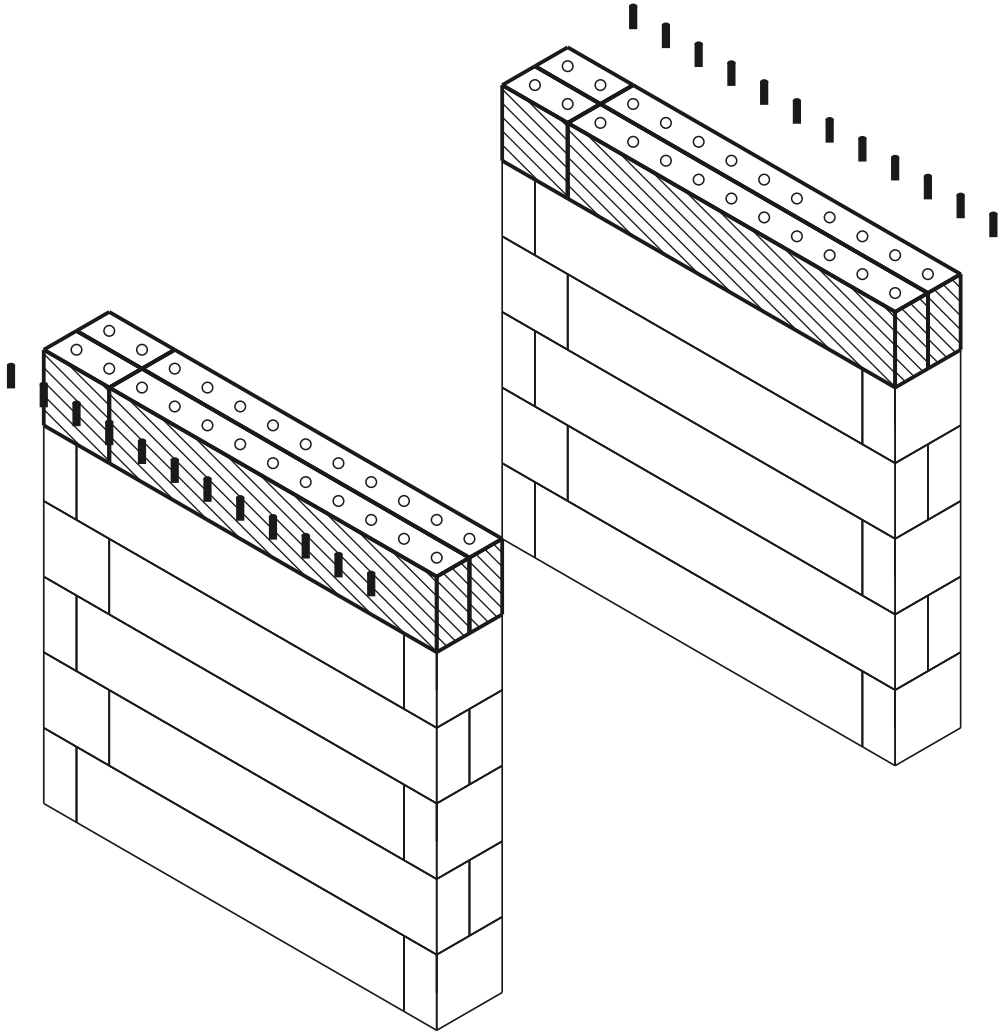

aktuální vrstva postaveno kolík díra

POHLED SHORA - KTERÝ DÍL KAM

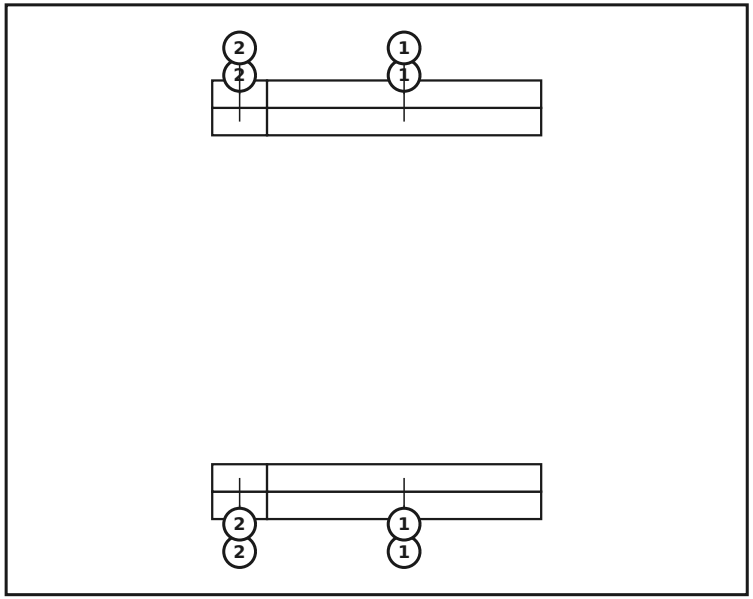

DÍLY V TÉTO VRSTVĚ

č.	rozměr (mm)	nákres	díry	ks
2	60 x 120 x 120		2× Ø12	**4**
1	60 x 120 x 600		10× Ø12	**4**
	Konektory			**0**

Vrstva 7 / 7 — Osazení sedací desky

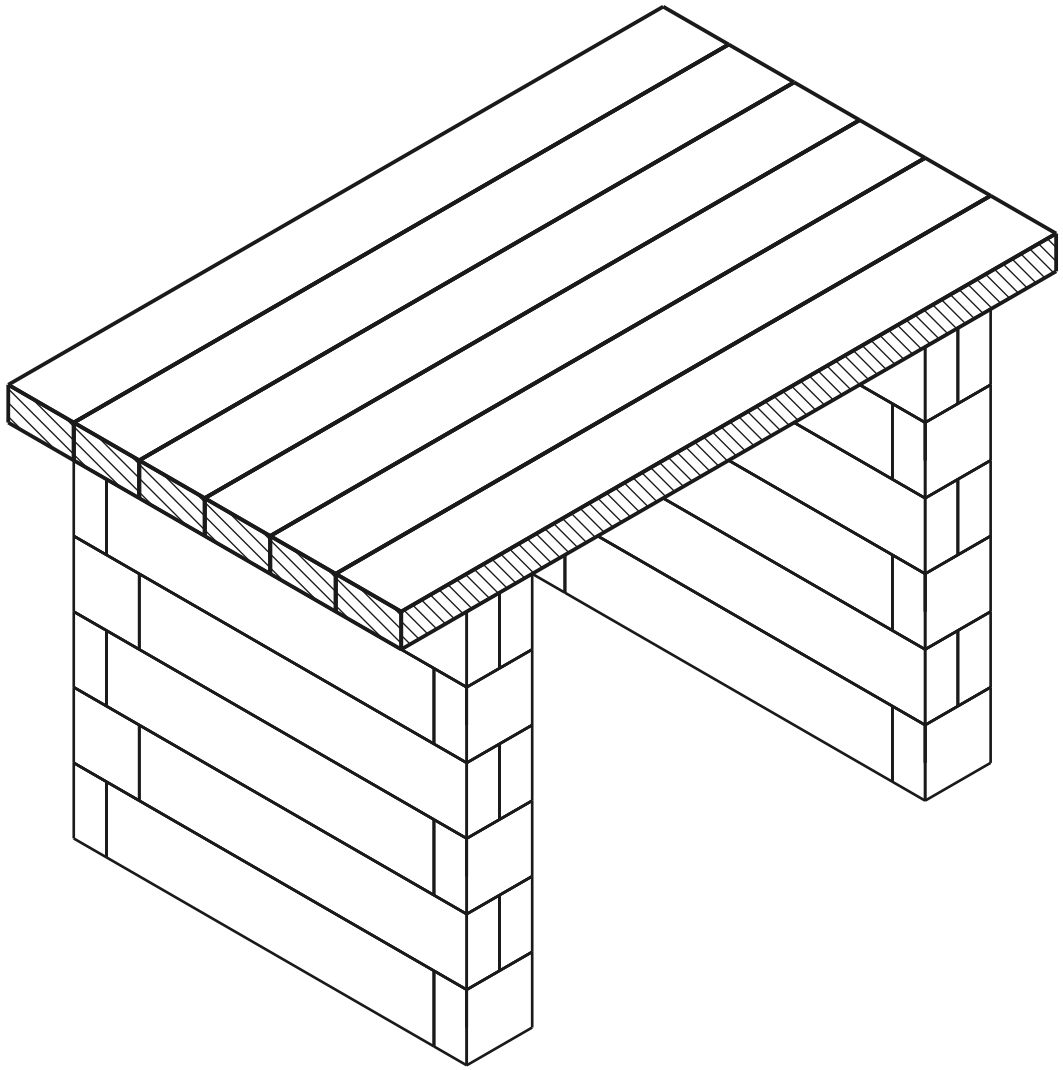

aktuální vrstva postaveno kolík díra

POHLED SHORA - KTERÝ DÍL KAM

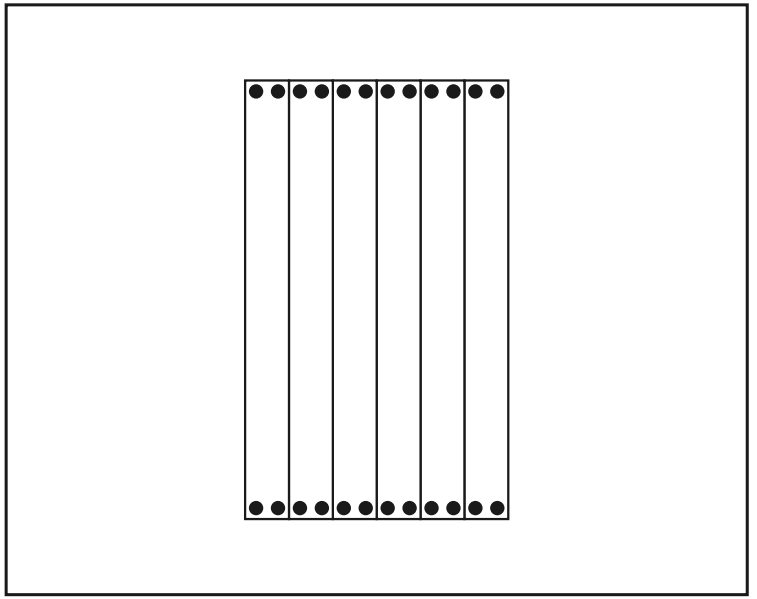

DÍLY V TÉTO VRSTVĚ

rozměr (mm)	nákres	díry	ks
60 x 120 x 1200		4× Ø12	**6**
Konektory	●		**24**

Zarazte kolíky do horní vrstvy stěny, poté na ně shora osad'te sedací desku.

Hotový model

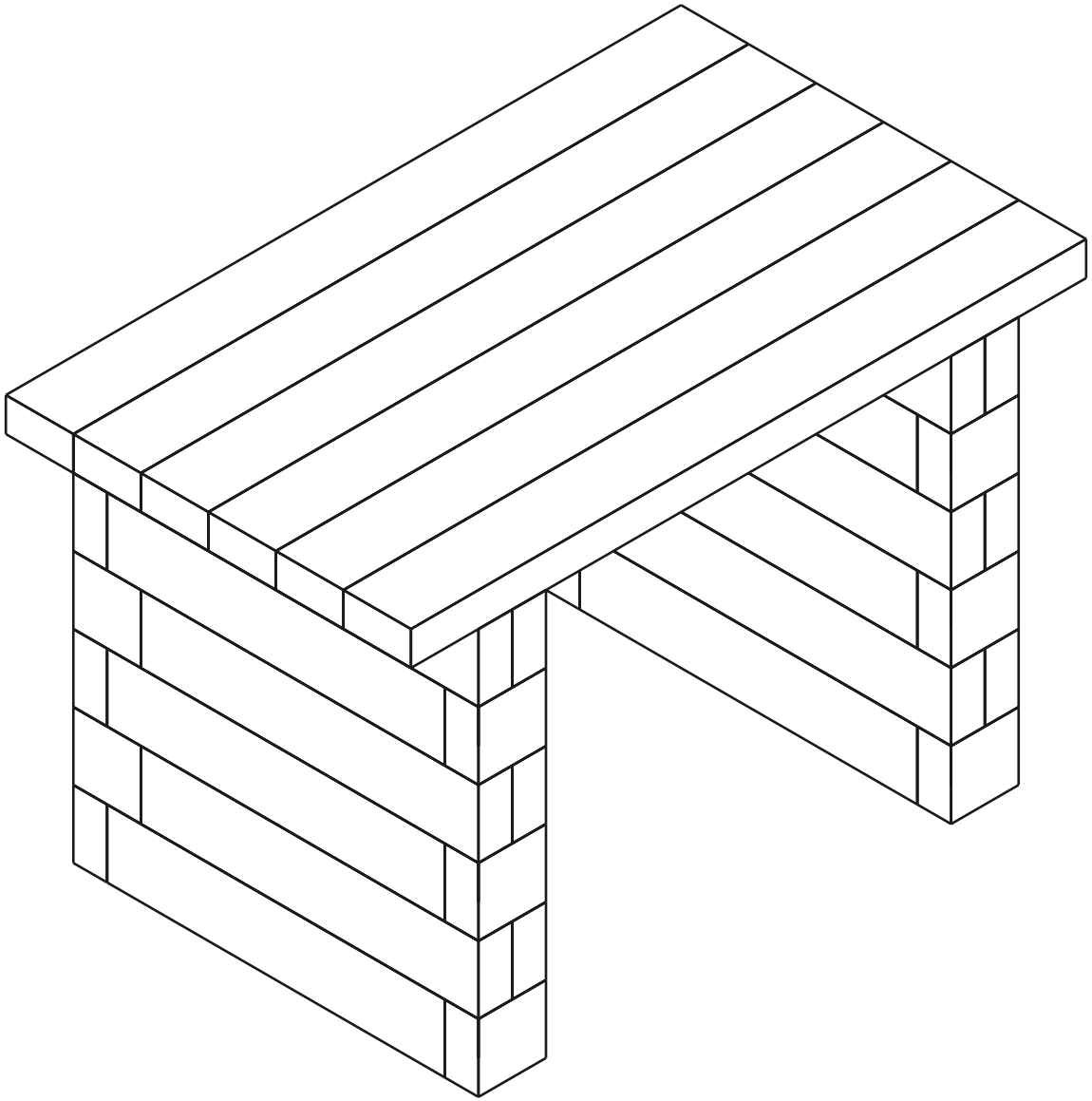

Rozpis materiálu (BOM)

Dílec	Role	Ks
60×120×600 mm (BOTTOM)	spodek	4
60×120×120 mm (BOTTOM)	spodek	4
60×120×600 mm	střed	20
60×120×120 mm	střed	20
Sedací deska 1200mm	sedák	6
Connector (12×70 mm pin)	-	124

Celkem: 54 dílů