Montážny návod

Záhradná zostava na sedenie — stôl a dve lavice Brick Premium - GridGarden

SÚPIS DIELOV

č.	rozmer (mm)	nákres	diery	ks
④	60 x 120 x 120		2× Ø12	**32**
③	60 x 120 x 360		6× Ø12	**8**
②	60 x 120 x 480		8× Ø12	**16**
①	60 x 120 x 600	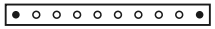	10× Ø12	**24**
	60 x 120 x 1200	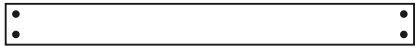	4× Ø12	**14**
	Konektory	●		**220**

Spolu 94 dielcov + 220 kolíkov.
Číslovanie dielov podľa dĺžky (najdlhší = 1).

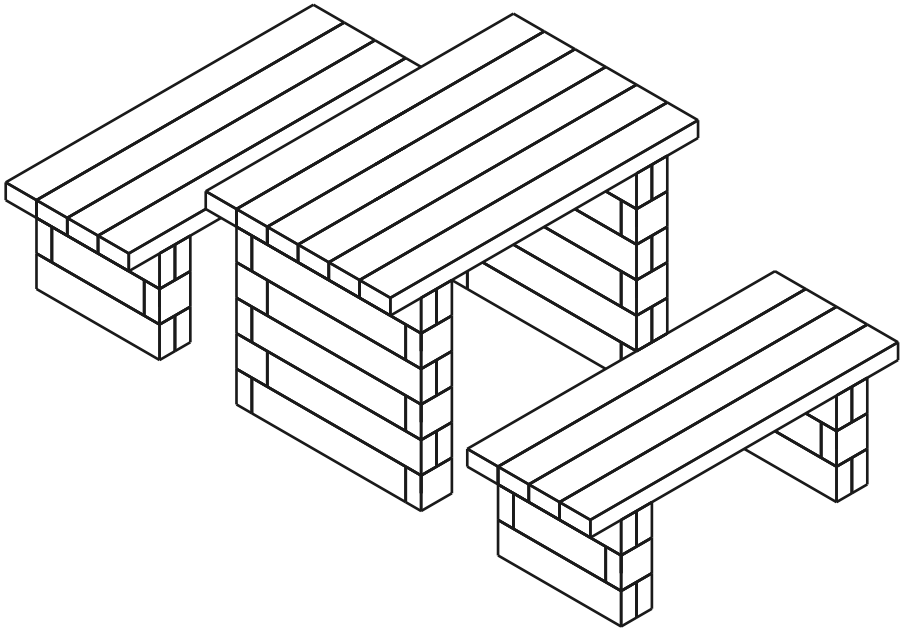

94	**8**	**220**
DIELOV	VRSTIEV	KOLÍKY

Vrstva 1 / 8

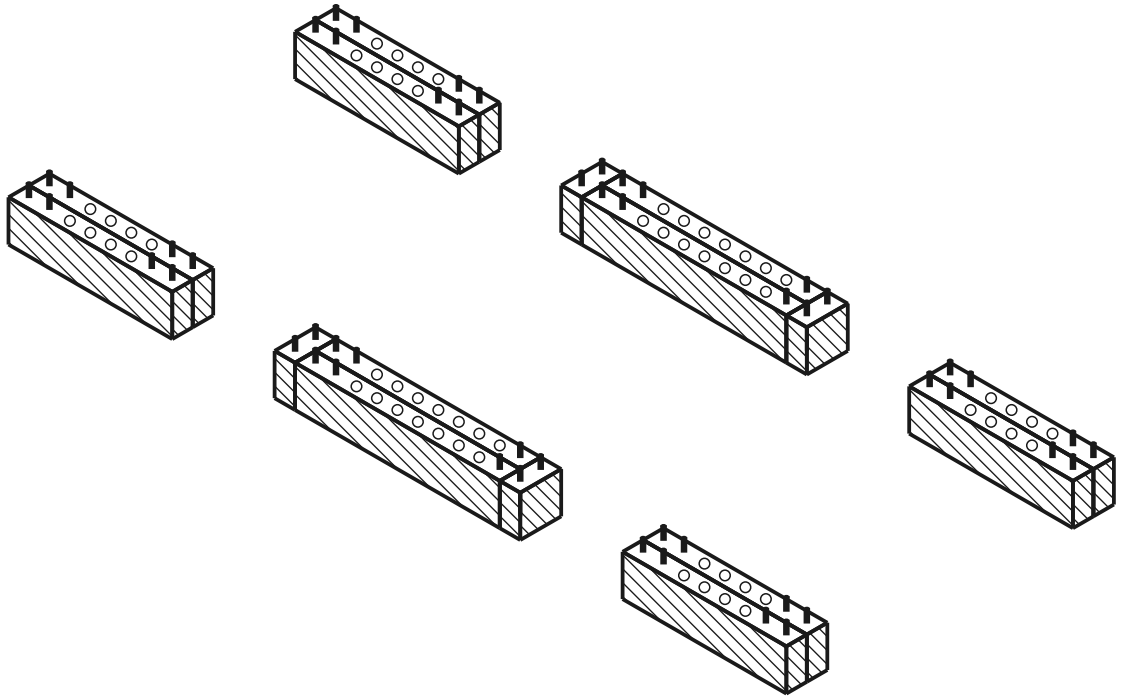

aktuálna vrstva postavené kolík diera

POHĽAD ZHORA - KTORÝ DIEL KAM

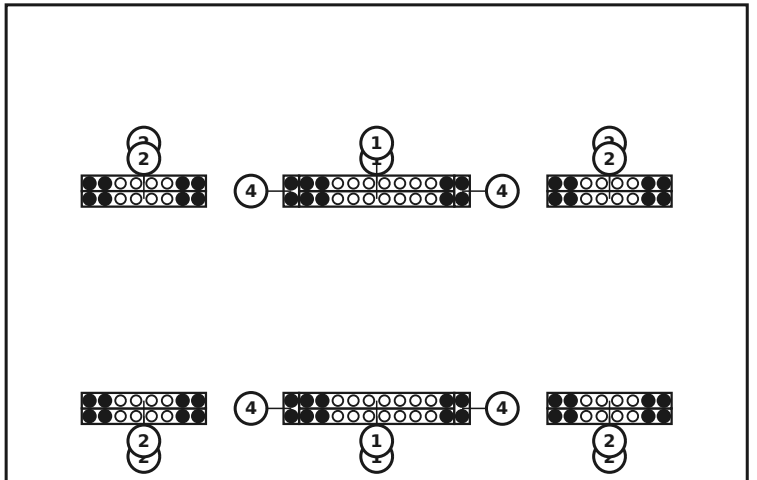

DIELY V TEJTO VRSTVE

č.	rozmer (mm)	nákres	diery	ks
4	60 x 120 x 120		2× Ø12	**4**
2	60 x 120 x 480		8× Ø12	**8**
1	60 x 120 x 600		10× Ø12	**4**
	Konektory	●		**52**

Vrstva 2 / 8

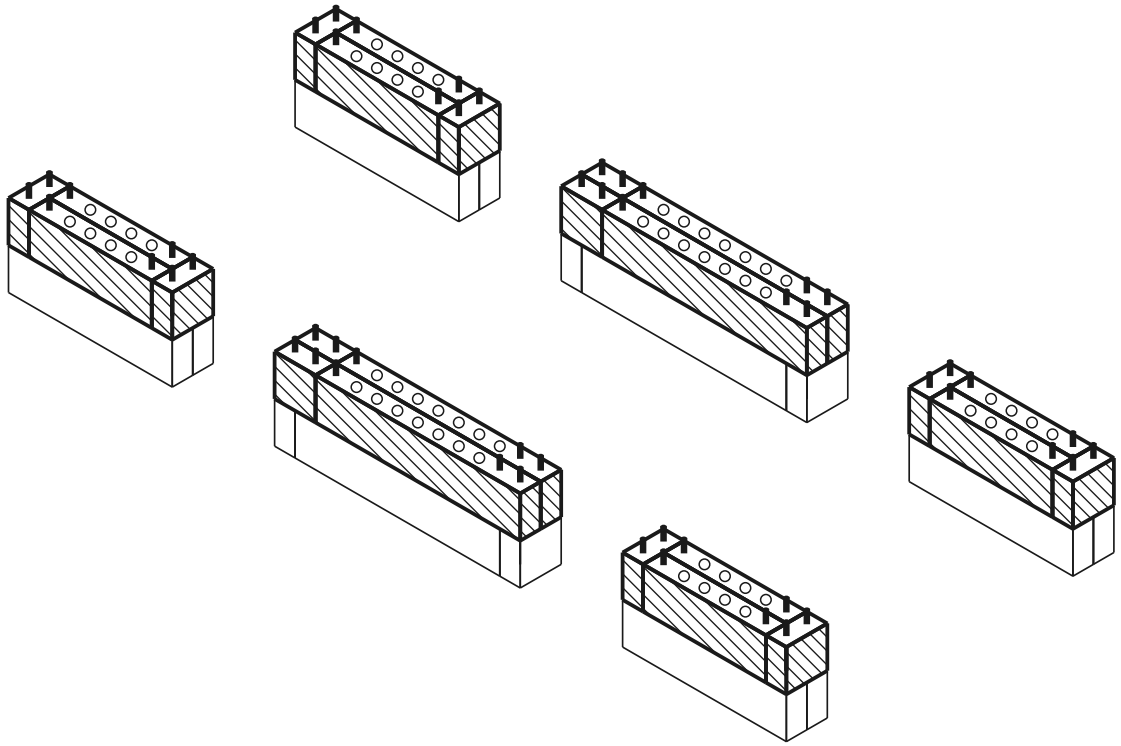

aktuálna vrstva postavené kolík diera

POHĽAD ZHORA - KTORÝ DIEL KAM

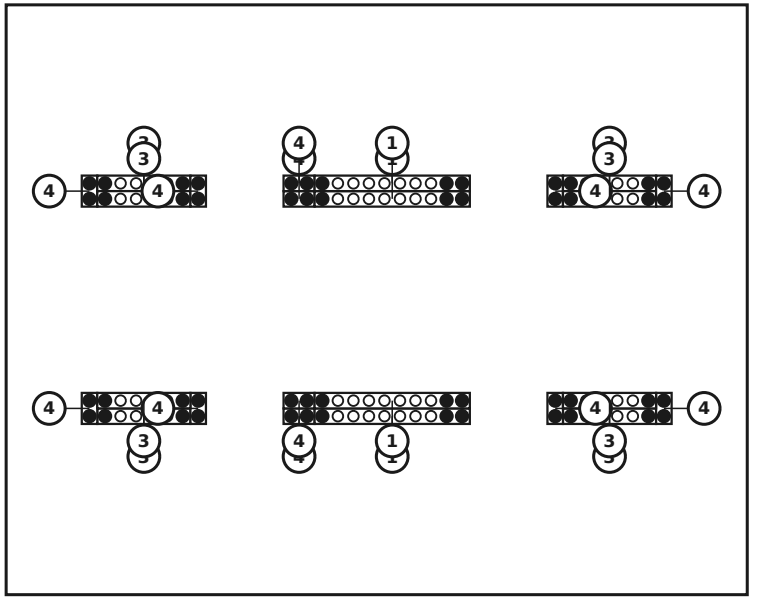

DIELY V TEJTO VRSTVE

č.	rozmer (mm)	nákres	diery	ks
4	60 x 120 x 120	• •	2× Ø12	**12**
3	60 x 120 x 360	• ○ ○ ○ ○ •	6× Ø12	**8**
1	60 x 120 x 600	• ○ ○ ○ ○ ○ ○ ○ ○ •	10× Ø12	**4**
	Konektory	●		**52**

Vrstva 3 / 8

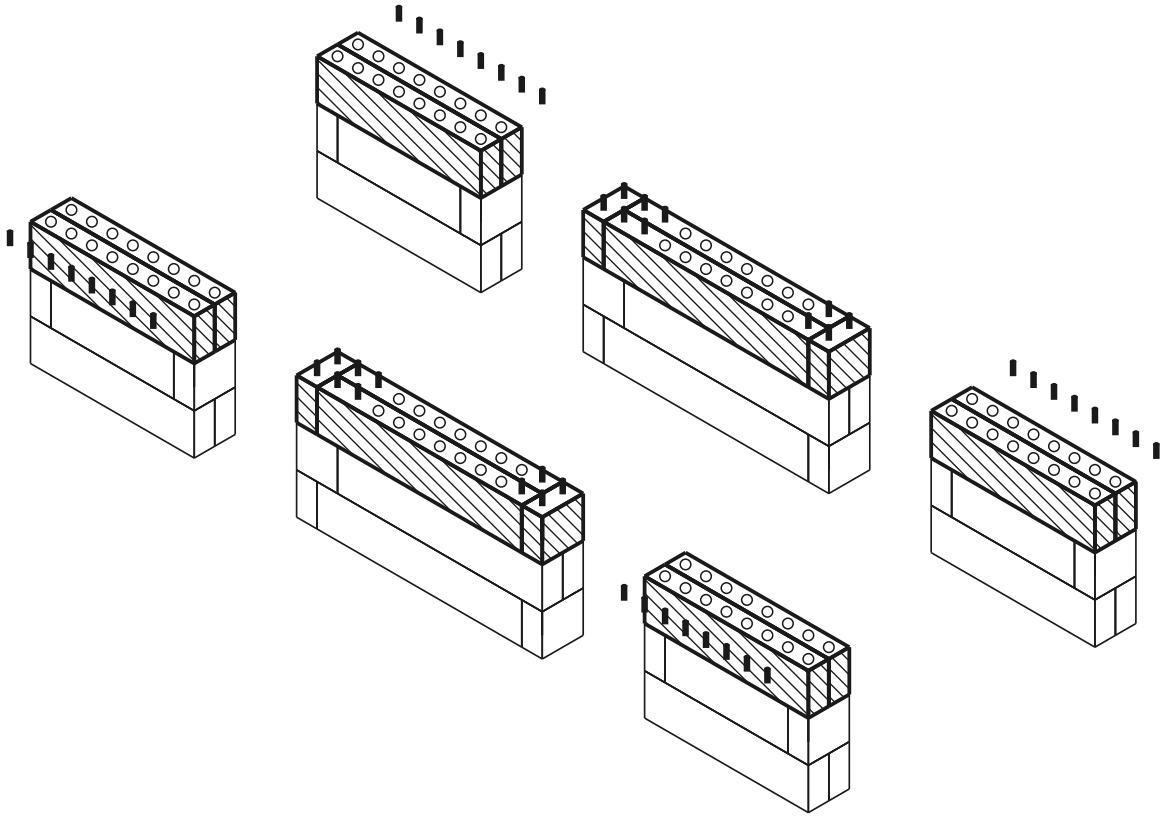

aktuálna vrstva postavené kolík diera

POHĽAD ZHORA - KTORÝ DIEL KAM

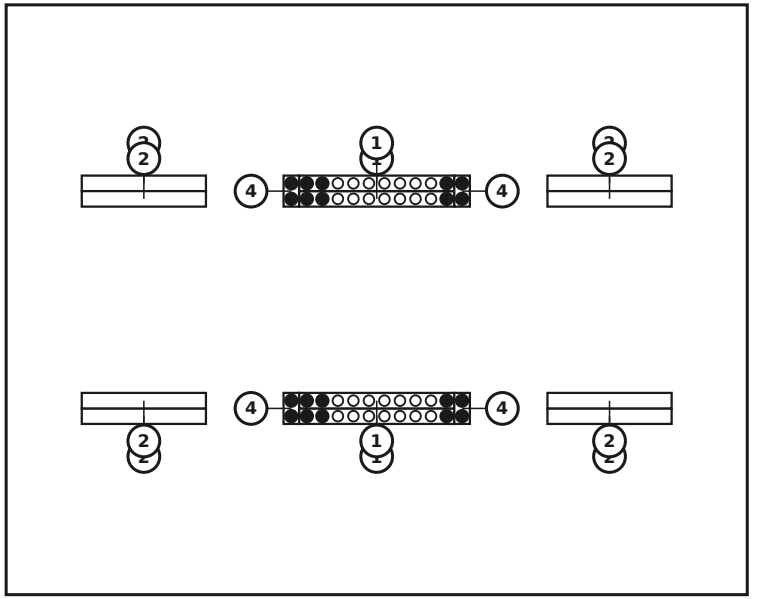

DIELY V TEJTO VRSTVE

č.	rozmer (mm)	nákres	diery	ks
4	60 x 120 x 120		2× Ø12	**4**
2	60 x 120 x 480		8× Ø12	**8**
1	60 x 120 x 600		10× Ø12	**4**
	Konektory	●		**20**

Vrstva 4 / 8 — Osadenie sedacej dosky

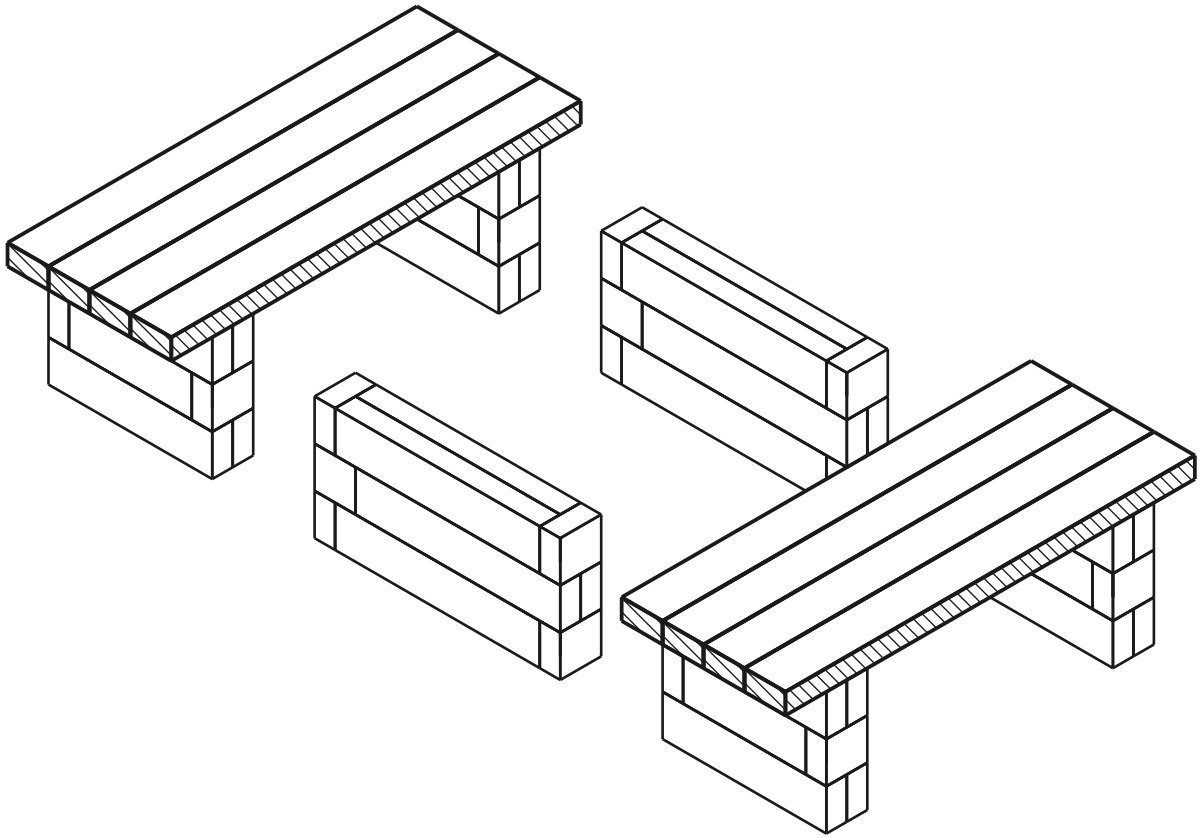

POHĽAD ZHORA - KTORÝ DIEL KAM

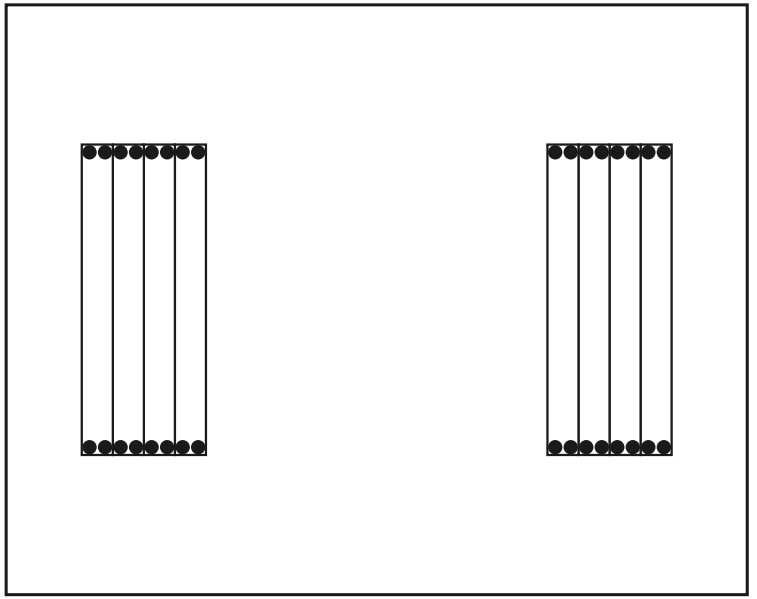

DIELY V TEJTO VRSTVE

rozmer (mm)	nákres	diery	ks
60 x 120 x 1200		4× Ø12	**8**
Konektory	●		**32**

aktuálna vrstva postavené kolík diera

Kolíky natlčte do vrchnej vrstvy steny, sedaciu dosku osaďte zhora na ne.

Vrstva 5 / 8

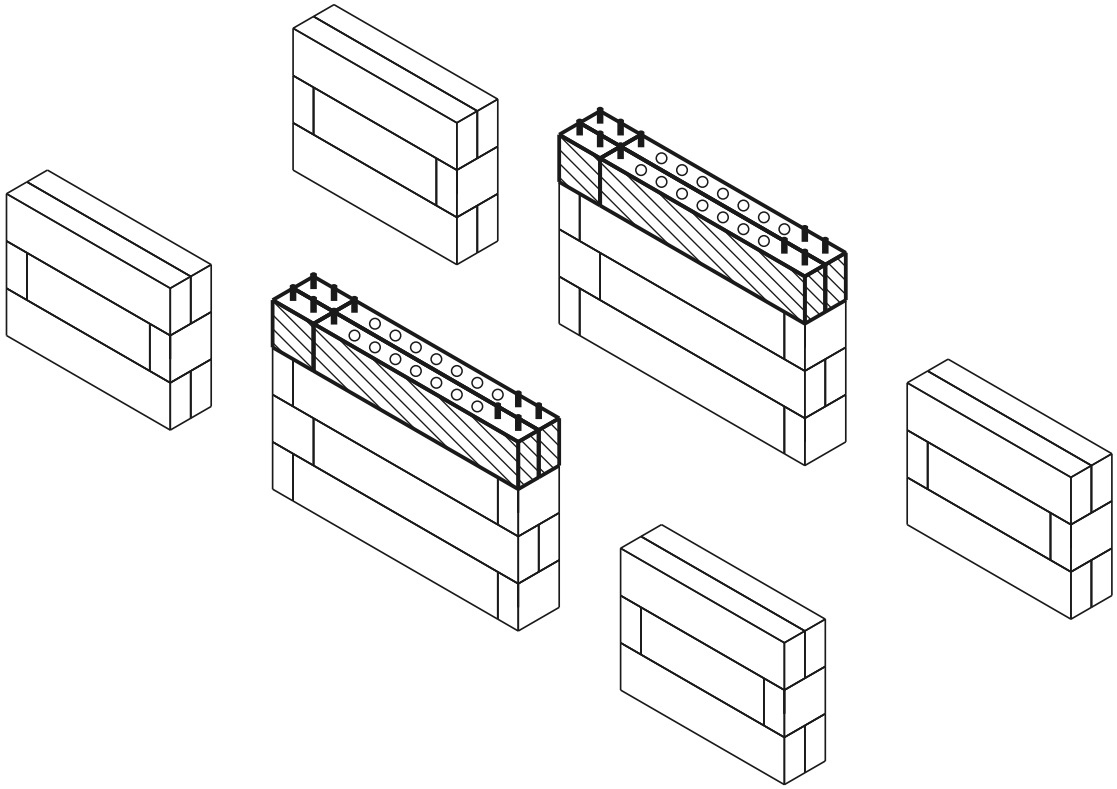

aktuálna vrstva postavené kolík diera

POHĽAD ZHORA - KTORÝ DIEL KAM

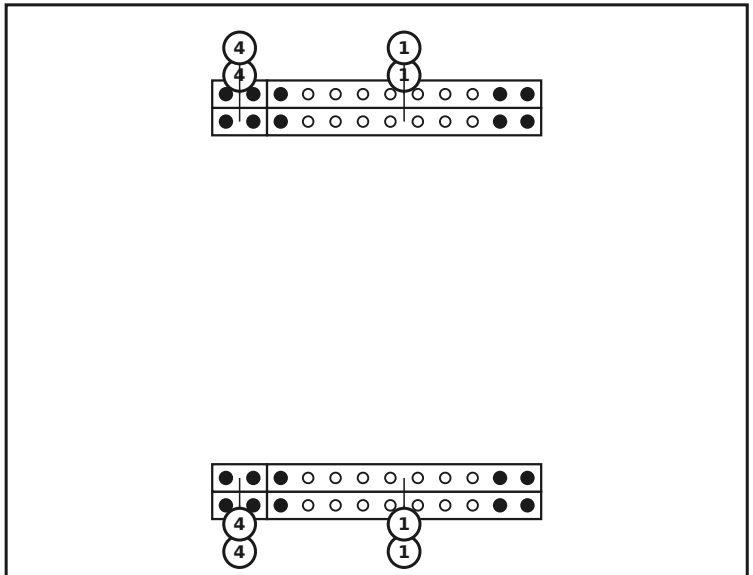

DIELY V TEJTO VRSTVE

č.	rozmer (mm)	nákres	diery	ks
4	60 x 120 x 120		2× Ø12	**4**
1	60 x 120 x 600		10× Ø12	**4**
	Konektory			**20**

Vrstva 6 / 8

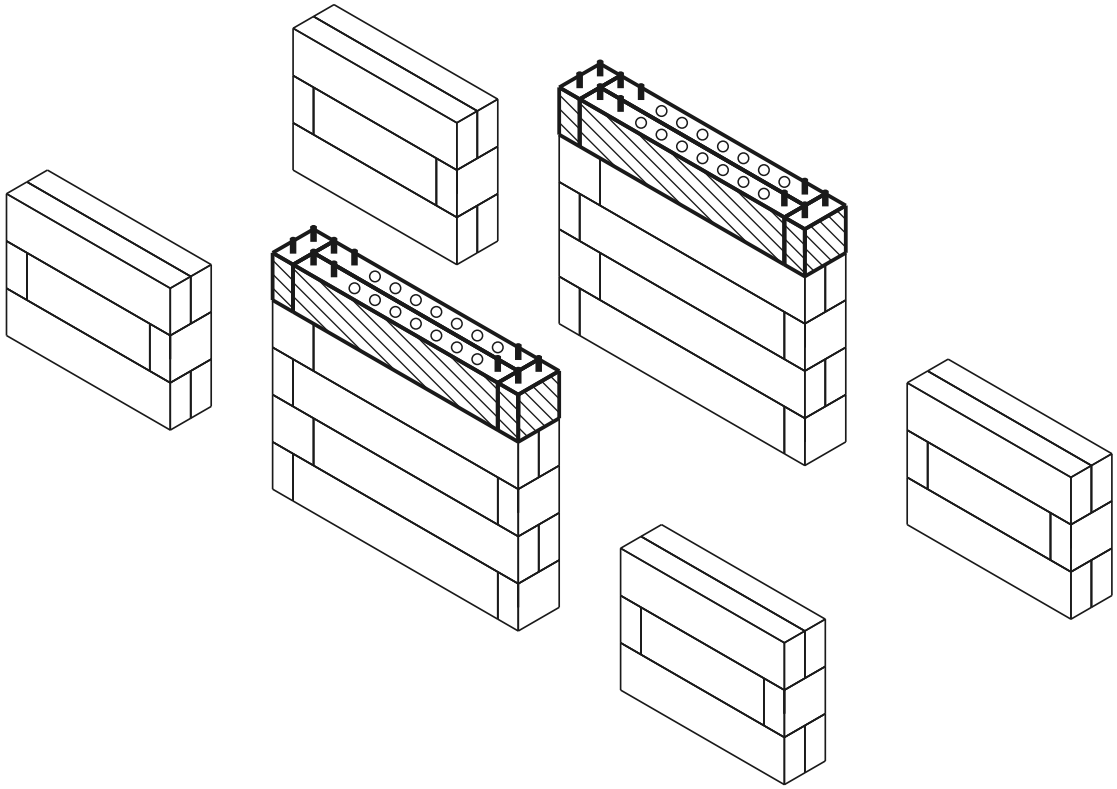

aktuálna vrstva postavené kolík diera

POHĽAD ZHORA - KTORÝ DIEL KAM

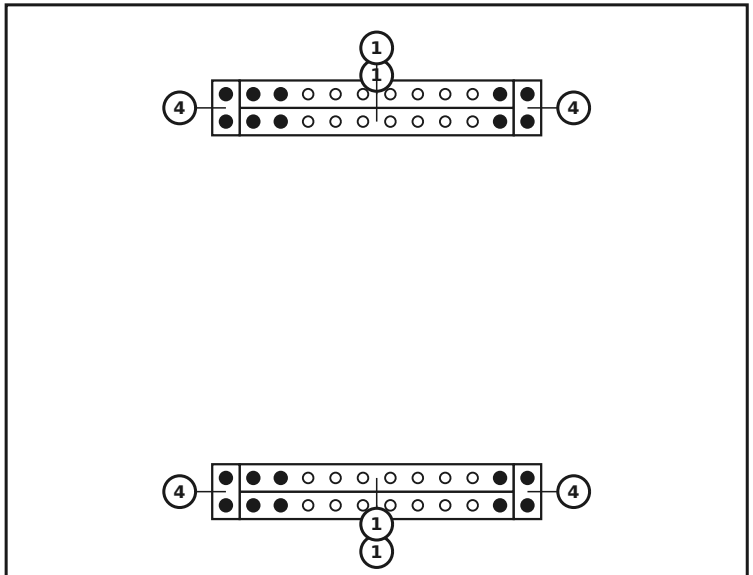

DIELY V TEJTO VRSTVE

č.	rozmer (mm)	nákres	diery	ks
4	60 x 120 x 120		2× Ø12	**4**
1	60 x 120 x 600		10× Ø12	**4**
	Konektory			**20**

Vrstva 7 / 8

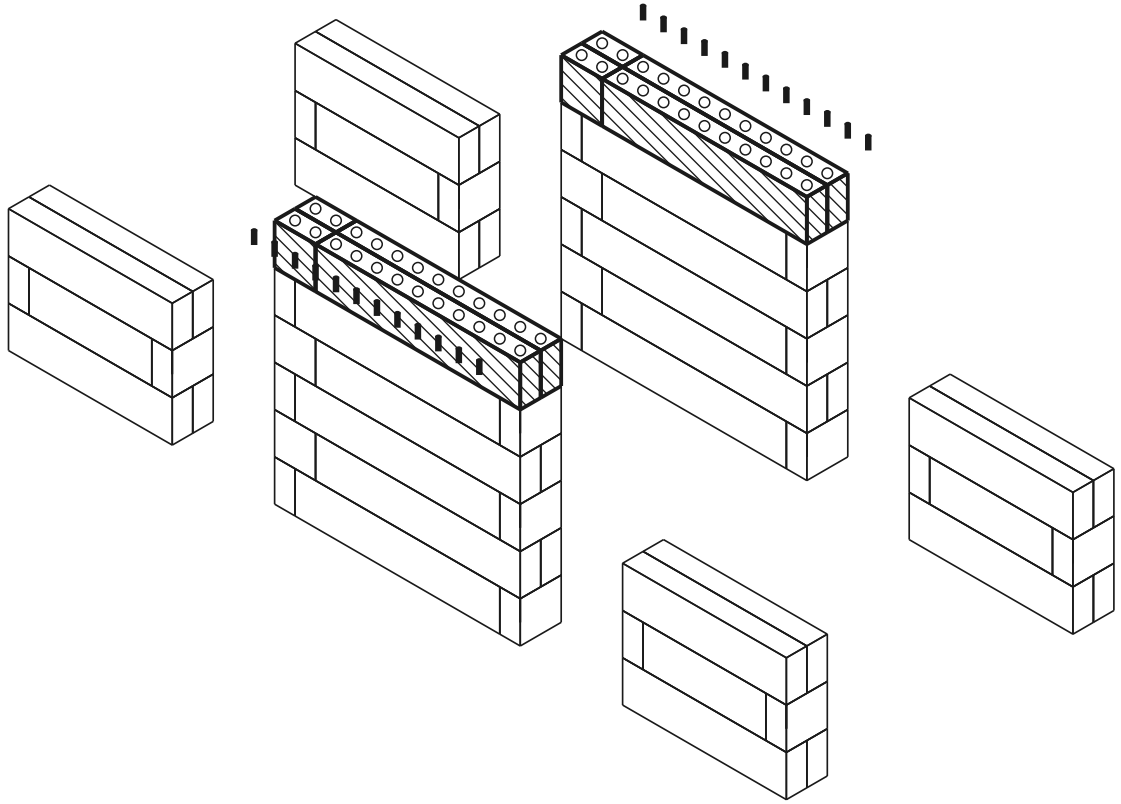

aktuálna vrstva postavené kolík diera

POHĽAD ZHORA - KTORÝ DIEL KAM

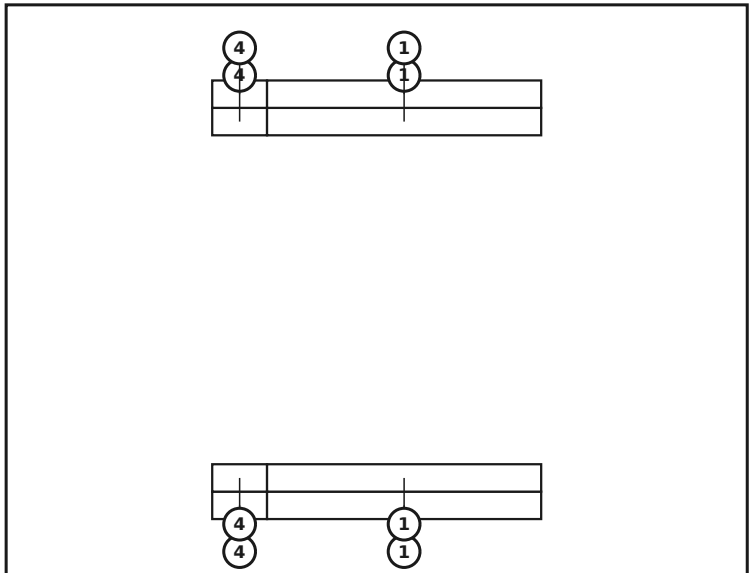

DIELY V TEJTO VRSTVE

č.	rozmer (mm)	nákres	diery	ks
4	60 x 120 x 120		2× Ø12	**4**
1	60 x 120 x 600		10× Ø12	**4**
	Konektory			**0**

Vrstva 8 / 8 — Osadenie sedacej dosky

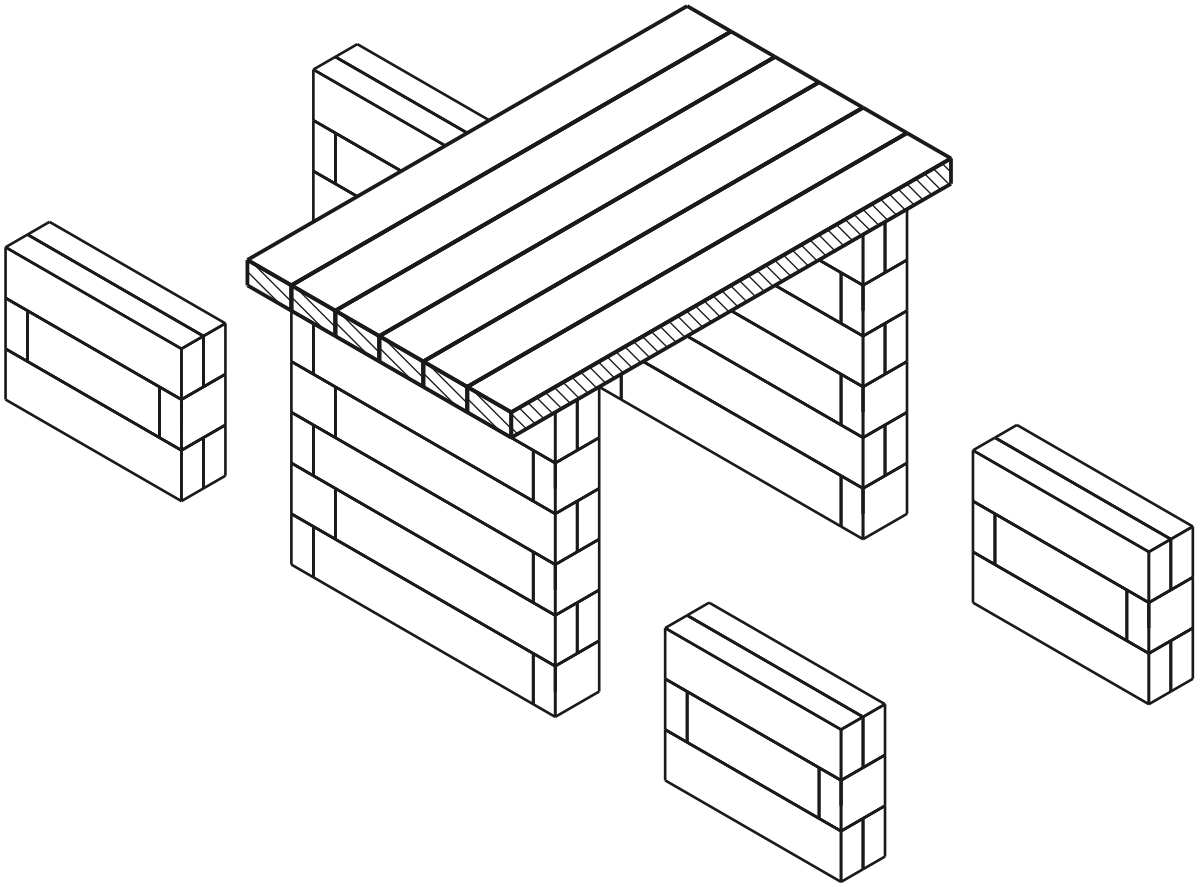

aktuálna vrstva postavené kolík diera

Kolíky natlčte do vrchnej vrstvy steny, sedaciu dosku osaďte zhora na ne.

POHĽAD ZHORA - KTORÝ DIEL KAM

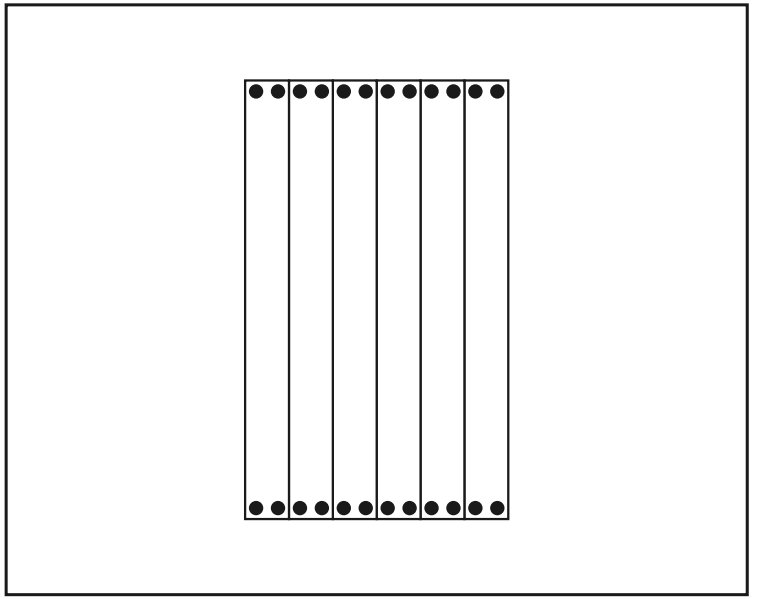

DIELY V TEJTO VRSTVE

rozmer (mm)	nákres	diery	ks
60 x 120 x 1200		4× Ø12	**6**
Konektory	●		**24**

Hotový model

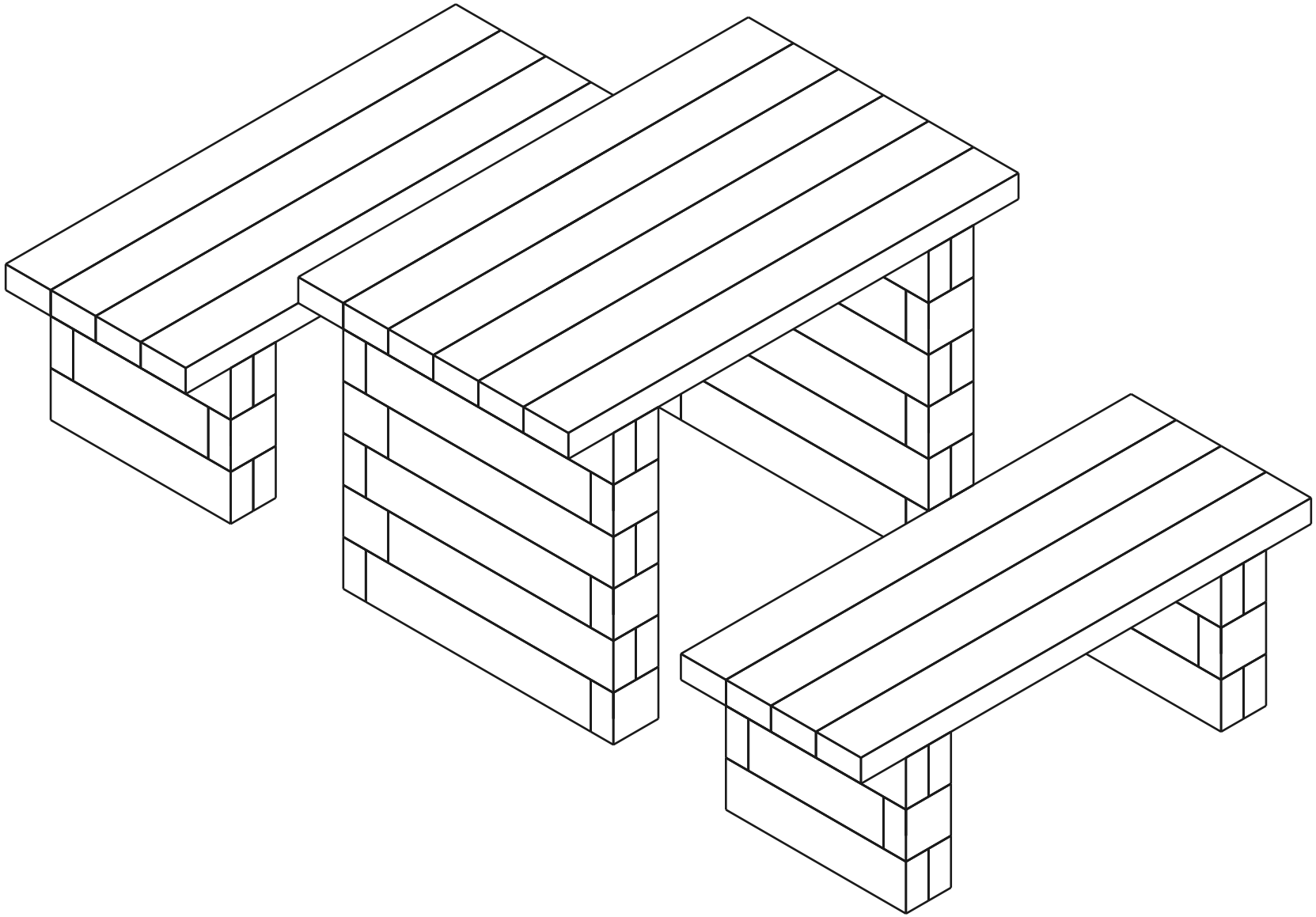

Rozpis materiálu (BOM)

Dielec	Rola	Ks
60×120×600 mm (BOTTOM)	spodok	4
60×120×480 mm (BOTTOM)	spodok	8
60×120×120 mm (BOTTOM)	spodok	4
60×120×600 mm	stred	20
60×120×480 mm	stred	8
60×120×360 mm	stred	8
60×120×120 mm	stred	28
Sedacia doska 1200mm	sedák	14
Connector (12×70 mm pin)	-	220

Spolu: 94 dielcov