Montagehandleiding

Brick Premium Garden Seating Set — Table and Two Benches - GridGarden

ONDERDELENLIJST

nr.	maat (mm)	tekening	gaten	st.
④	60 x 120 x 120		2× Ø12	**32**
③	60 x 120 x 360	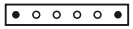	6× Ø12	**8**
②	60 x 120 x 480		8× Ø12	**16**
①	60 x 120 x 600	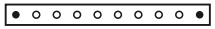	10× Ø12	**24**
	60 x 120 x 1200	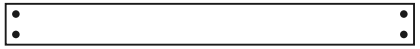	4× Ø12	**14**
	Connectoren	●		**220**

In totaal 94 onderdelen + 220 deuvels.
Onderdelen genummerd op lengte (langste = 1).

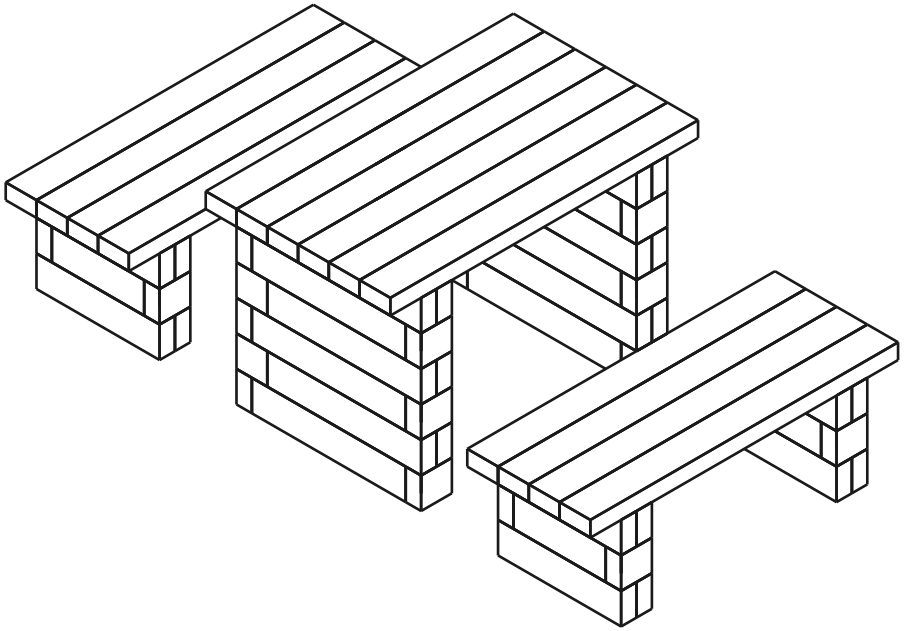

94	**8**	**220**
ONDERDELEN	LAGEN	DEUVELS

Laag 1 / 8

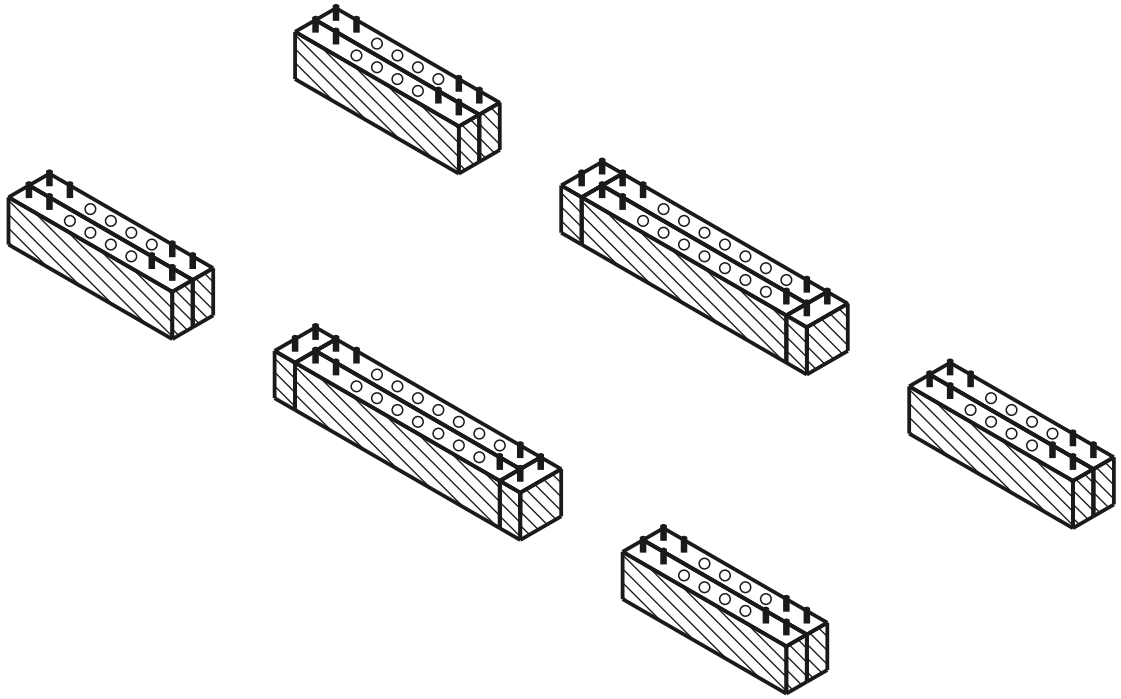

huidige laag opgebouwd deuvel gat

BOVENAANZICHT - WELK ONDERDEEL WAAR

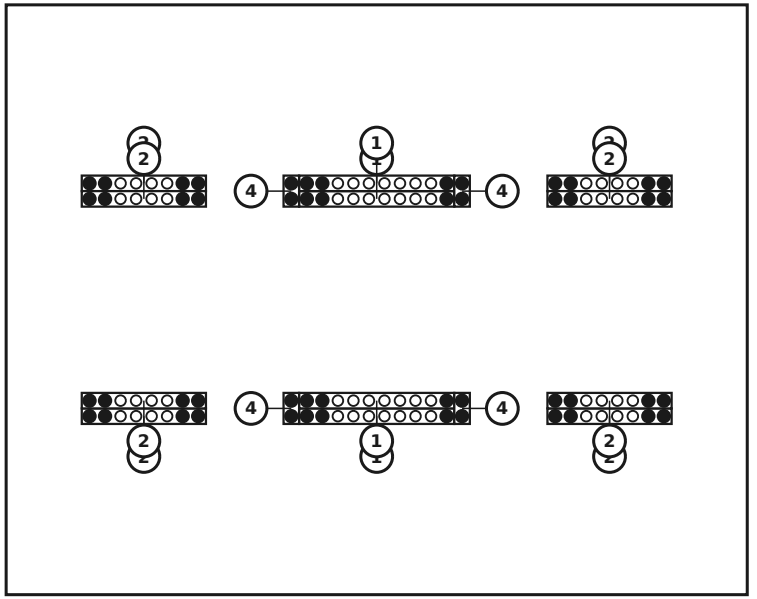

ONDERDELEN IN DEZE LAAG

nr.	maat (mm)	tekening	gaten	st.
4	60 x 120 x 120		2× Ø12	**4**
2	60 x 120 x 480		8× Ø12	**8**
1	60 x 120 x 600		10× Ø12	**4**
	Connectoren	●		**52**

Laag 2 / 8

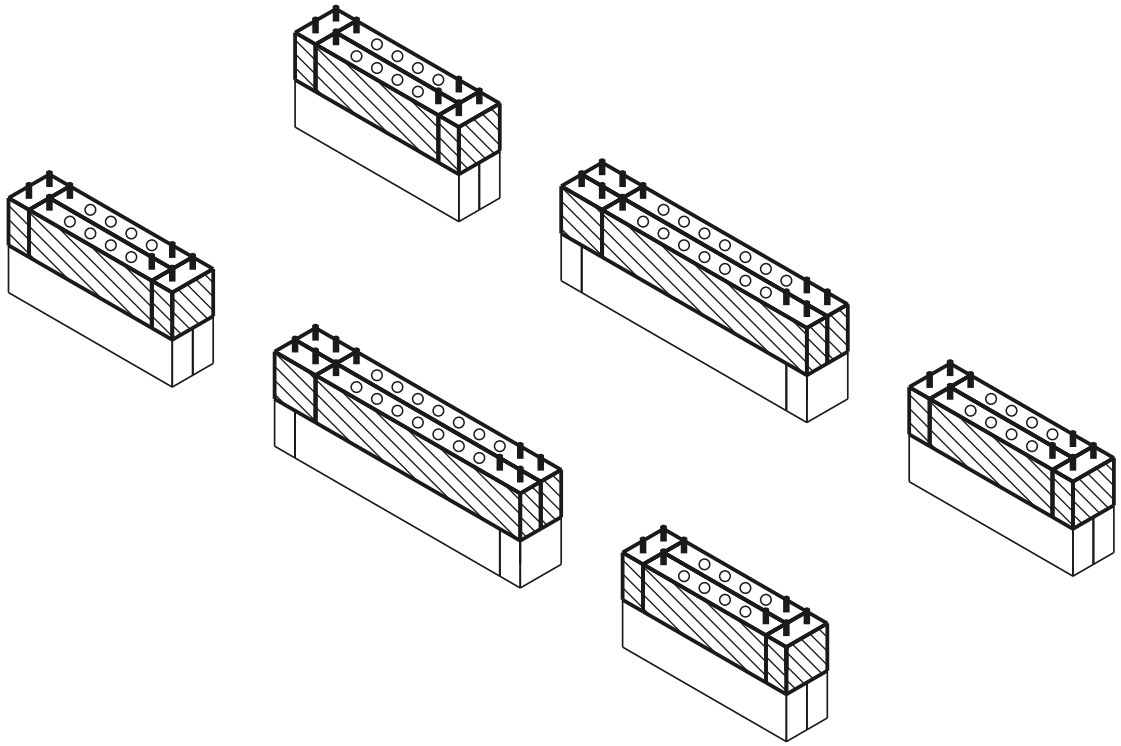

huidige laag opgebouwd deuvel gat

BOVENAANZICHT - WELK ONDERDEEL WAAR

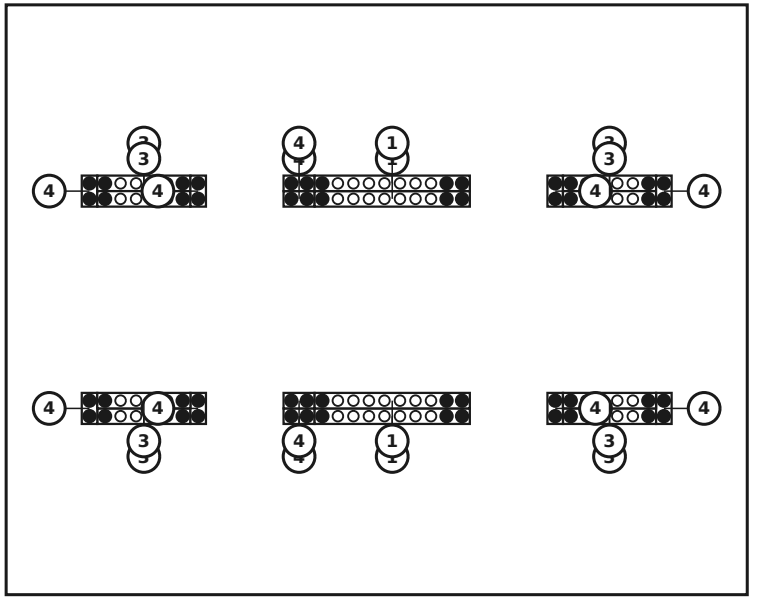

ONDERDELEN IN DEZE LAAG

nr.	maat (mm)	tekening	gaten	st.
4	60 x 120 x 120	• •	2× Ø12	**12**
3	60 x 120 x 360	• ○ ○ ○ ○ •	6× Ø12	**8**
1	60 x 120 x 600	• ○ ○ ○ ○ ○ ○ ○ ○ •	10× Ø12	**4**
	Connectoren	●		**52**

Laag 3 / 8

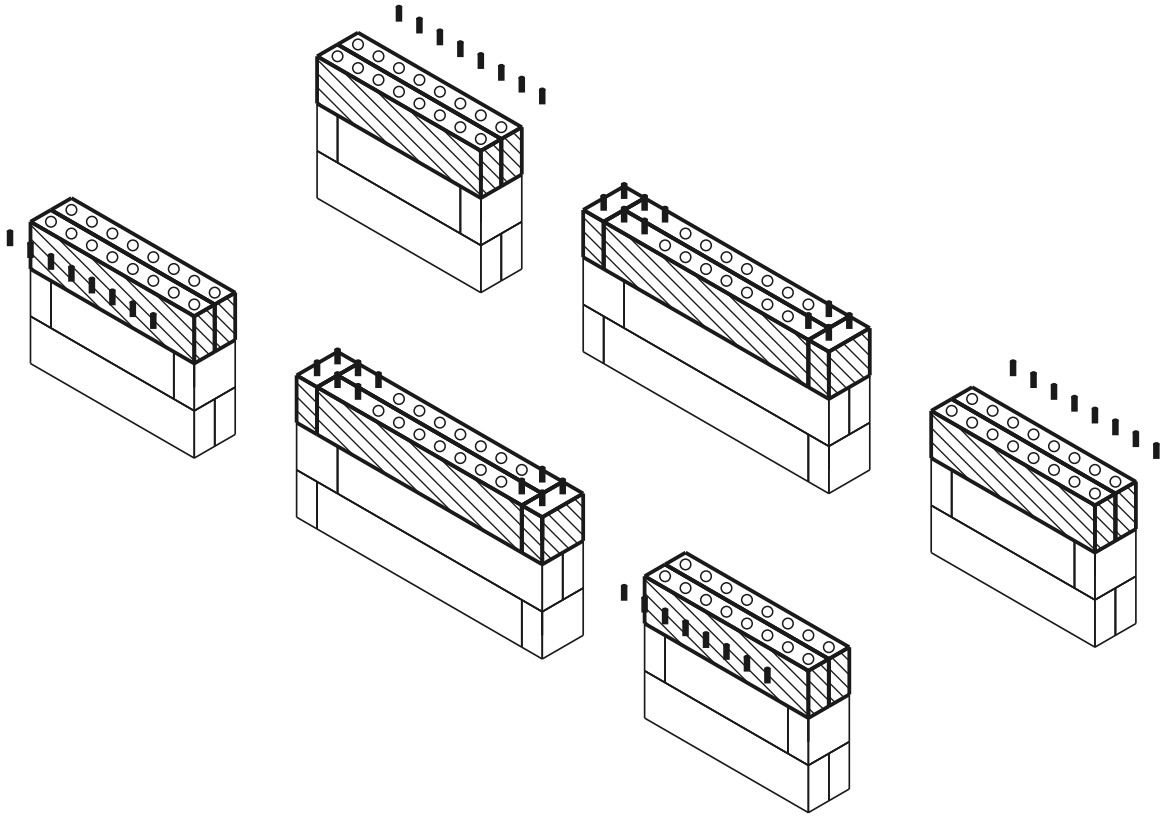

huidige laag opgebouwd deuvel gat

BOVENAANZICHT - WELK ONDERDEEL WAAR

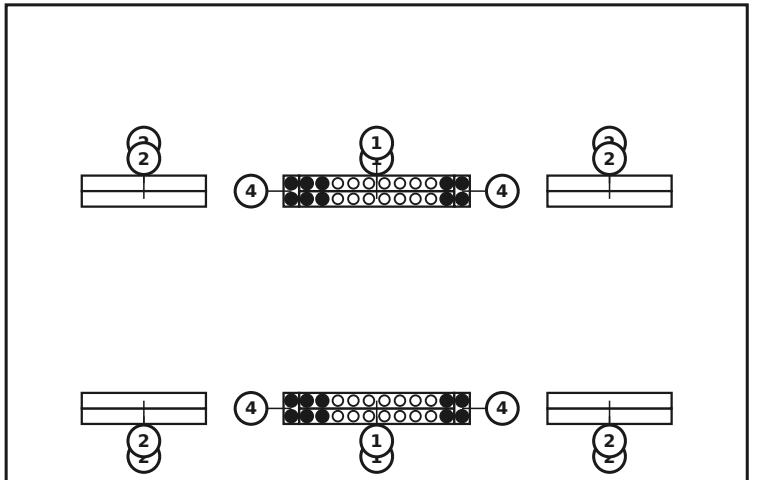

ONDERDELEN IN DEZE LAAG

nr.	maat (mm)	tekening	gaten	st.
4	60 x 120 x 120		2× Ø12	**4**
2	60 x 120 x 480		8× Ø12	**8**
1	60 x 120 x 600		10× Ø12	**4**
	Connectoren	●		**20**

Laag 4 / 8 — Zitplank plaatsen

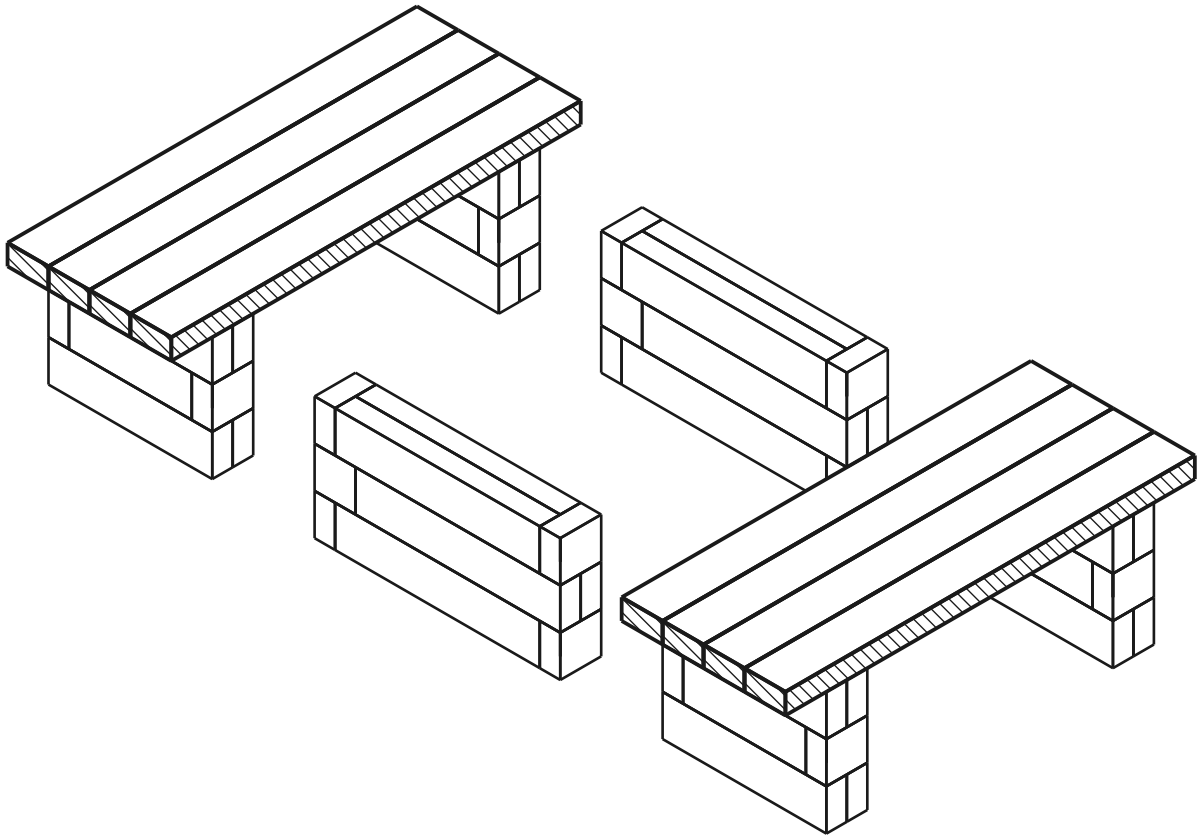

BOVENAANZICHT - WELK ONDERDEEL WAAR

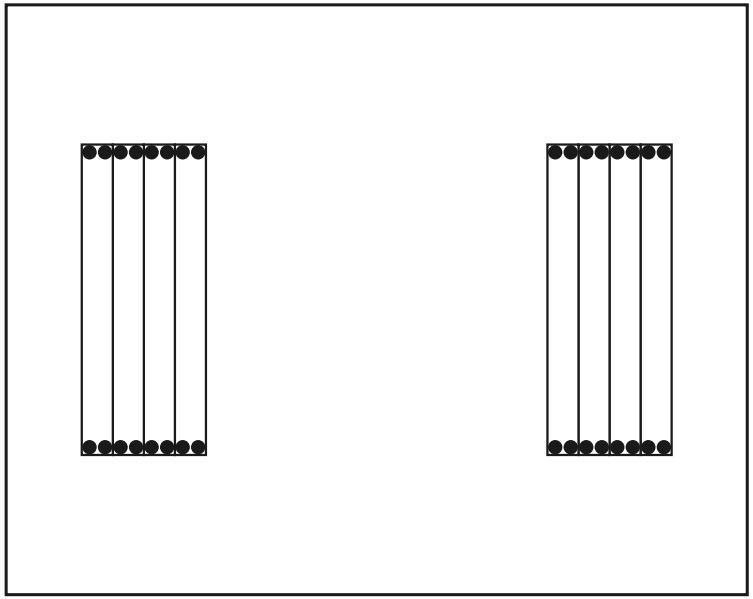

ONDERDELEN IN DEZE LAAG

maat (mm)	tekening	gaten	st.
60 x 120 x 1200		4× Ø12	**8**
Connectoren	●		**32**

huidige laag opgebouwd deuvel gat

Sla de connectoren in de bovenste laag van de wand en leg de zitplank er van bovenaf op.

Laag 5 / 8

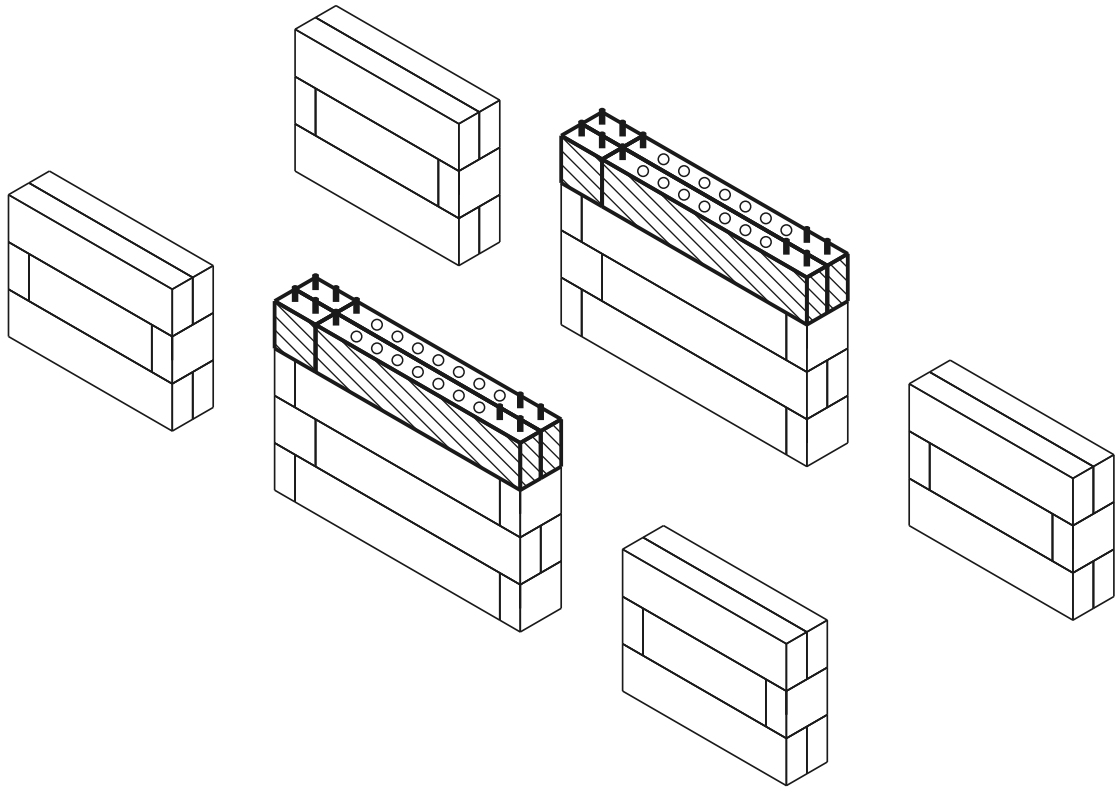

huidige laag opgebouwd deuvel gat

BOVENAANZICHT - WELK ONDERDEEL WAAR

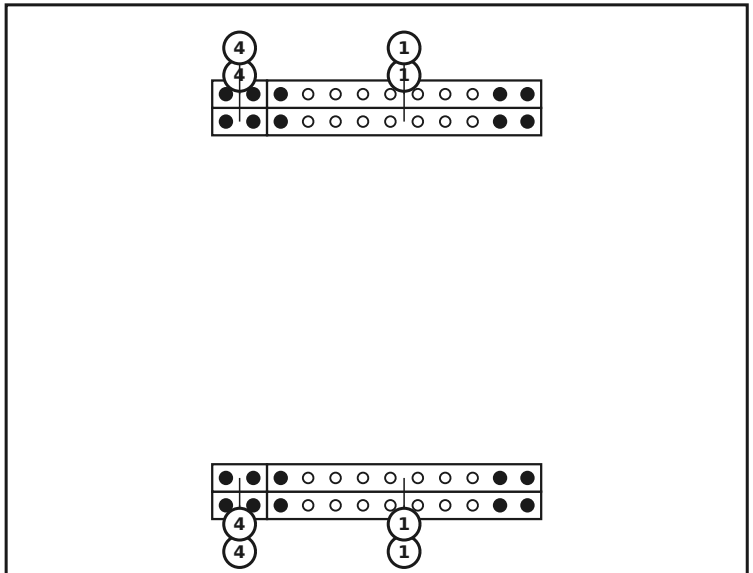

ONDERDELEN IN DEZE LAAG

nr.	maat (mm)	tekening	gaten	st.
4	60 x 120 x 120		2× Ø12	**4**
1	60 x 120 x 600		10× Ø12	**4**
	Connectoren			**20**

Laag 6 / 8

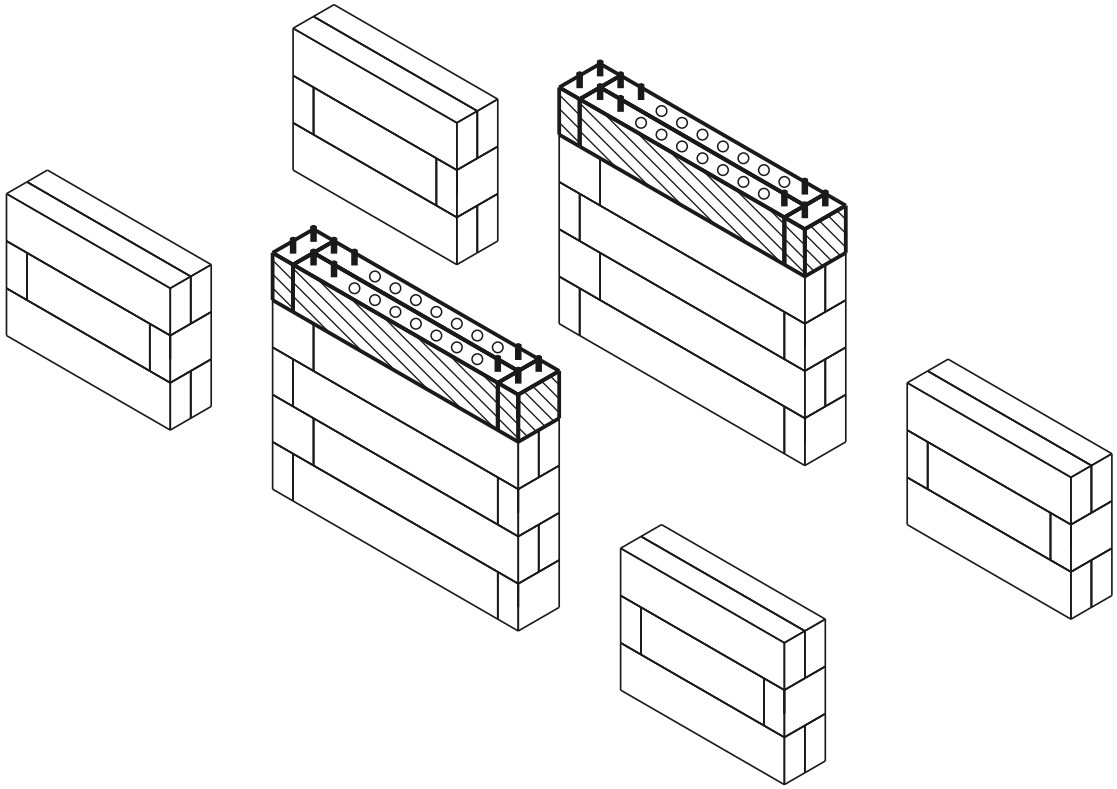

huidige laag opgebouwd deuvel gat

BOVENAANZICHT - WELK ONDERDEEL WAAR

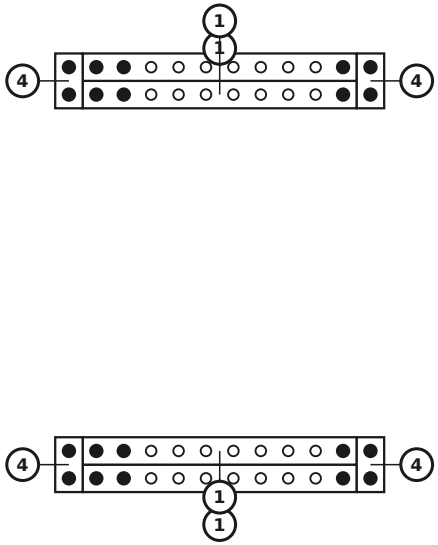

ONDERDELEN IN DEZE LAAG

nr.	maat (mm)	tekening	gaten	st.
4	60 x 120 x 120		2× Ø12	**4**
1	60 x 120 x 600		10× Ø12	**4**
	Connectoren			**20**

Laag 7 / 8

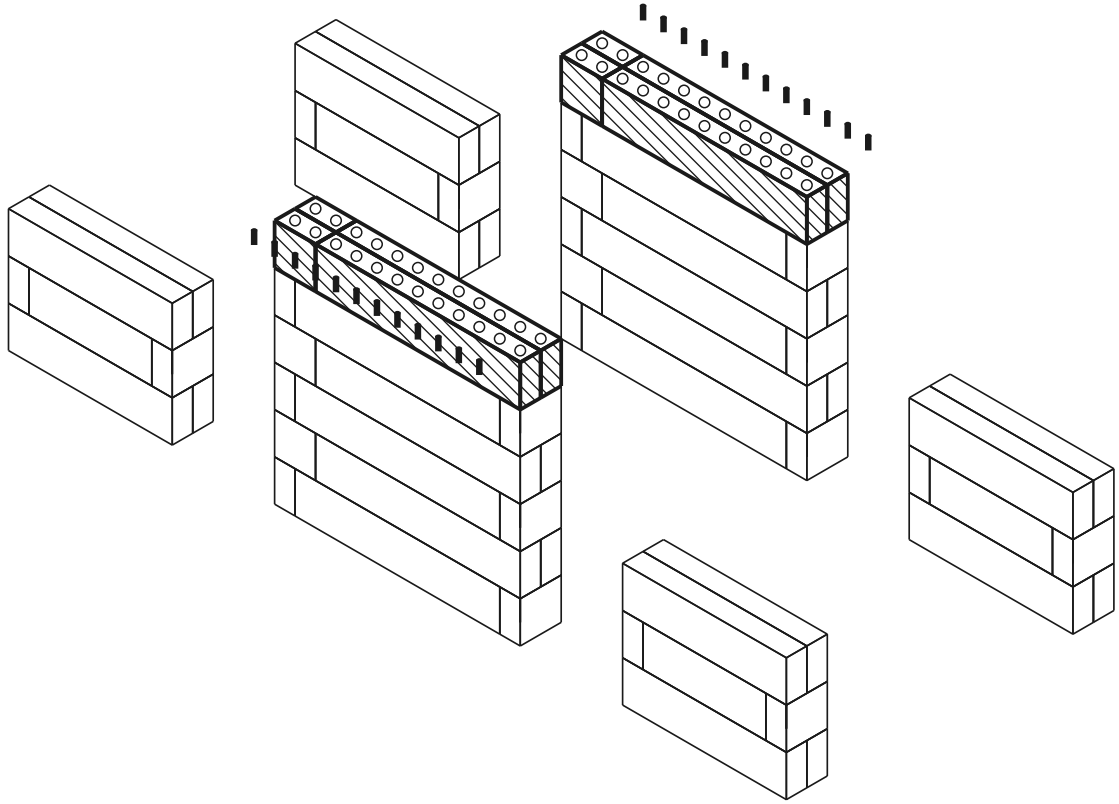

huidige laag opgebouwd deuvel gat

BOVENAANZICHT - WELK ONDERDEEL WAAR

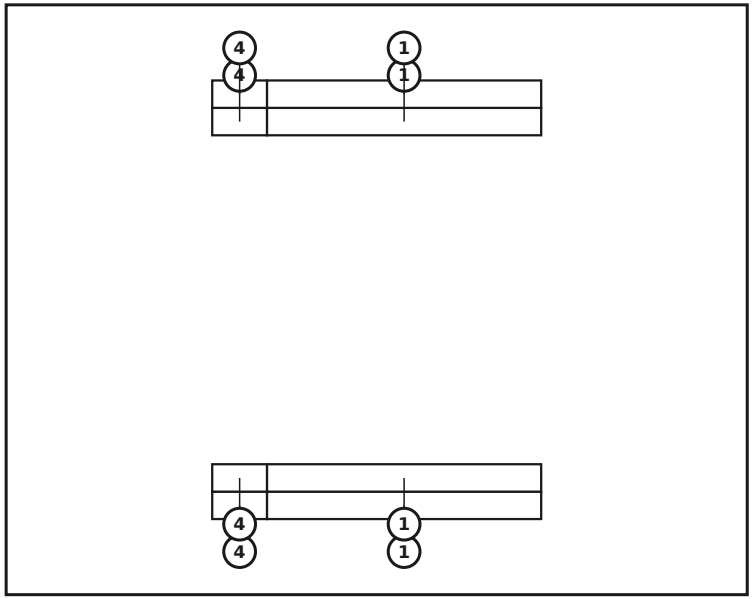

ONDERDELEN IN DEZE LAAG

nr.	maat (mm)	tekening	gaten	st.
4	60 x 120 x 120		2× Ø12	**4**
1	60 x 120 x 600		10× Ø12	**4**
	Connectoren			**0**

Laag 8 / 8 — Zitplank plaatsen

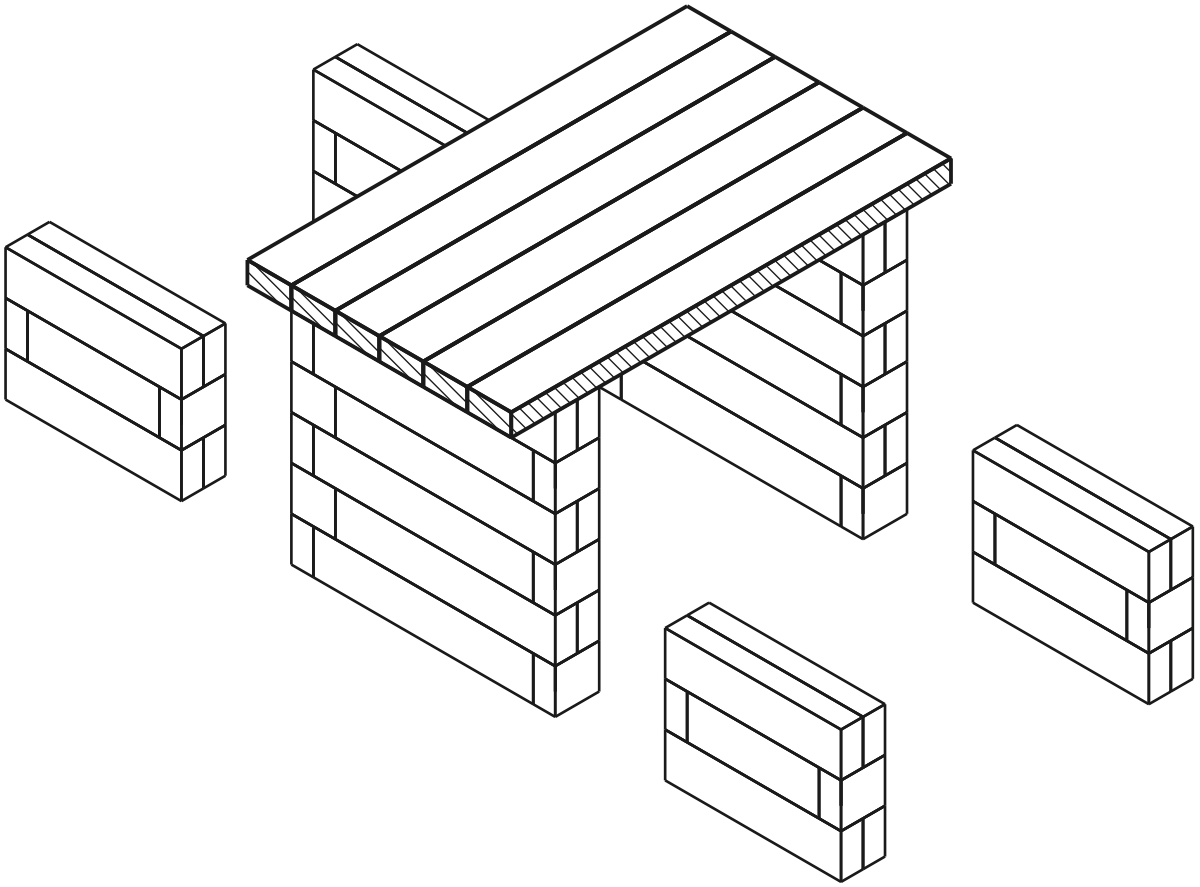

BOVENAANZICHT - WELK ONDERDEEL WAAR

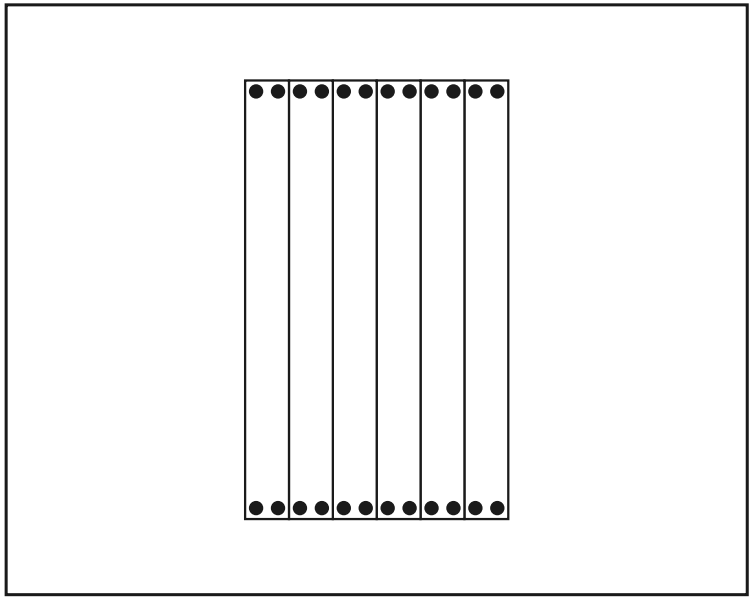

ONDERDELEN IN DEZE LAAG

maat (mm)	tekening	gaten	st.
60 x 120 x 1200		4× Ø12	**6**
Connectoren	●		**24**

huidige laag opgebouwd deuvel gat

Sla de connectoren in de bovenste laag van de wand en leg de zitplank er van bovenaf op.

Voltooid model

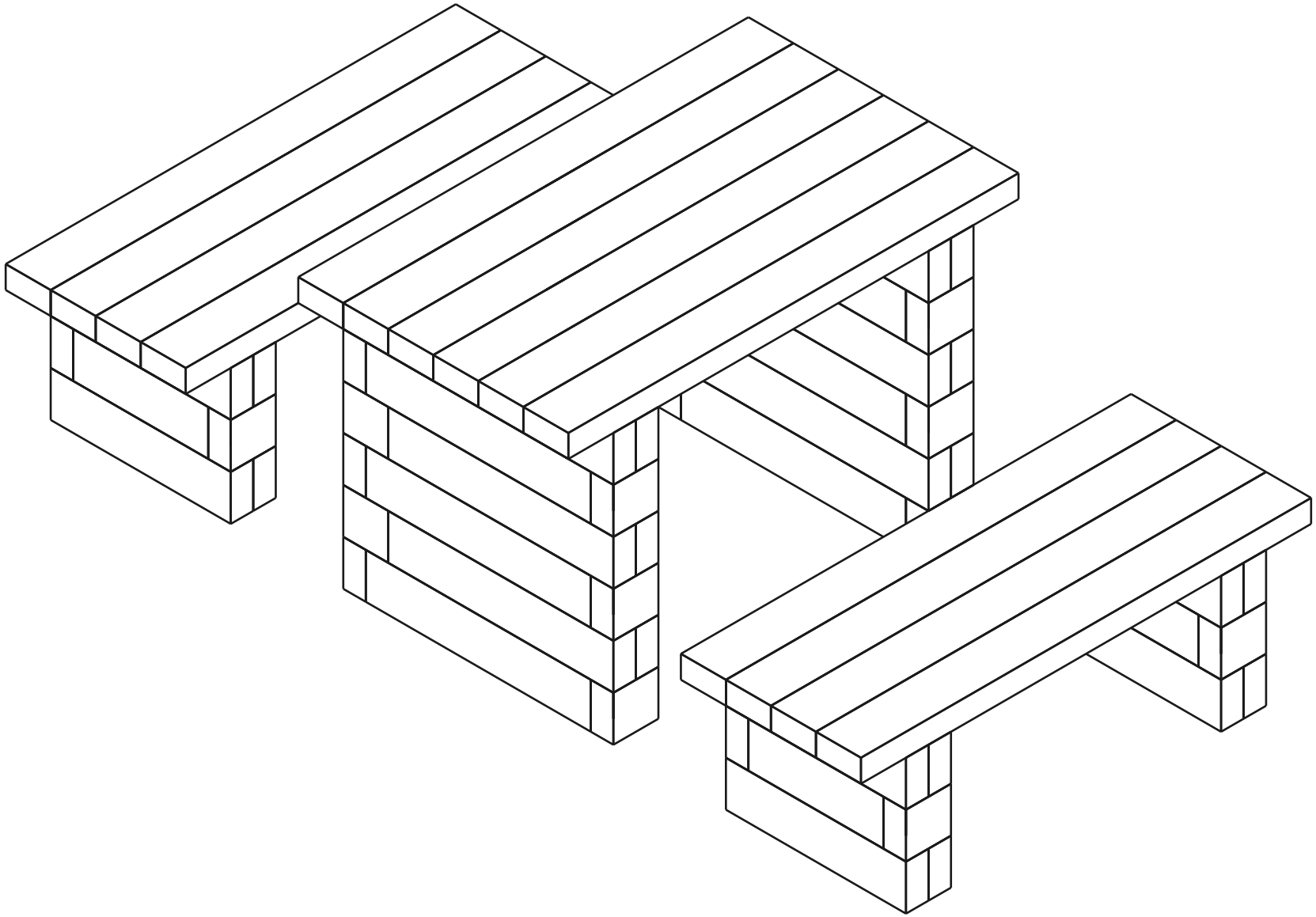

Materiaallijst (BOM)

Onderdeel	Rol	St.
60×120×600 mm (BOTTOM)	onder	4
60×120×480 mm (BOTTOM)	onder	8
60×120×120 mm (BOTTOM)	onder	4
60×120×600 mm	midden	20
60×120×480 mm	midden	8
60×120×360 mm	midden	8
60×120×120 mm	midden	28
Zitplank 1200mm	zitting	14
Connector (12×70 mm pin)	-	220

Totaal: 94 onderdelen