Istruzioni di montaggio

Brick Premium Garden Seating Set — Table and Two Benches - GridGarden

ELENCO DEI PEZZI

n.	misura (mm)	disegno	fori	pz
④	60 x 120 x 120		2× Ø12	**32**
③	60 x 120 x 360		6× Ø12	**8**
②	60 x 120 x 480		8× Ø12	**16**
①	60 x 120 x 600	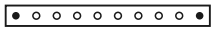	10× Ø12	**24**
	60 x 120 x 1200	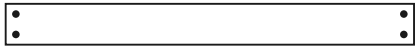	4× Ø12	**14**
	Connettori	●		**220**

In totale 94 pezzi + 220 tasselli.

Numerazione dei pezzi in base alla lunghezza (il più lungo = 1).

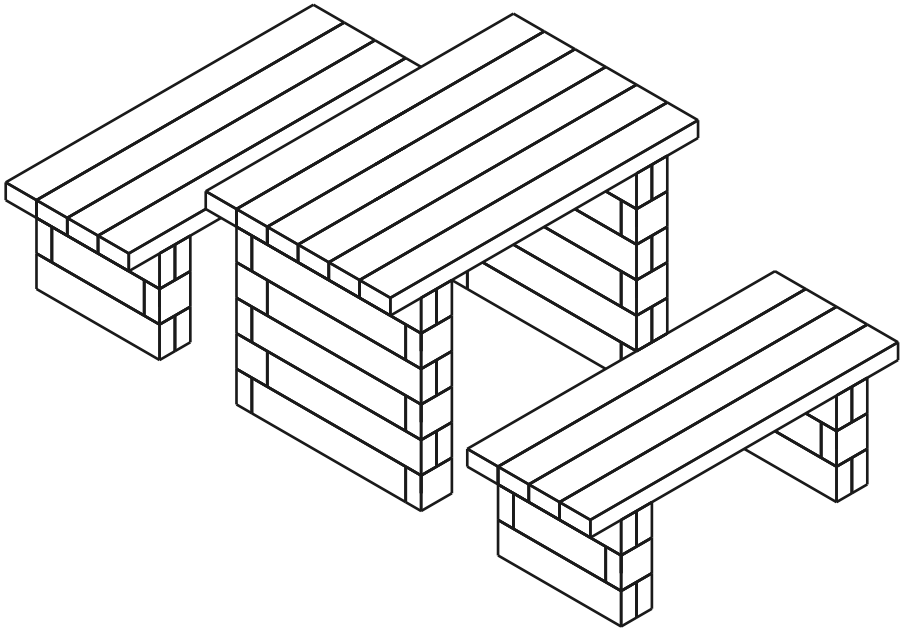

94	8	220
PEZZI	STRATI	TASSELLI

Strato 1 / 8

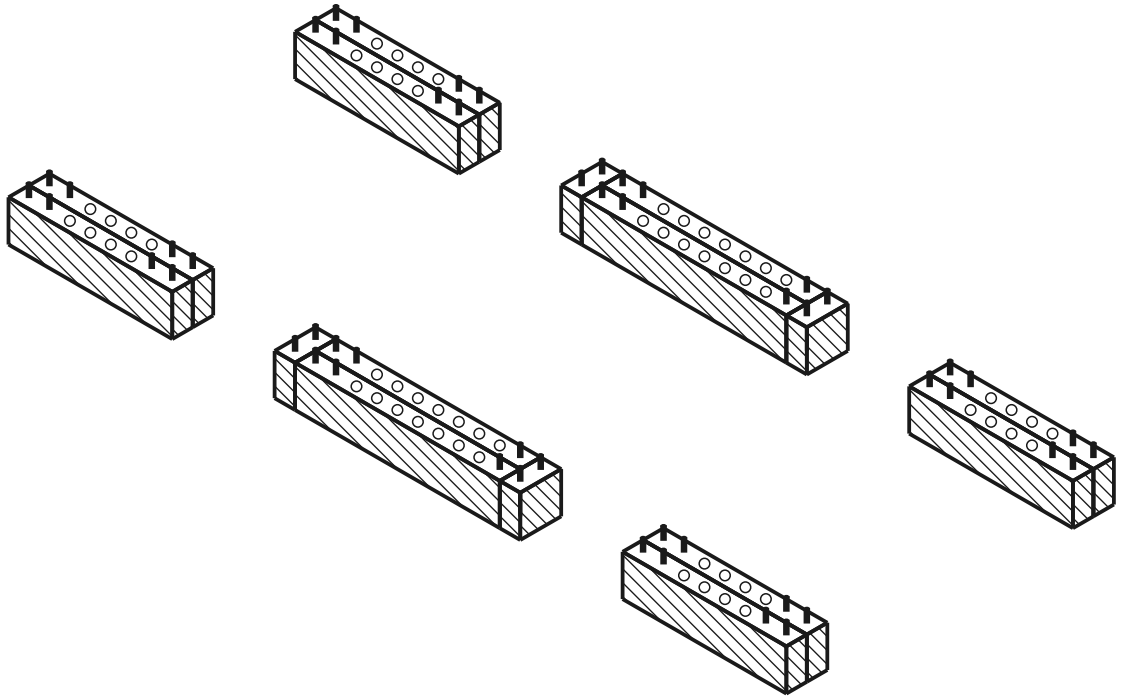

strato attuale montato tassello foro

VISTA DALL'ALTO - QUALE PEZZO VA DOVE

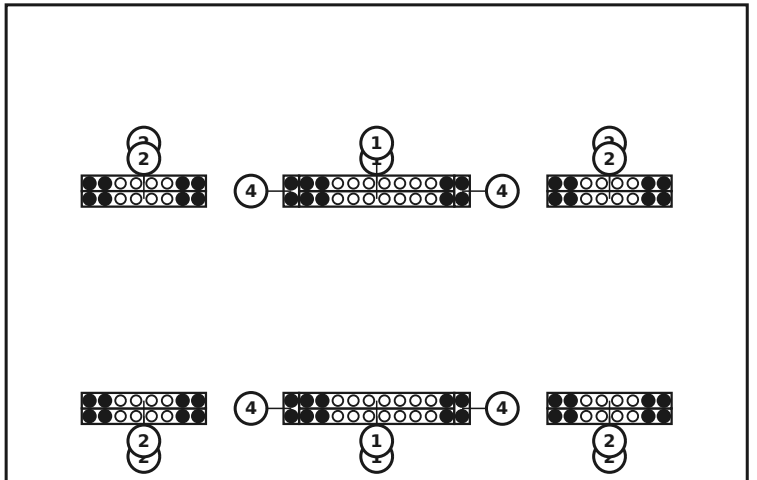

PEZZI IN QUESTO STRATO

n.	misura (mm)	disegno	fori	pz
4	60 x 120 x 120	• •	2× Ø12	**4**
2	60 x 120 x 480	• ○ ○ ○ ○ ○ ○ •	8× Ø12	**8**
1	60 x 120 x 600	• ○ ○ ○ ○ ○ ○ ○ ○ •	10× Ø12	**4**
	Connettori	●		**52**

Strato 2 / 8

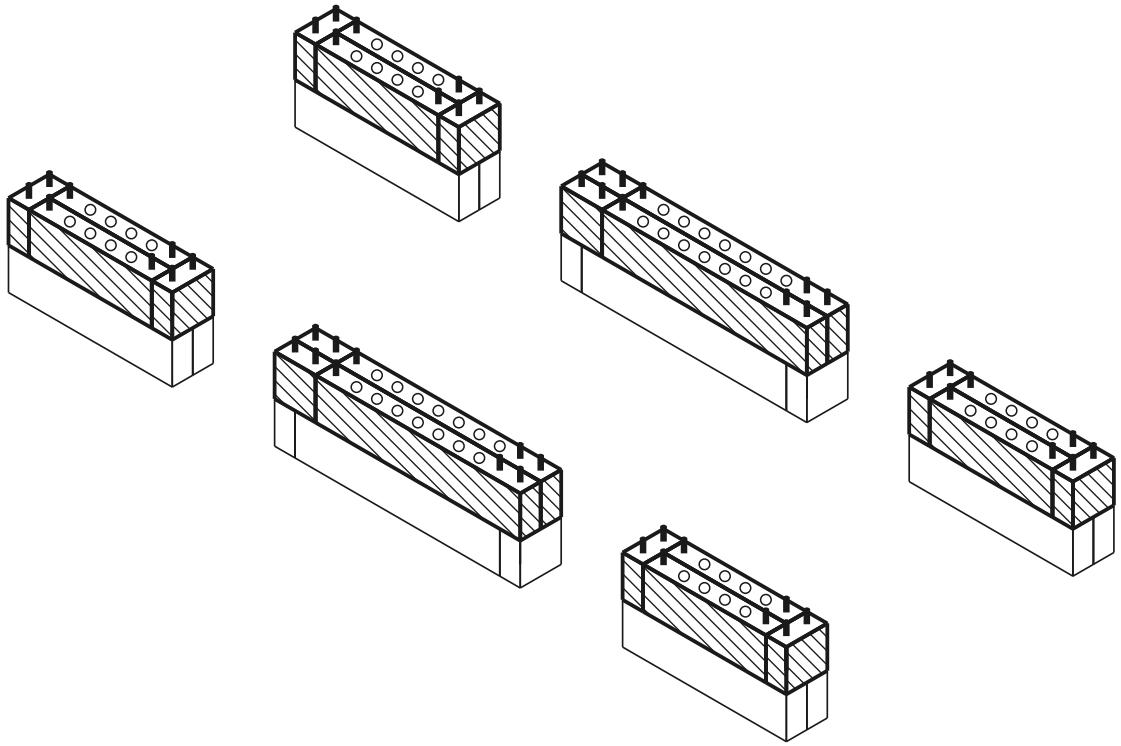

strato attuale montato tassello foro

VISTA DALL'ALTO - QUALE PEZZO VA DOVE

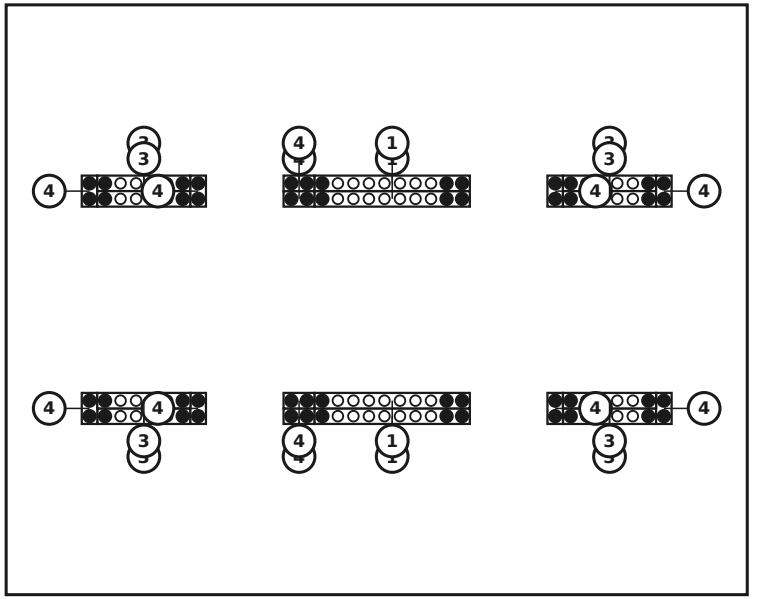

PEZZI IN QUESTO STRATO

n.	misura (mm)	disegno	fori	pz
4	60 x 120 x 120	• •	2× Ø12	**12**
3	60 x 120 x 360	• ○ ○ ○ ○ •	6× Ø12	**8**
1	60 x 120 x 600	• ○ ○ ○ ○ ○ ○ ○ ○ •	10× Ø12	**4**
	Connettori	●		**52**

Strato 3 / 8

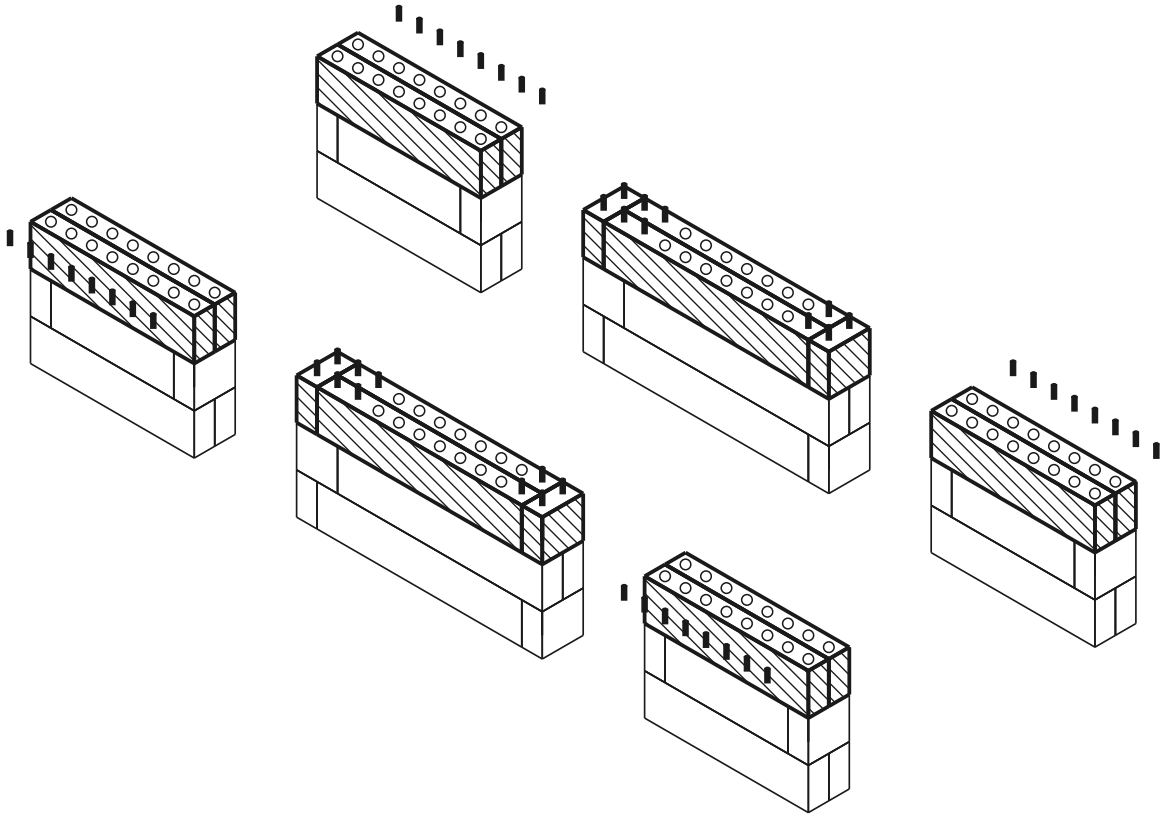

strato attuale montato tassello foro

VISTA DALL'ALTO - QUALE PEZZO VA DOVE

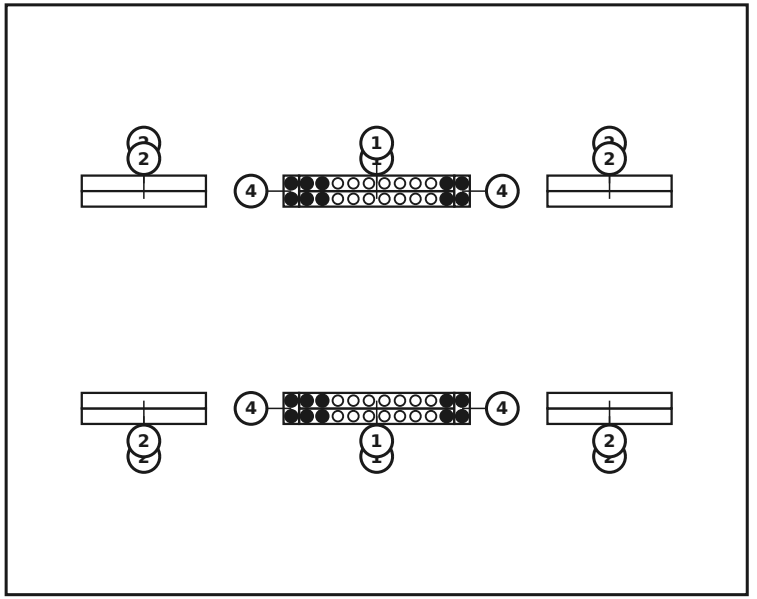

PEZZI IN QUESTO STRATO

n.	misura (mm)	disegno	fori	pz
4	60 x 120 x 120		2× Ø12	**4**
2	60 x 120 x 480		8× Ø12	**8**
1	60 x 120 x 600		10× Ø12	**4**
	Connettori	●		**20**

Strato 4 / 8 — Montaggio della seduta

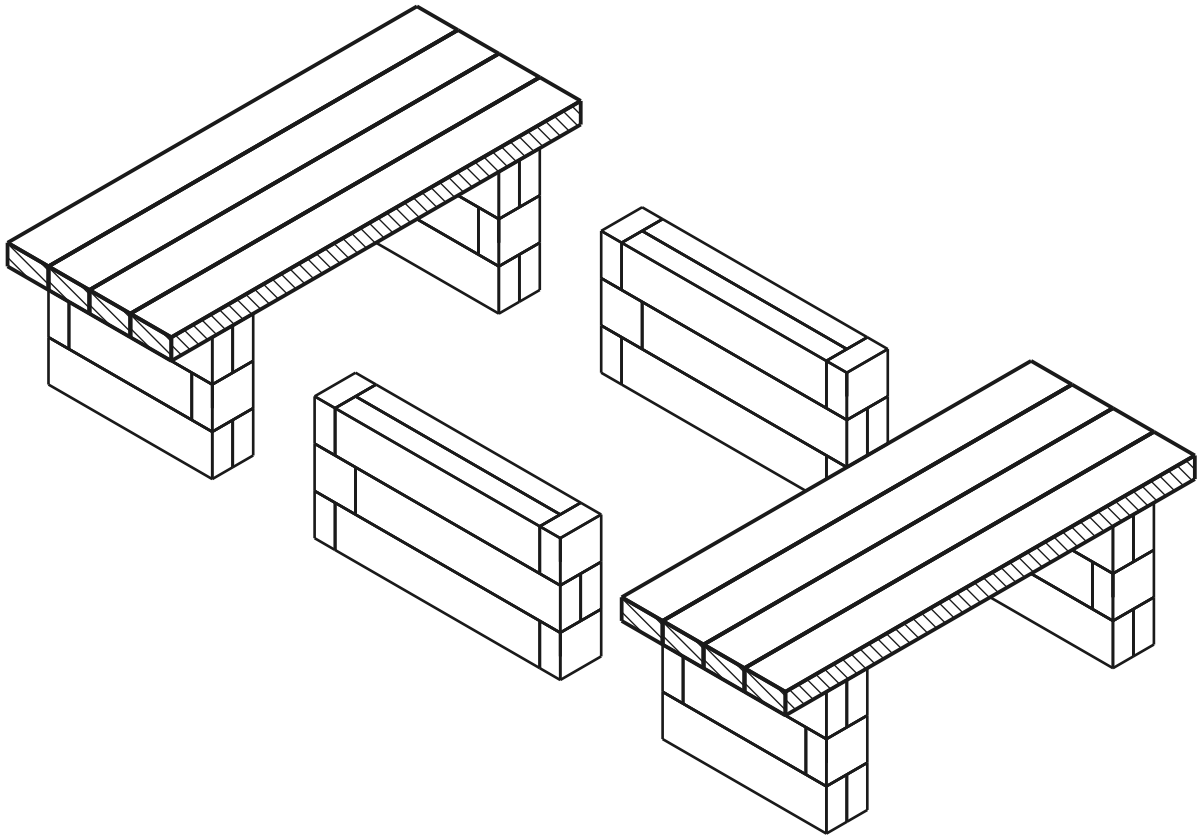

VISTA DALL'ALTO - QUALE PEZZO VA DOVE

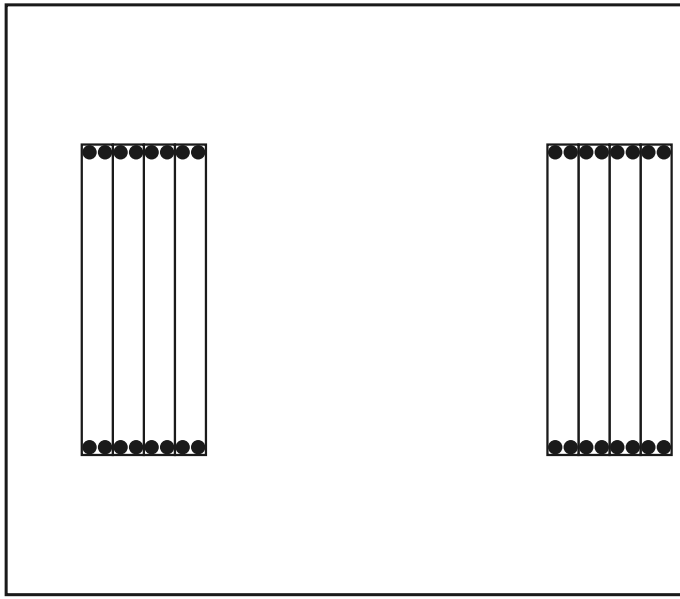

PEZZI IN QUESTO STRATO

misura (mm)	disegno	fori	pz
60 x 120 x 1200	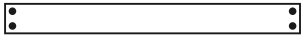	4× Ø12	**8**
Connettori	●		**32**

strato attuale montato tassello foro

Inserire i connettori nello strato superiore della parete, quindi posizionare la tavola da seduta su di essi dall'alto.

Strato 5 / 8

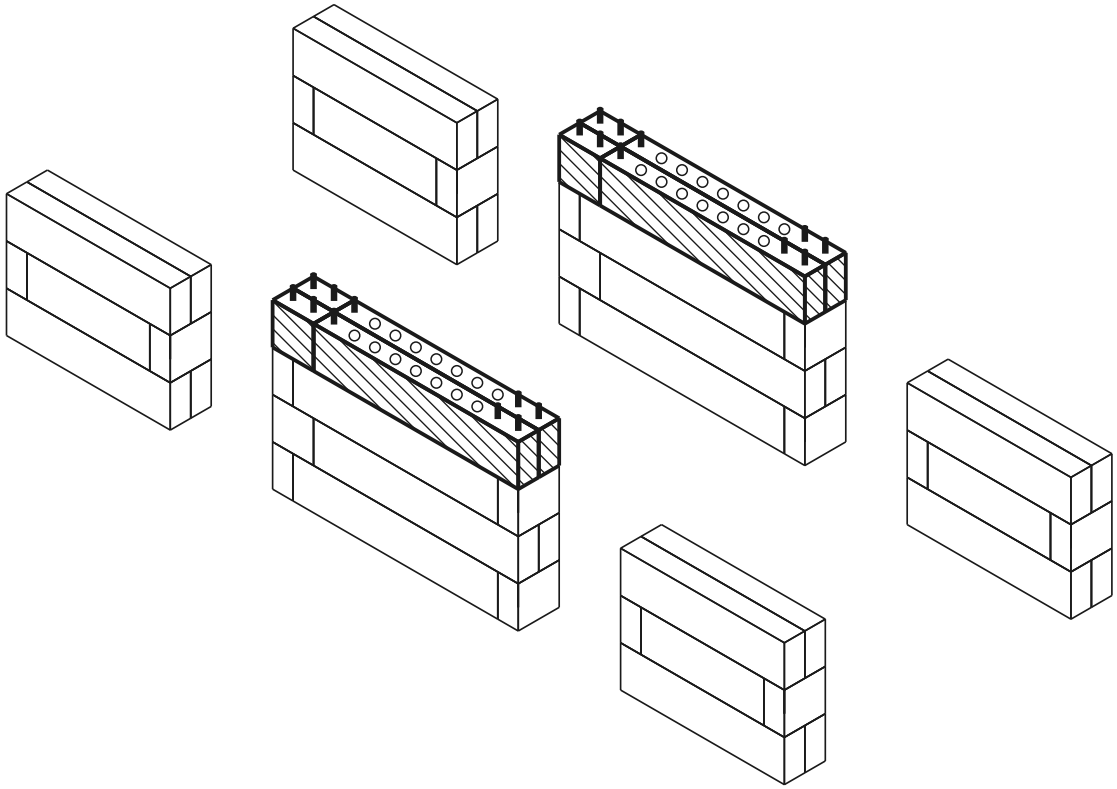

strato attuale montato tassello foro

VISTA DALL'ALTO - QUALE PEZZO VA DOVE

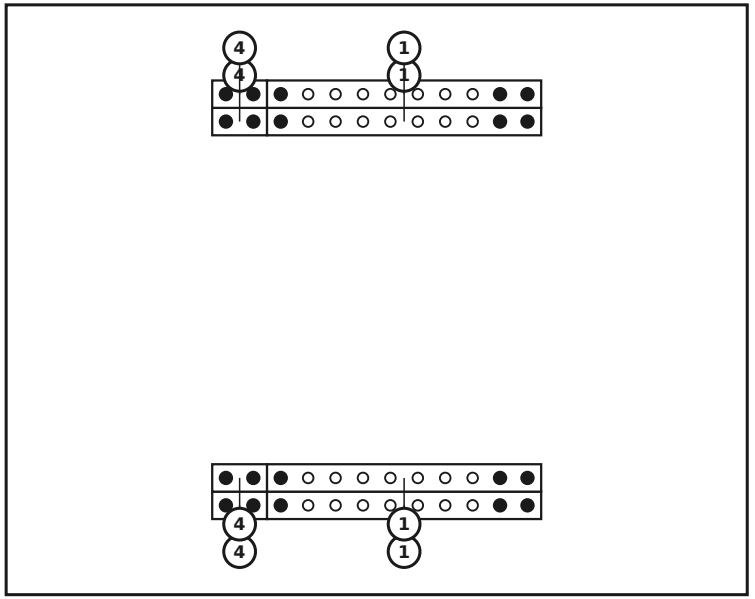

PEZZI IN QUESTO STRATO

n.	misura (mm)	disegno	fori	pz
4	60 x 120 x 120		2× Ø12	**4**
1	60 x 120 x 600		10× Ø12	**4**
	Connettori			**20**

Strato 6 / 8

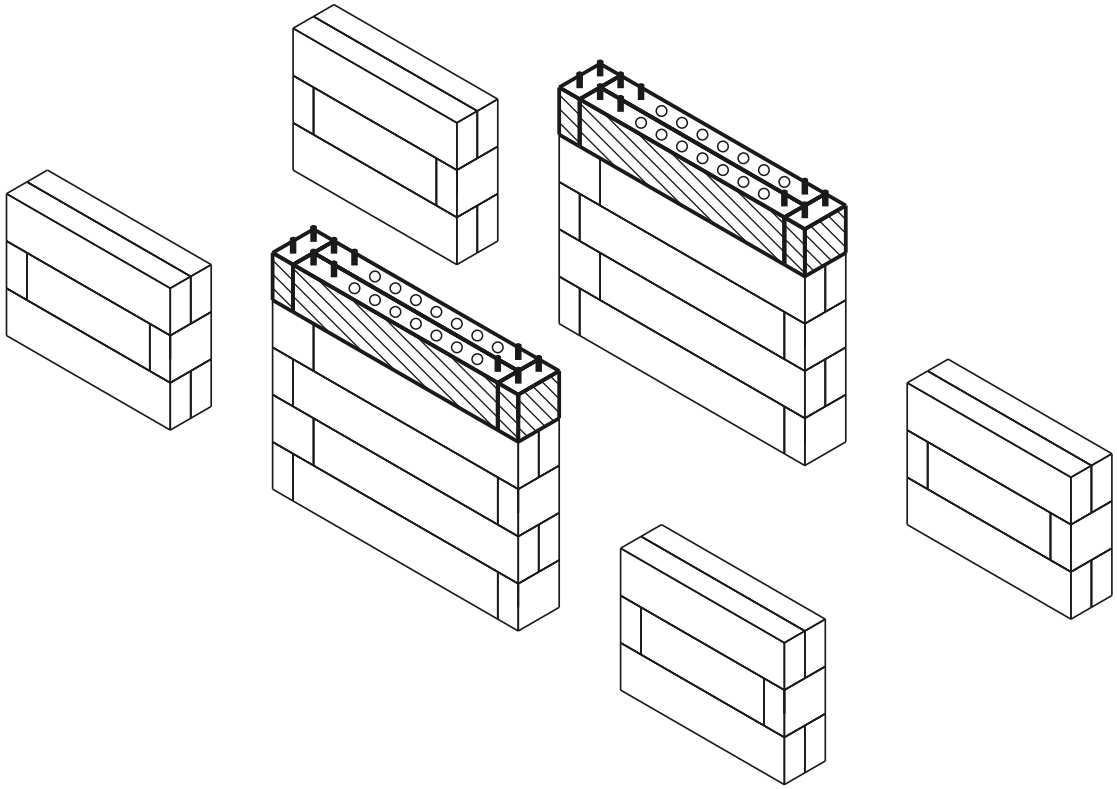

strato attuale montato tassello foro

VISTA DALL'ALTO - QUALE PEZZO VA DOVE

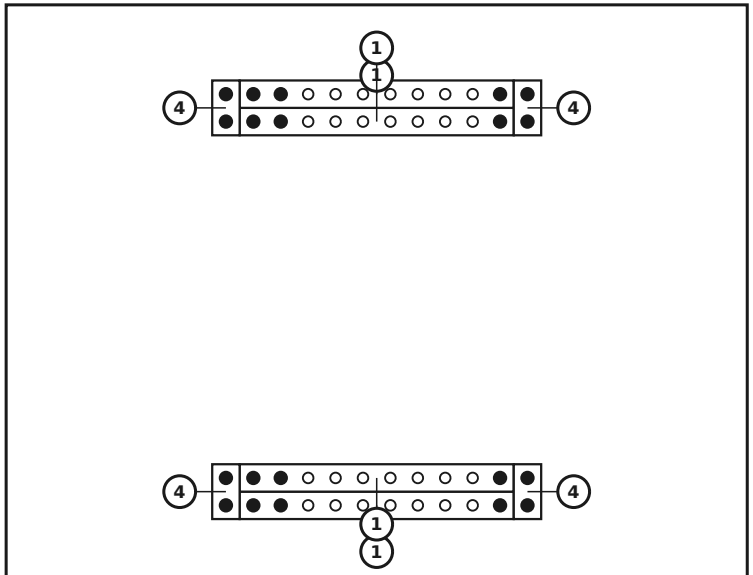

PEZZI IN QUESTO STRATO

n.	misura (mm)	disegno	fori	pz
4	60 x 120 x 120		2× Ø12	**4**
1	60 x 120 x 600		10× Ø12	**4**
	Connettori			**20**

Strato 7 / 8

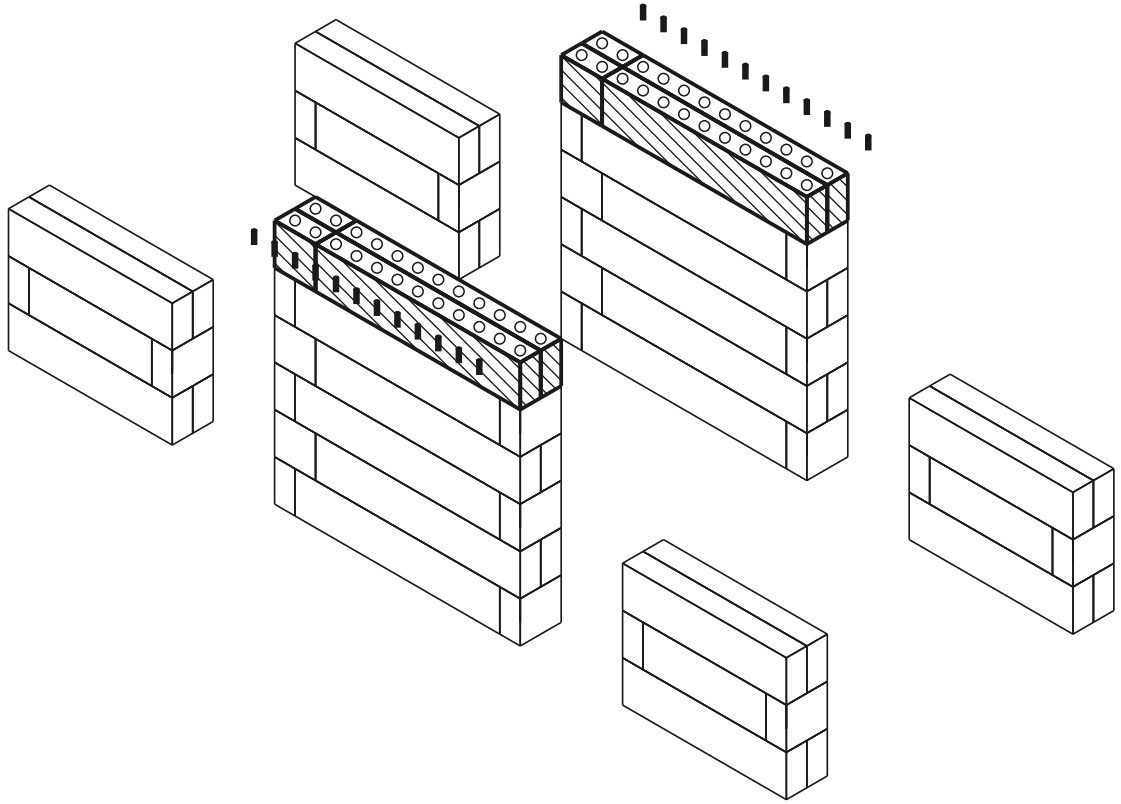

strato attuale montato tassello foro

VISTA DALL'ALTO - QUALE PEZZO VA DOVE

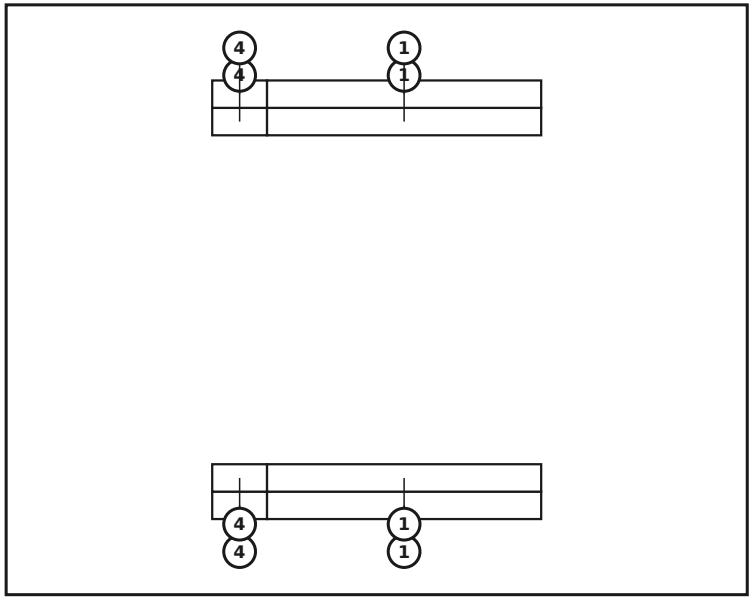

PEZZI IN QUESTO STRATO

n.	misura (mm)	disegno	fori	pz
4	60 x 120 x 120		2× Ø12	**4**
1	60 x 120 x 600		10× Ø12	**4**
	Connettori			**0**

Strato 8 / 8 — Montaggio della seduta

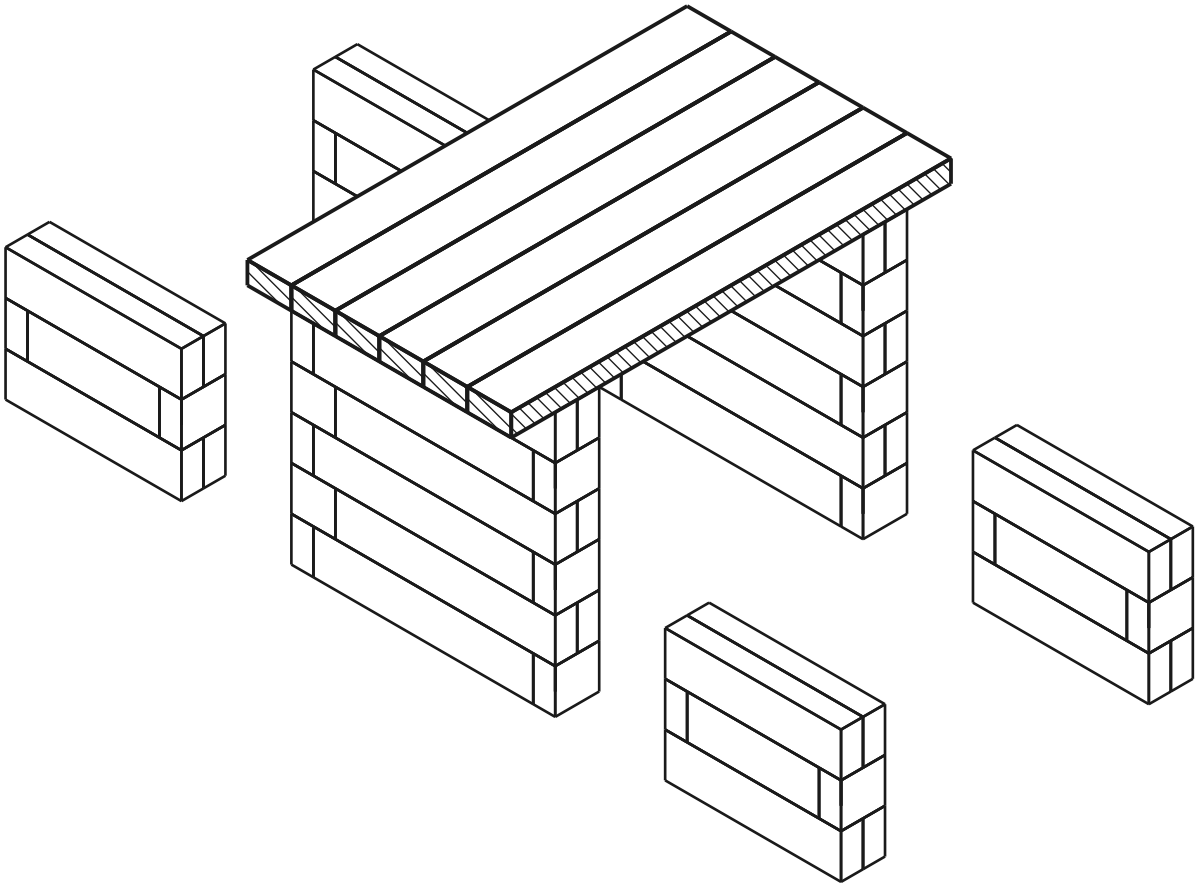

VISTA DALL'ALTO - QUALE PEZZO VA DOVE

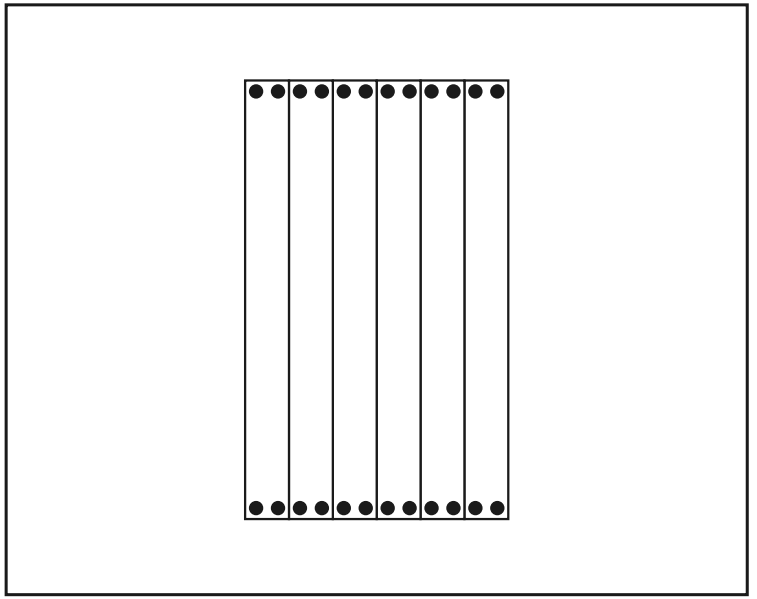

PEZZI IN QUESTO STRATO

misura (mm)	disegno	fori	pz
60 x 120 x 1200	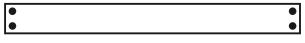	4× Ø12	**6**
Connettori	●		**24**

strato attuale montato tassello foro

Inserire i connettori nello strato superiore della parete, quindi posizionare la tavola da seduta su di essi dall'alto.

Modello finito

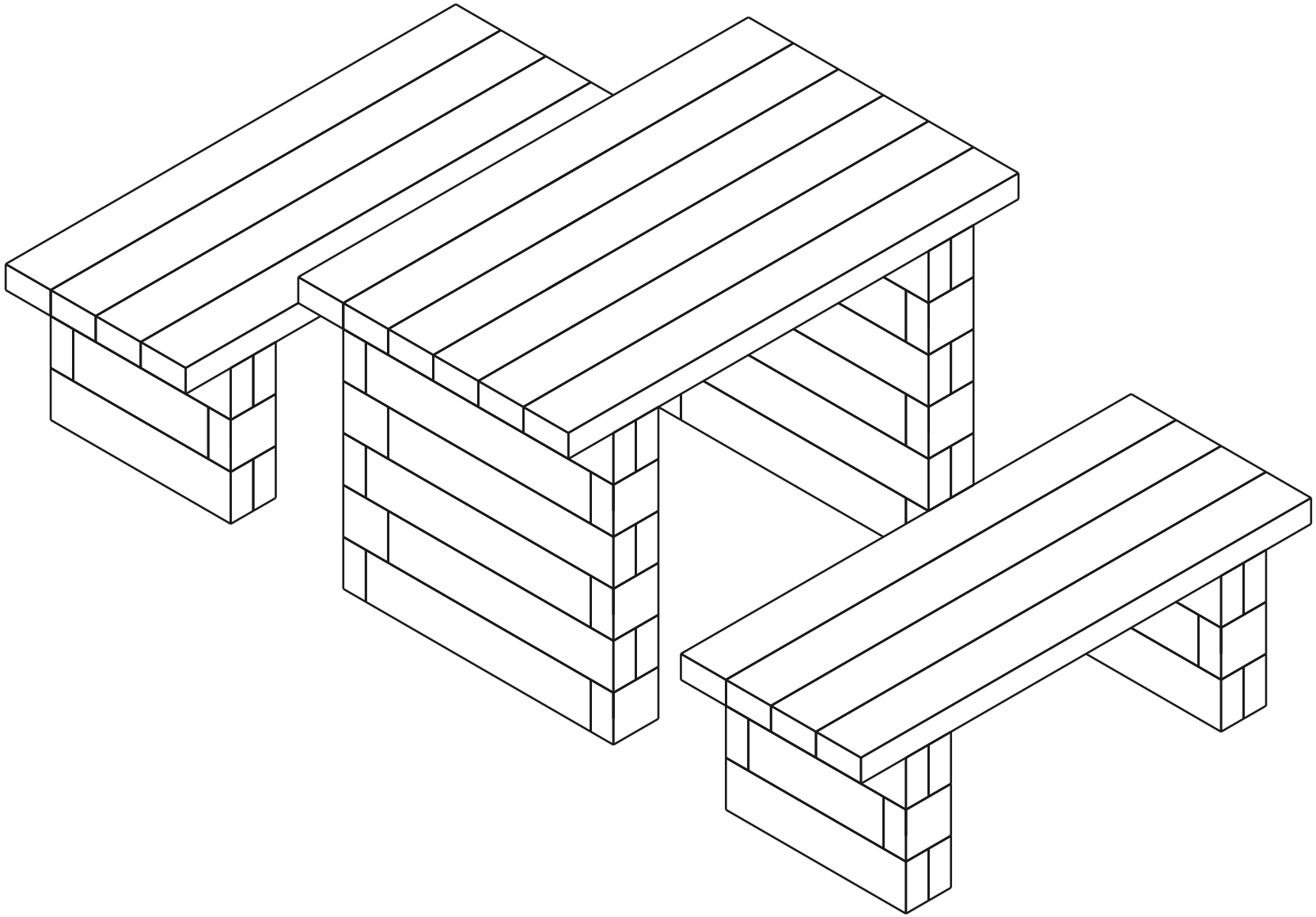

Distinta dei materiali (BOM)

Pezzo	Ruolo	Pz
60×120×600 mm (BOTTOM)	sotto	4
60×120×480 mm (BOTTOM)	sotto	8
60×120×120 mm (BOTTOM)	sotto	4
60×120×600 mm	centro	20
60×120×480 mm	centro	8
60×120×360 mm	centro	8
60×120×120 mm	centro	28
Tavola da seduta 1200mm	seduta	14
Connector (12×70 mm pin)	-	220

In totale: 94 pezzi