Összeszerelési útmutató

Brick Premium Garden Seating Set — Table and Two Benches - GridGarden

ALKATRÉSZLISTA

sz.	méret (mm)	rajz	lyukak	db
④	60 x 120 x 120		2× Ø12	**32**
③	60 x 120 x 360		6× Ø12	**8**
②	60 x 120 x 480		8× Ø12	**16**
①	60 x 120 x 600	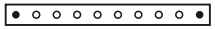	10× Ø12	**24**
	60 x 120 x 1200	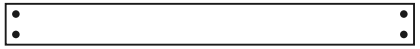	4× Ø12	**14**
	Csatlakozók	●		**220**

Összesen 94 alkatrész + 220 csap.

Az alkatrészek számozása hossz szerint (a leghosszabb = 1).

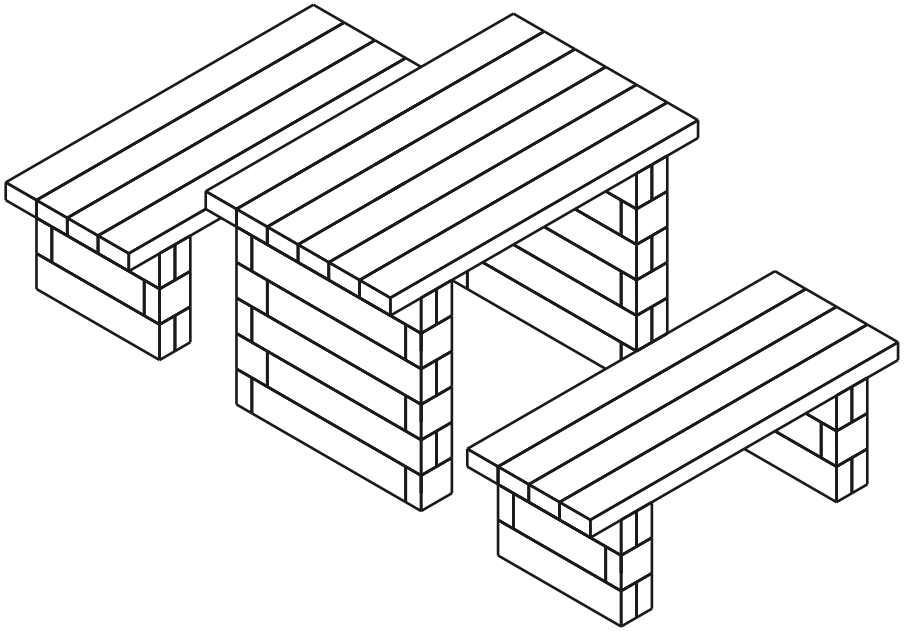

94	**8**	**220**
ALKATRÉSZ	RÉTEG	CSAPOK

1. / 8. réteg

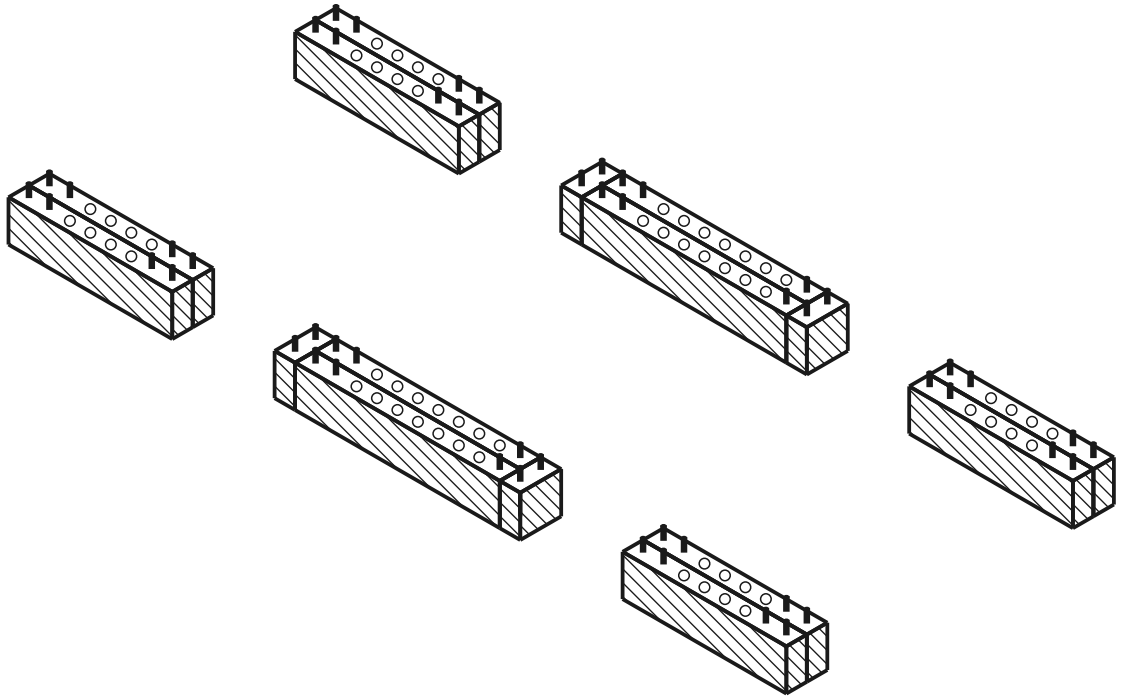

aktuális réteg kész csap lyuk

FELÜLNÉZET - MELYIK ALKATRÉSZ HOVÁ

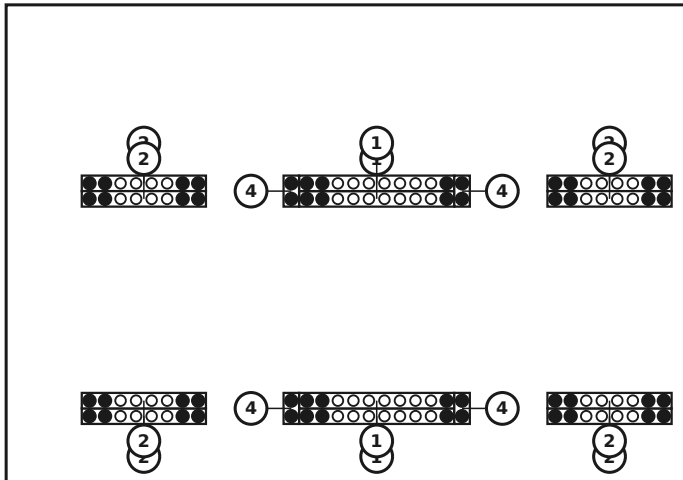

ALKATRÉSZEK EBBEN A RÉTEGBEN

sz.	méret (mm)	rajz	lyukak	db
4	60 x 120 x 120		2× Ø12	**4**
2	60 x 120 x 480		8× Ø12	**8**
1	60 x 120 x 600		10× Ø12	**4**
	Csatlakozók	●		**52**

2. / 8. réteg

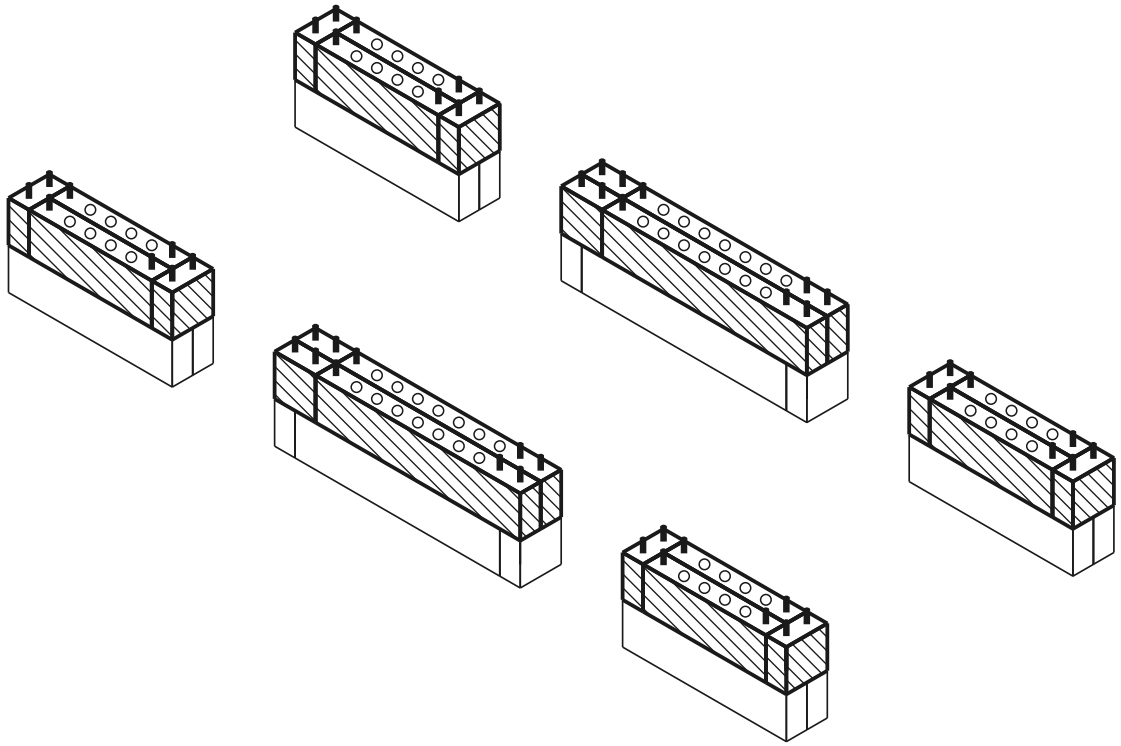

aktuális réteg kész csap lyuk

FELÜLNÉZET - MELYIK ALKATRÉSZ HOVÁ

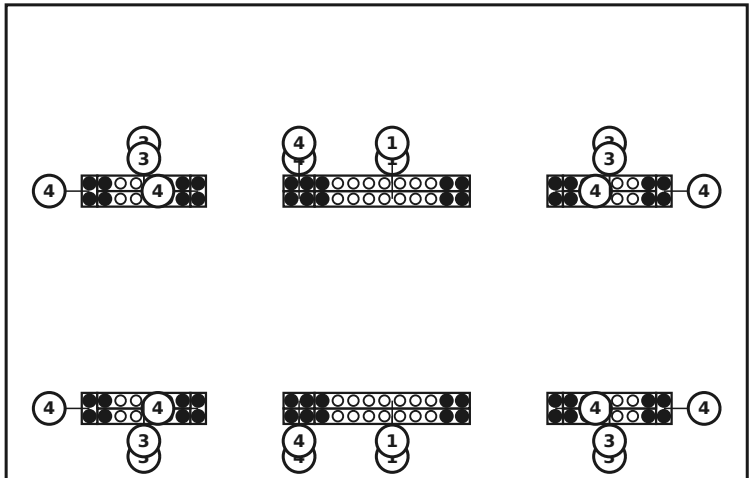

ALKATRÉSZEK EBBEN A RÉTEGBEN

sz.	méret (mm)	rajz	lyukak	db
4	60 x 120 x 120	• •	2× Ø12	**12**
3	60 x 120 x 360	• ○ ○ ○ ○ •	6× Ø12	**8**
1	60 x 120 x 600	• ○ ○ ○ ○ ○ ○ ○ ○ •	10× Ø12	**4**
	Csatlakozók	●		**52**

3. / 8. réteg

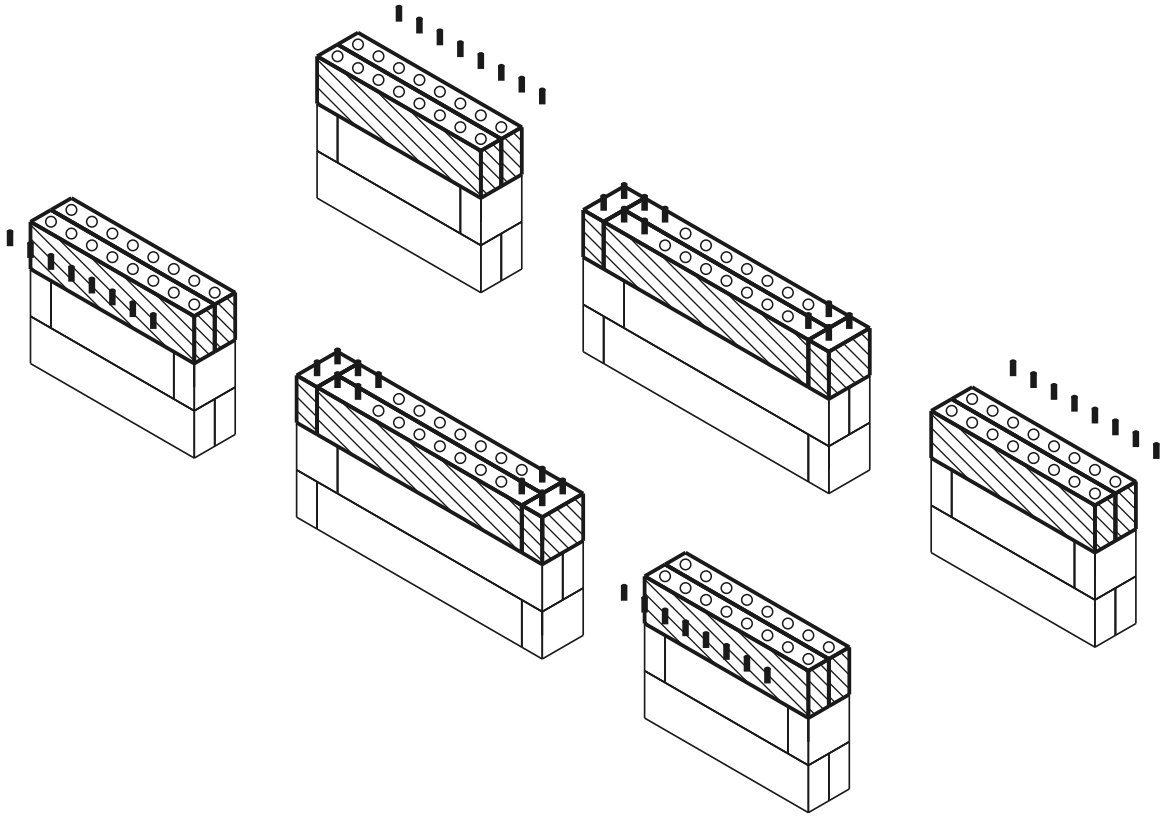

aktuális réteg kész csap lyuk

FELÜLNÉZET - MELYIK ALKATRÉSZ HOVÁ

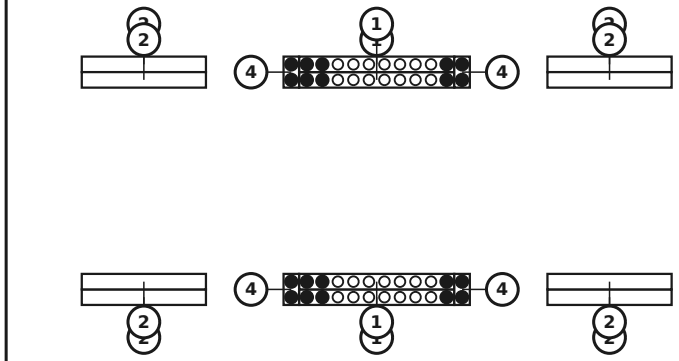

ALKATRÉSZEK EBBEN A RÉTEGBEN

sz.	méret (mm)	rajz	lyukak	db
4	60 x 120 x 120		2× Ø12	**4**
2	60 x 120 x 480		8× Ø12	**8**
1	60 x 120 x 600		10× Ø12	**4**
	Csatlakozók	●		**20**

4. / 8. réteg — Az ülőlap felszerelése

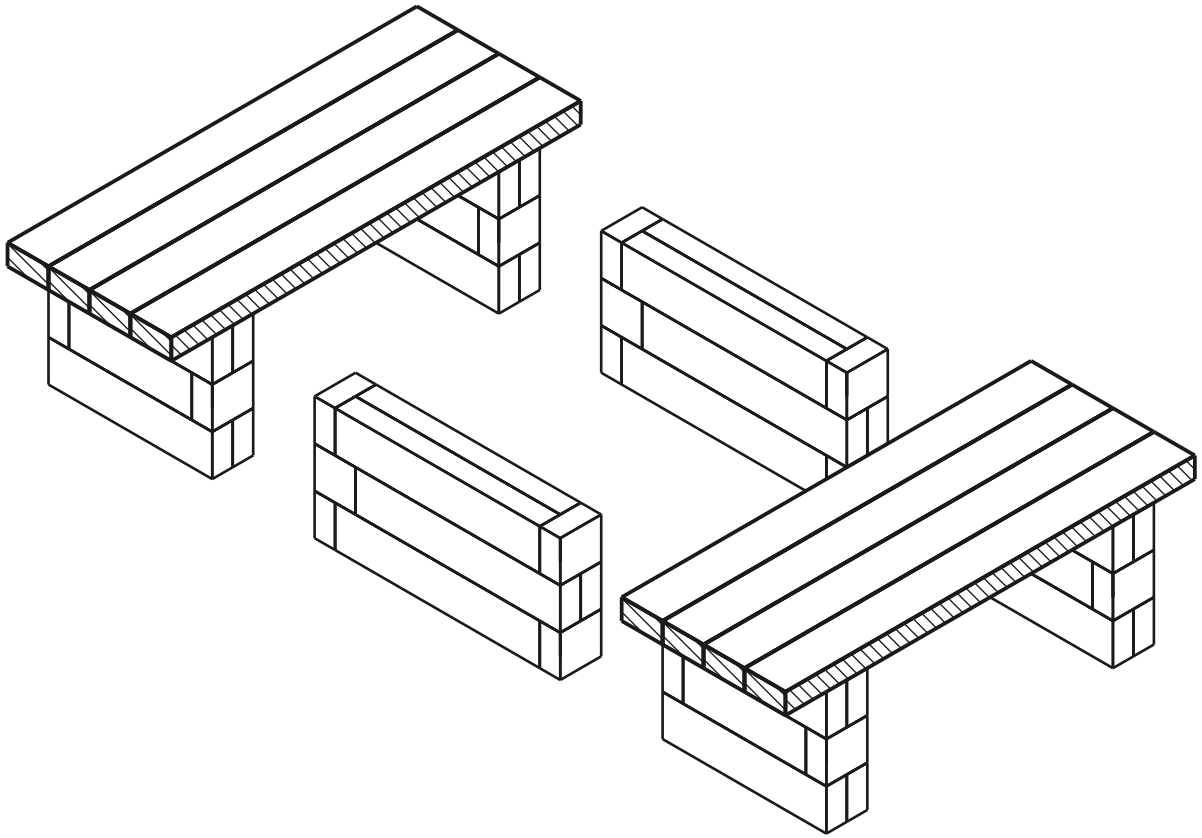

FELÜLNÉZET - MELYIK ALKATRÉSZ HOVÁ

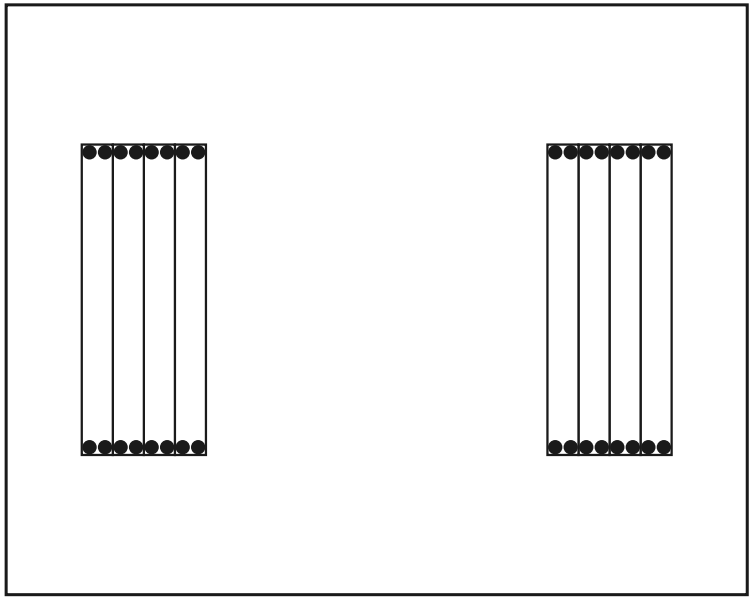

ALKATRÉSZEK EBBEN A RÉTEGBEN

méret (mm)	rajz	lyukak	db
60 x 120 x 1200		4× Ø12	**8**
Csatlakozók	●		**32**

aktuális réteg kész csap lyuk

Verje be a csatlakozókat a fal felső sorába, majd helyezze rájuk felülről az ülőlapot.

5. / 8. réteg

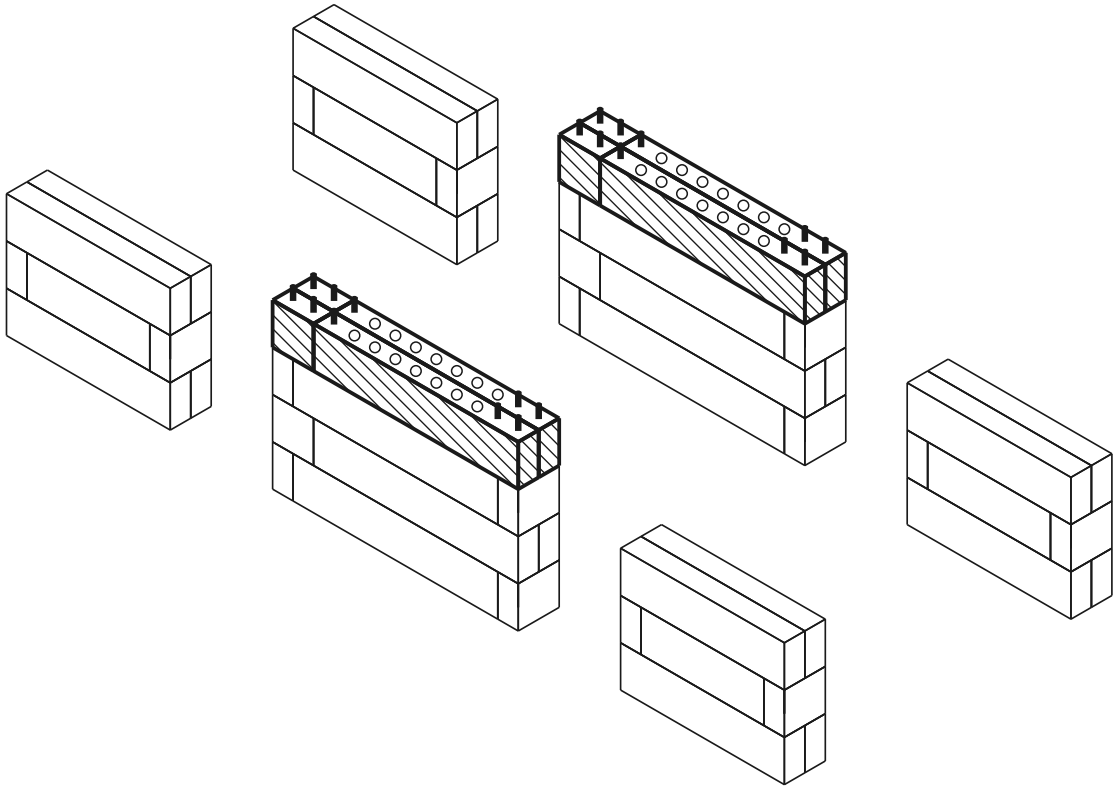

aktuális réteg kész csap lyuk

FELÜLNÉZET - MELYIK ALKATRÉSZ HOVÁ

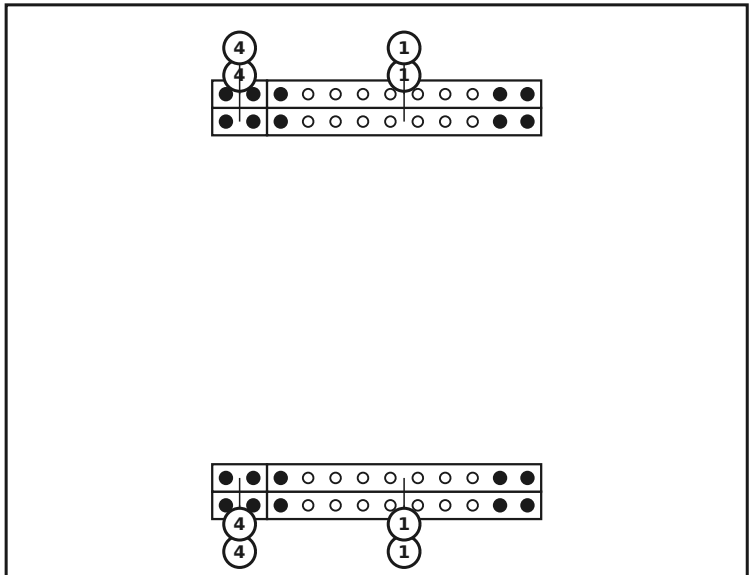

ALKATRÉSZEK EBBEN A RÉTEGBEN

sz.	méret (mm)	rajz	lyukak	db
4	60 x 120 x 120		2× Ø12	**4**
1	60 x 120 x 600		10× Ø12	**4**
	Csatlakozók			**20**

6. / 8. réteg

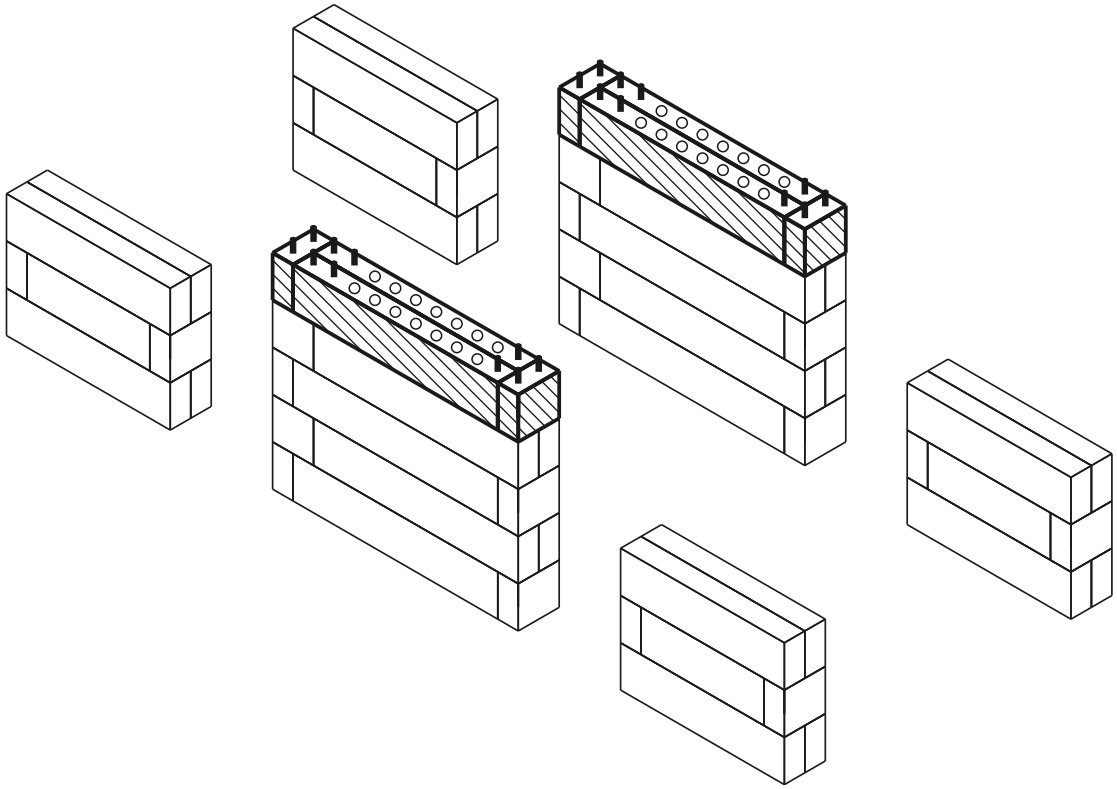

aktuális réteg kész csap lyuk

FELÜLNÉZET - MELYIK ALKATRÉSZ HOVÁ

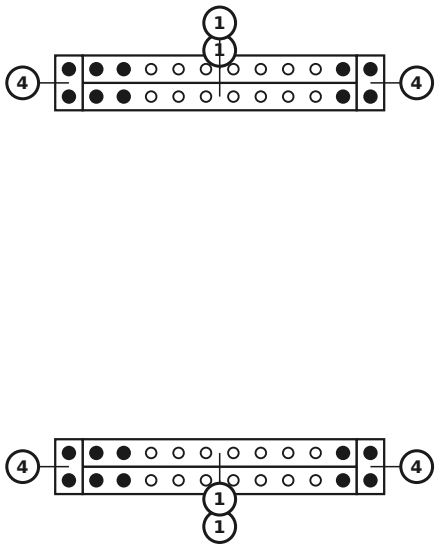

ALKATRÉSZEK EBBEN A RÉTEGBEN

sz.	méret (mm)	rajz	lyukak	db
4	60 x 120 x 120		2× Ø12	**4**
1	60 x 120 x 600		10× Ø12	**4**
	Csatlakozók			**20**

7. / 8. réteg

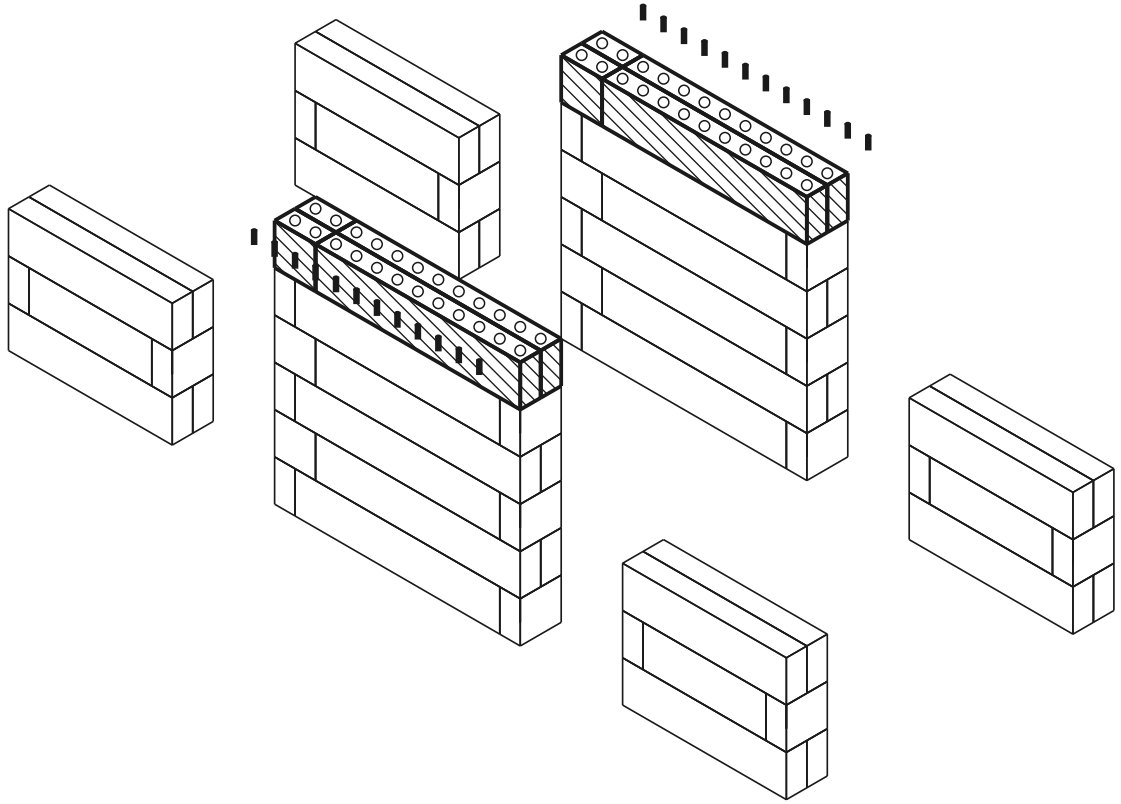

aktuális réteg kész csap lyuk

FELÜLNÉZET - MELYIK ALKATRÉSZ HOVÁ

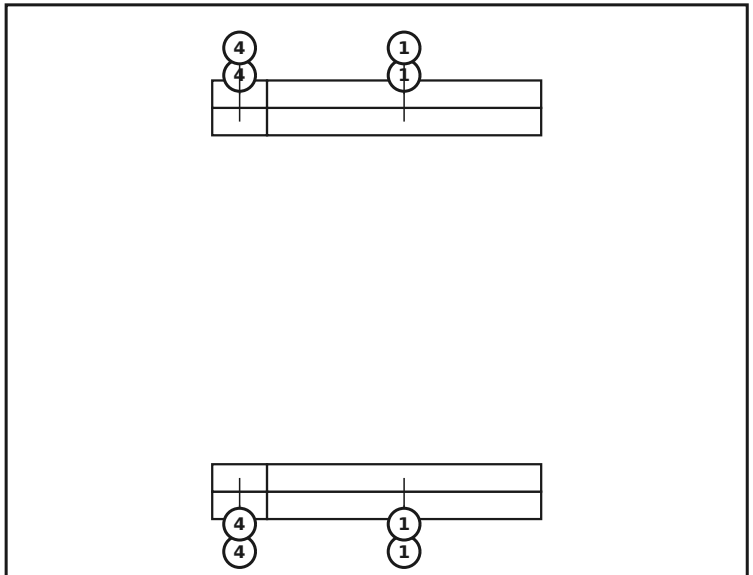

ALKATRÉSZEK EBBEN A RÉTEGBEN

sz.	méret (mm)	rajz	lyukak	db
4	60 x 120 x 120		2× Ø12	**4**
1	60 x 120 x 600		10× Ø12	**4**
	Csatlakozók			**0**

8. / 8. réteg — Az ülőlap felszerelése

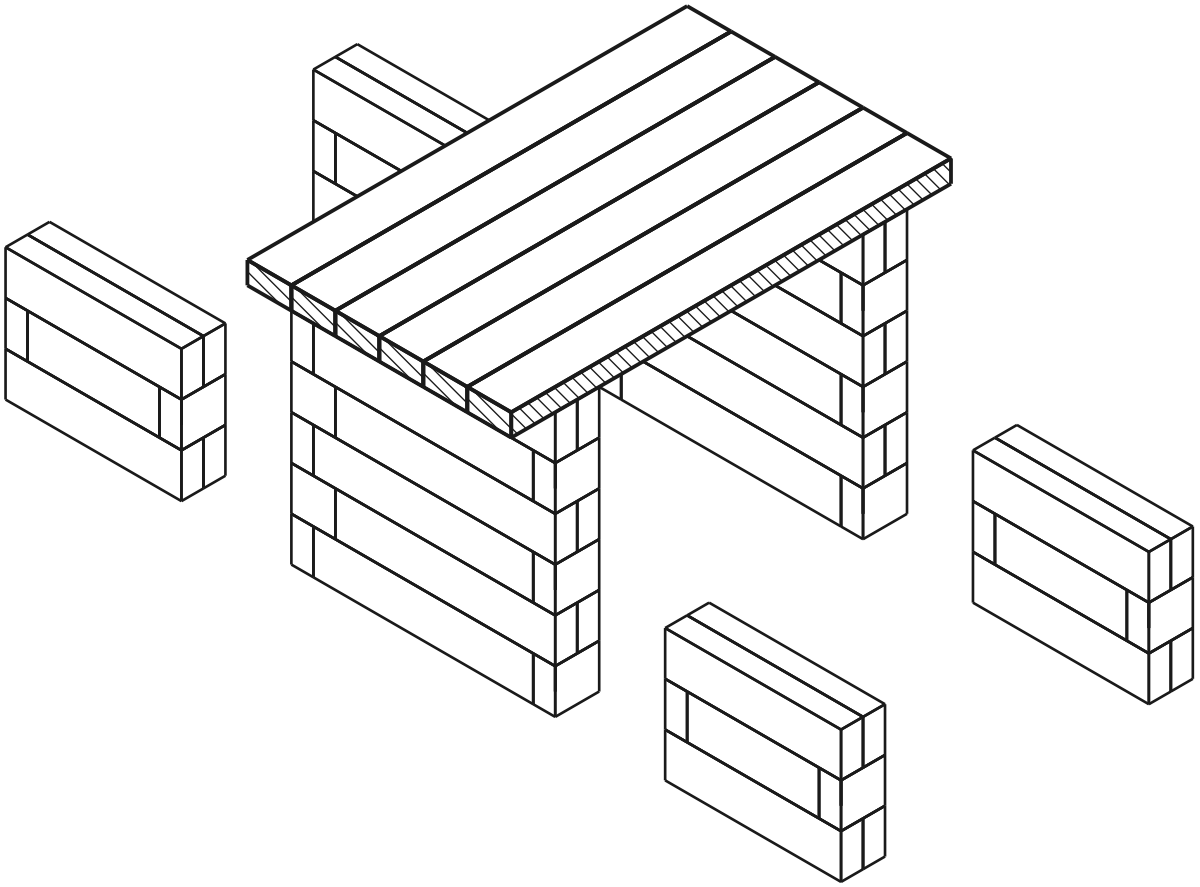

aktuális réteg kész csap lyuk

Verje be a csatlakozókat a fal felső sorába, majd helyezze rájuk felülről az ülőlapot.

FELÜLNÉZET - MELYIK ALKATRÉSZ HOVÁ

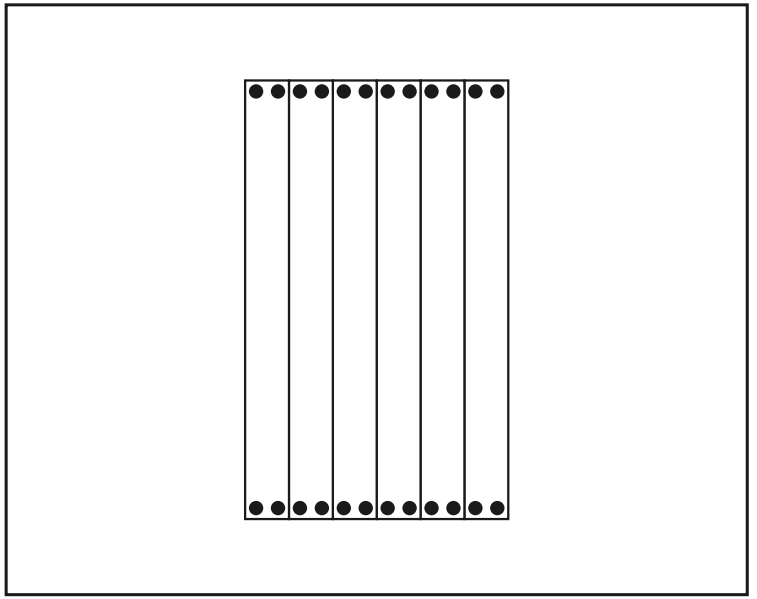

ALKATRÉSZEK EBBEN A RÉTEGBEN

méret (mm)	rajz	lyukak	db
60 x 120 x 1200		4× Ø12	**6**
Csatlakozók	●		**24**

Kész modell

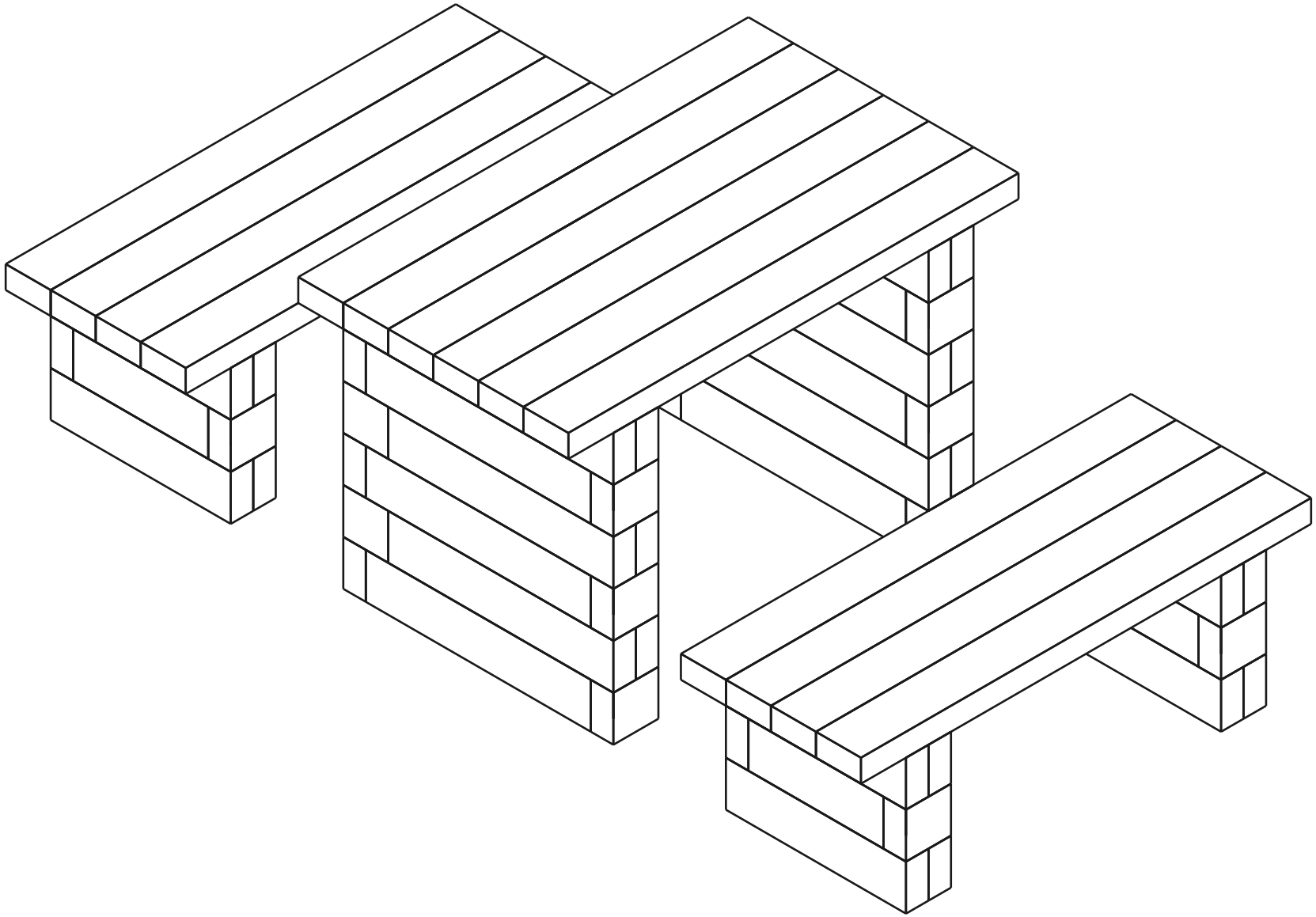

Anyaglista (BOM)

Alkatrész	Szerep	Db
60×120×600 mm (BOTTOM)	alsó	4
60×120×480 mm (BOTTOM)	alsó	8
60×120×120 mm (BOTTOM)	alsó	4
60×120×600 mm	közép	20
60×120×480 mm	közép	8
60×120×360 mm	közép	8
60×120×120 mm	közép	28
Ülőlap 1200mm	ülőlap	14
Connector (12×70 mm pin)	-	220

Összesen: 94 alkatrész