Notice de montage

Brick Premium Garden Seating Set — Table and Two Benches - GridGarden

LISTE DES PIÈCES

n°	dim. (mm)	croquis	trous	qté
④	60 x 120 x 120		2× Ø12	**32**
③	60 x 120 x 360		6× Ø12	**8**
②	60 x 120 x 480		8× Ø12	**16**
①	60 x 120 x 600	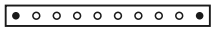	10× Ø12	**24**
	60 x 120 x 1200	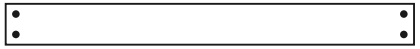	4× Ø12	**14**
	Connecteurs	●		**220**

Au total 94 pièces + 220 goujons.

Numérotation des pièces par longueur (la plus longue = 1).

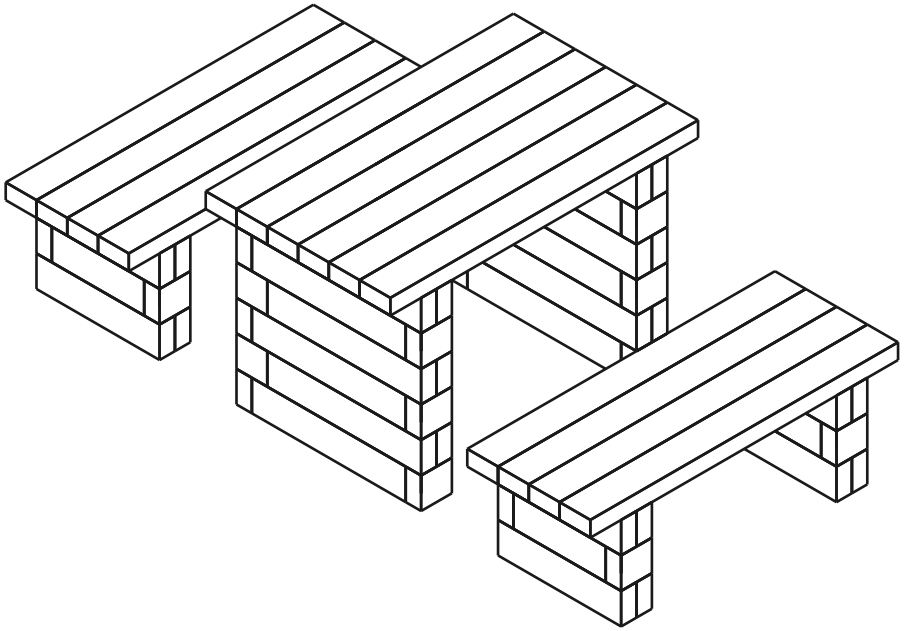

94	**8**	**220**
PIÈCES	RANGÉES	GOUJONS

Rangée 1 / 8

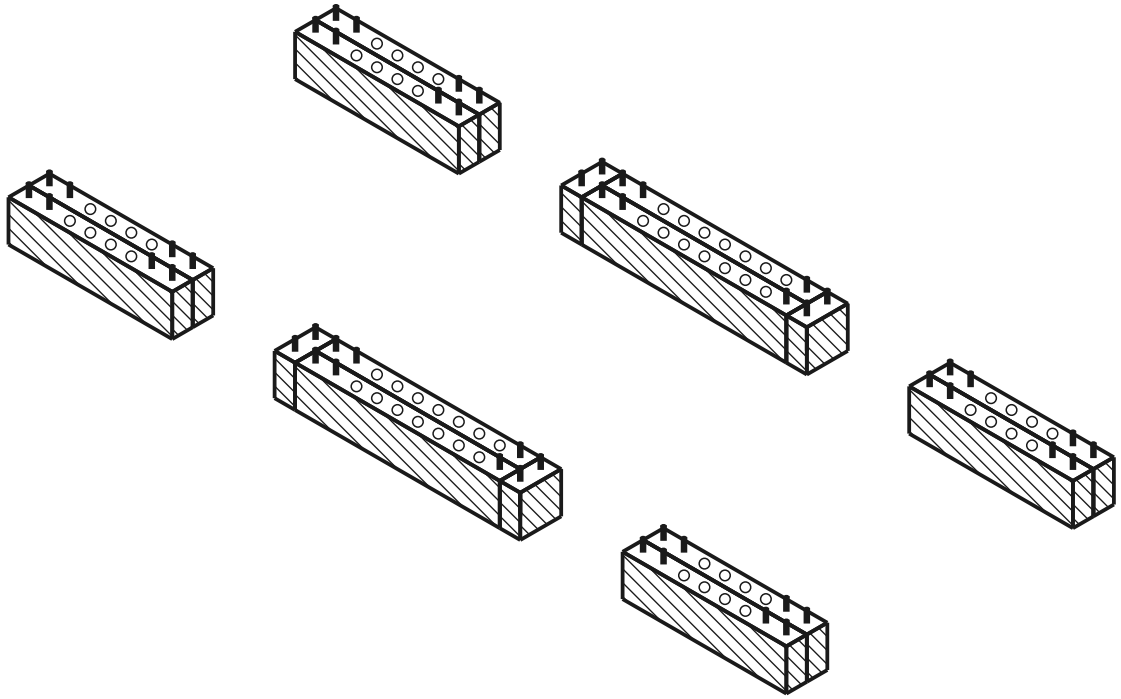

rangée actuelle déjà posé goujon trou

VUE DE DESSUS - QUELLE PIÈCE OÙ

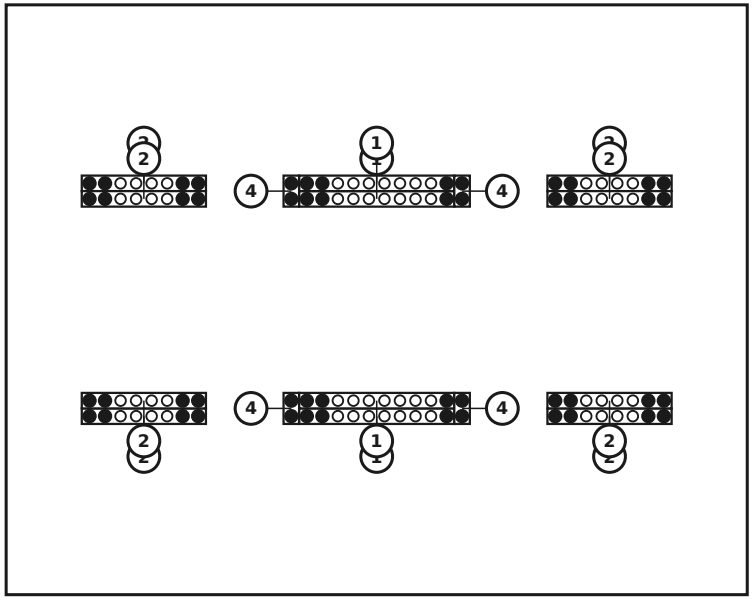

PIÈCES DE CETTE RANGÉE

n°	dim. (mm)	croquis	trous	qté
4	60 x 120 x 120	• •	2× Ø12	**4**
2	60 x 120 x 480	• ○ ○ ○ ○ ○ ○ •	8× Ø12	**8**
1	60 x 120 x 600	• ○ ○ ○ ○ ○ ○ ○ ○ •	10× Ø12	**4**
	Connecteurs	●		**52**

Rangée 2 / 8

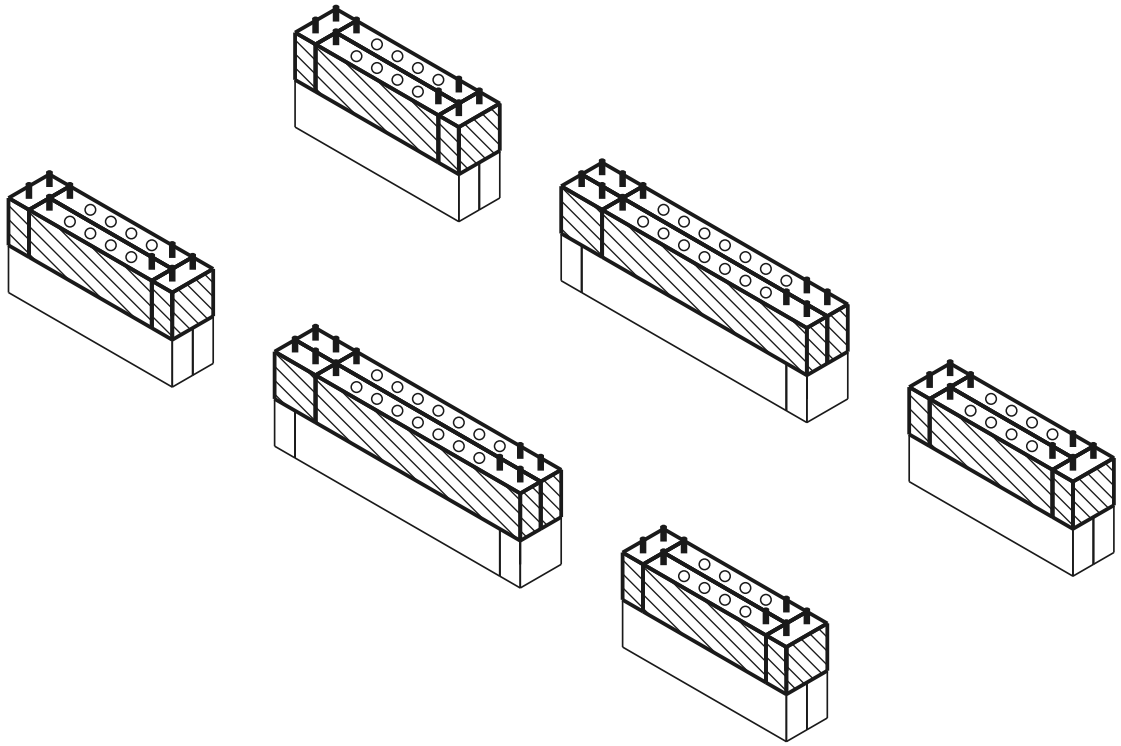

rangée actuelle déjà posé goujon trou

VUE DE DESSUS - QUELLE PIÈCE OÙ

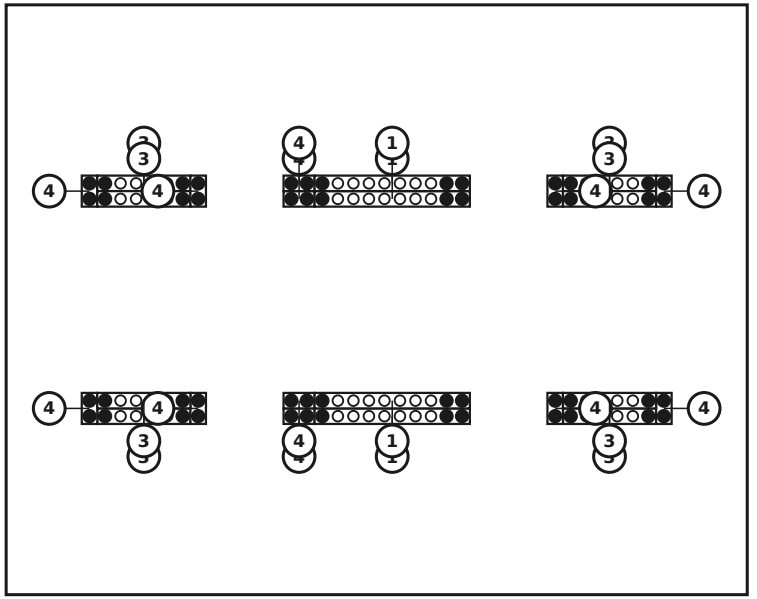

PIÈCES DE CETTE RANGÉE

n°	dim. (mm)	croquis	trous	qté
4	60 x 120 x 120	• •	2× Ø12	**12**
3	60 x 120 x 360	• ○ ○ ○ ○ •	6× Ø12	**8**
1	60 x 120 x 600	• ○ ○ ○ ○ ○ ○ ○ ○ •	10× Ø12	**4**
	Connecteurs	●		**52**

Rangée 3 / 8

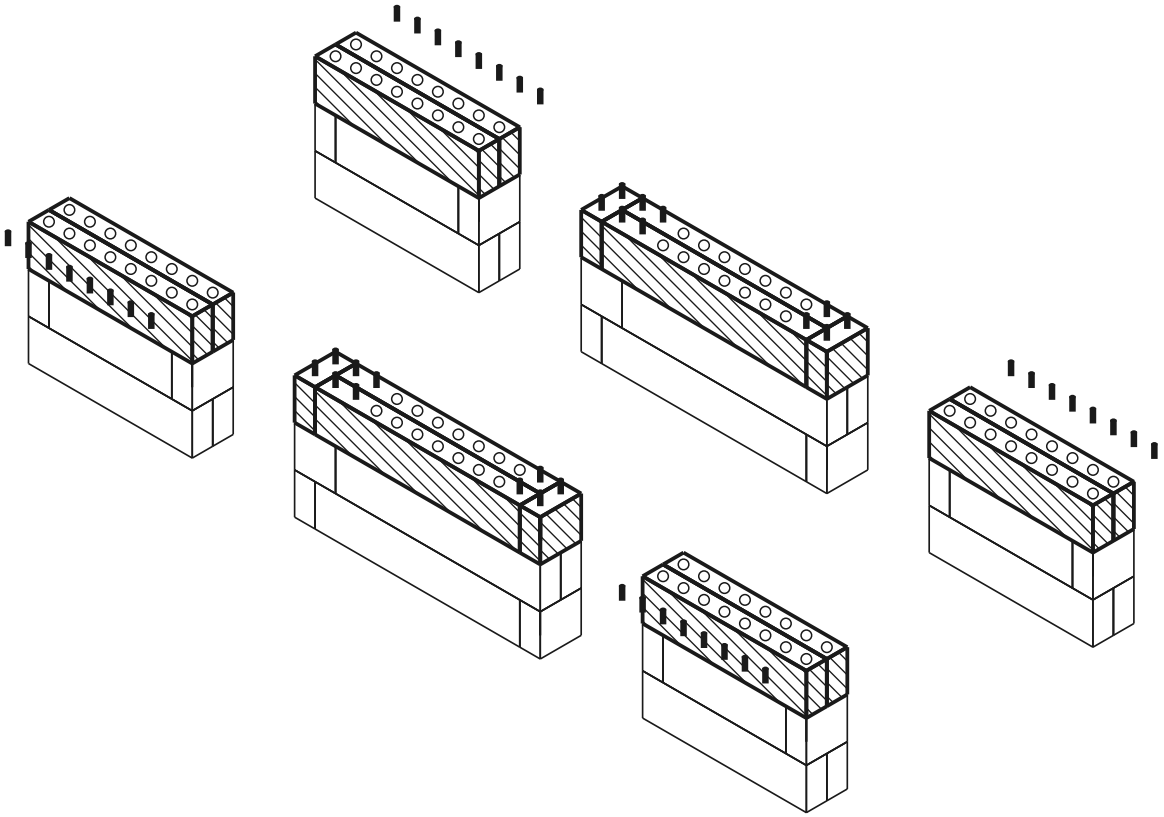

rangée actuelle déjà posé goujon trou

VUE DE DESSUS - QUELLE PIÈCE OÙ

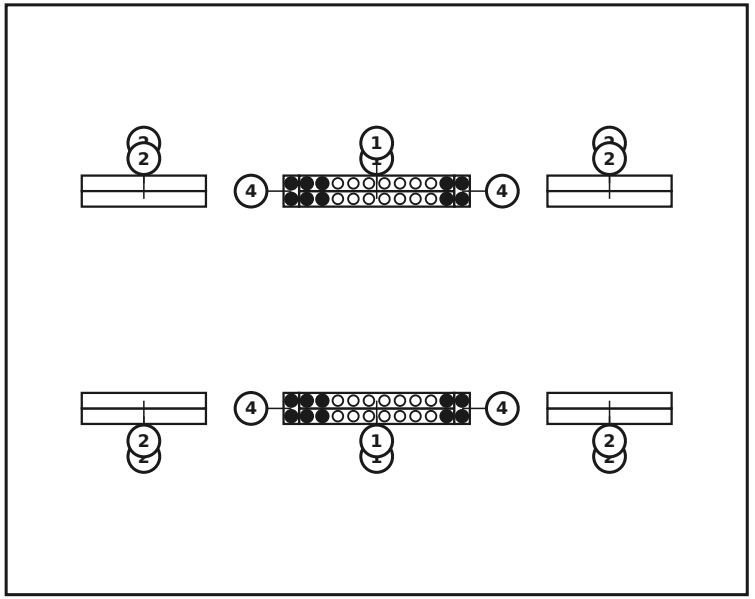

PIÈCES DE CETTE RANGÉE

n°	dim. (mm)	croquis	trous	qté
4	60 x 120 x 120		2× Ø12	**4**
2	60 x 120 x 480		8× Ø12	**8**
1	60 x 120 x 600		10× Ø12	**4**
	Connecteurs	●		**20**

Rangée 4 / 8 — Pose de la planche d'assise

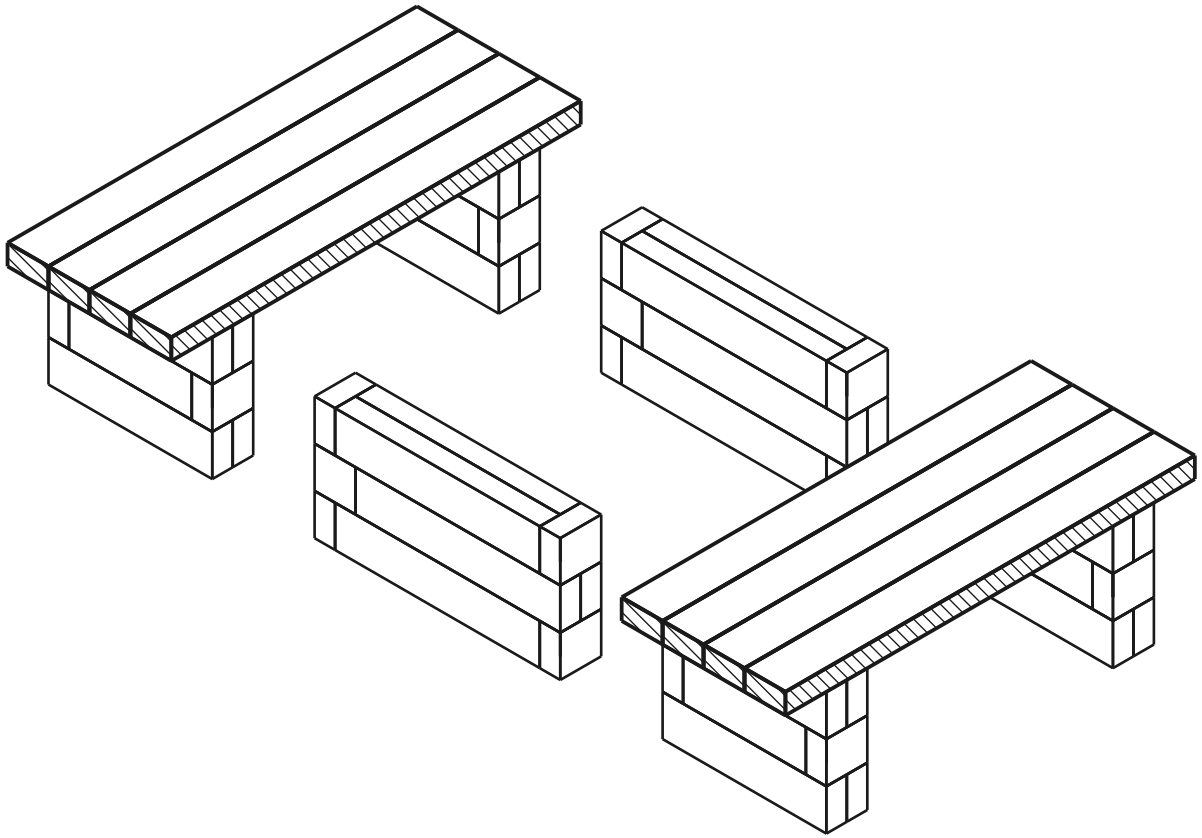

VUE DE DESSUS - QUELLE PIÈCE OÙ

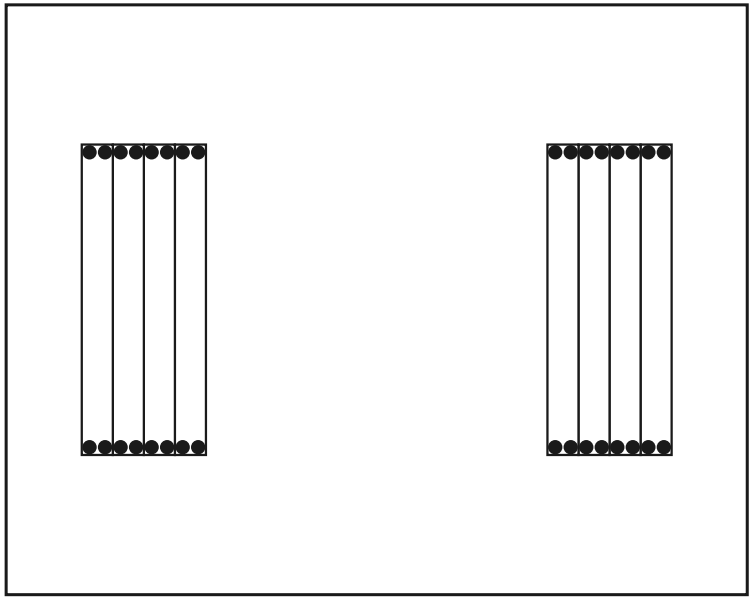

PIÈCES DE CETTE RANGÉE

dim. (mm)	croquis	trous	qté
60 x 120 x 1200	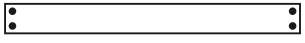	4× Ø12	**8**
Connecteurs	●		**32**

rangée actuelle déjà posé goujon trou

Enfoncez les connecteurs dans le rang supérieur de la paroi, puis posez la planche d'assise sur eux par le dessus.

Rangée 5 / 8

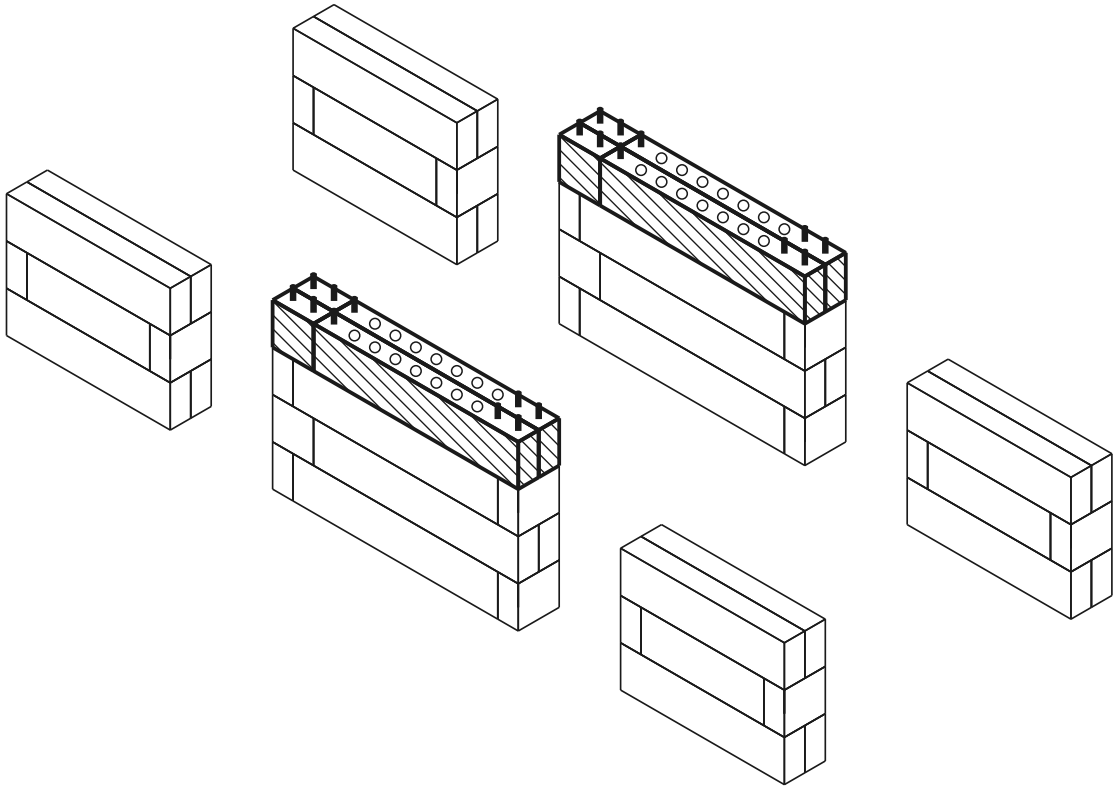

rangée actuelle déjà posé goujon trou

VUE DE DESSUS - QUELLE PIÈCE OÙ

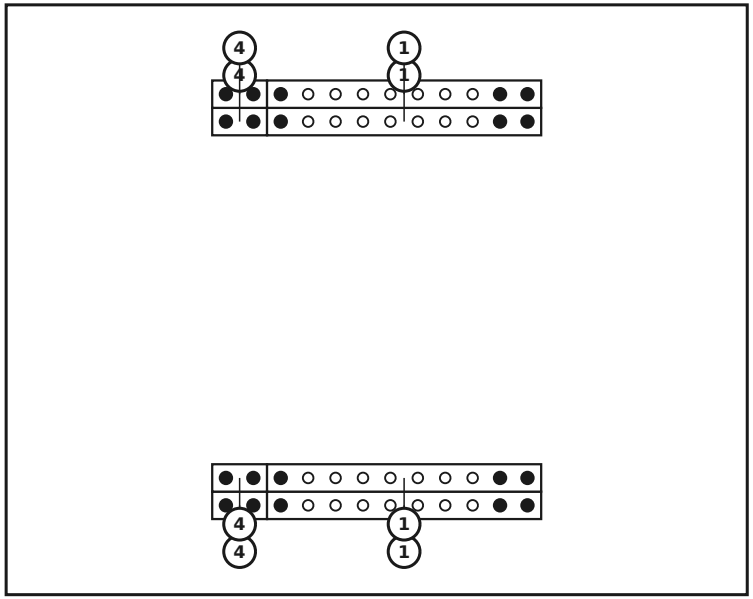

PIÈCES DE CETTE RANGÉE

n°	dim. (mm)	croquis	trous	qté
4	60 x 120 x 120		2× Ø12	**4**
1	60 x 120 x 600		10× Ø12	**4**
	Connecteurs			**20**

Rangée 6 / 8

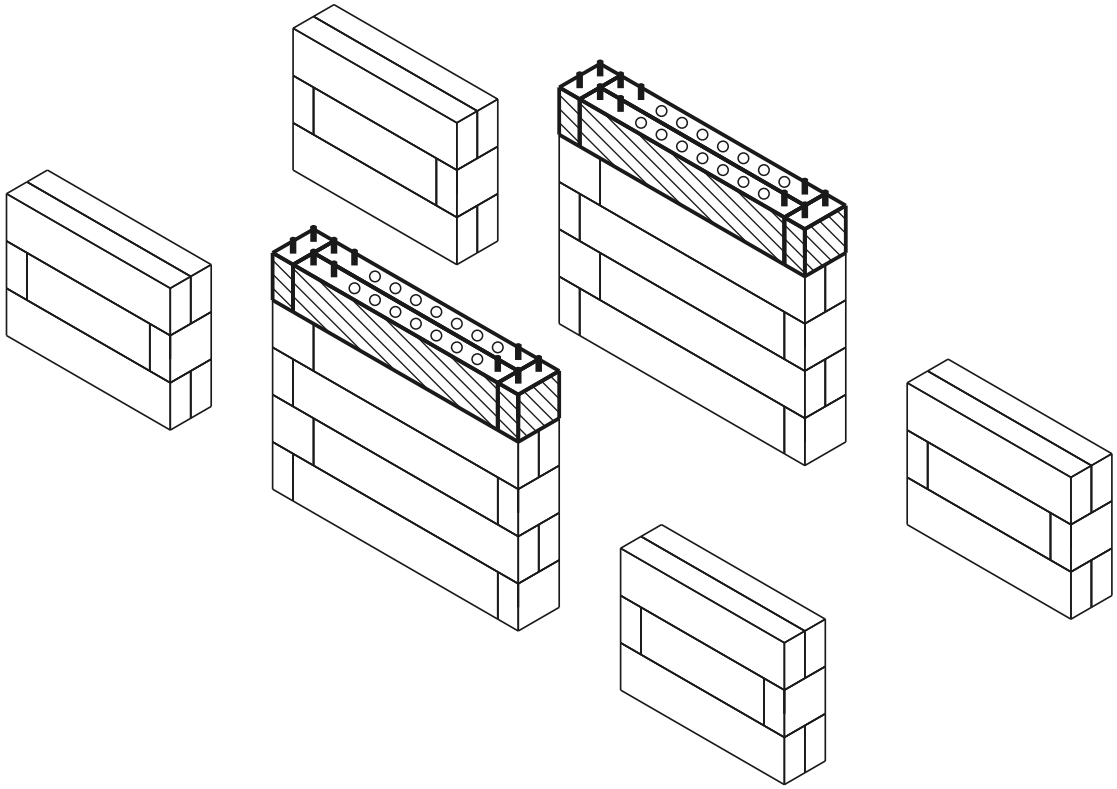

rangée actuelle déjà posé goujon trou

VUE DE DESSUS - QUELLE PIÈCE OÙ

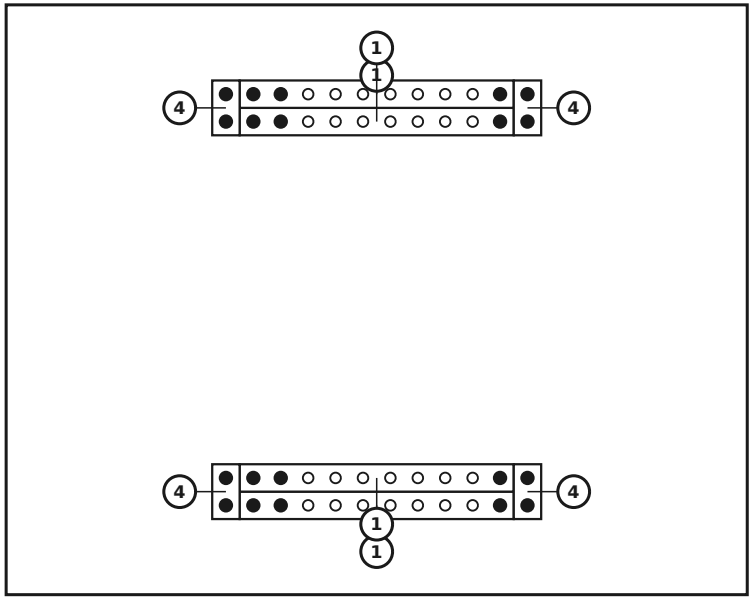

PIÈCES DE CETTE RANGÉE

n°	dim. (mm)	croquis	trous	qté
4	60 x 120 x 120		2× Ø12	**4**
1	60 x 120 x 600		10× Ø12	**4**
	Connecteurs			**20**

Rangée 7 / 8

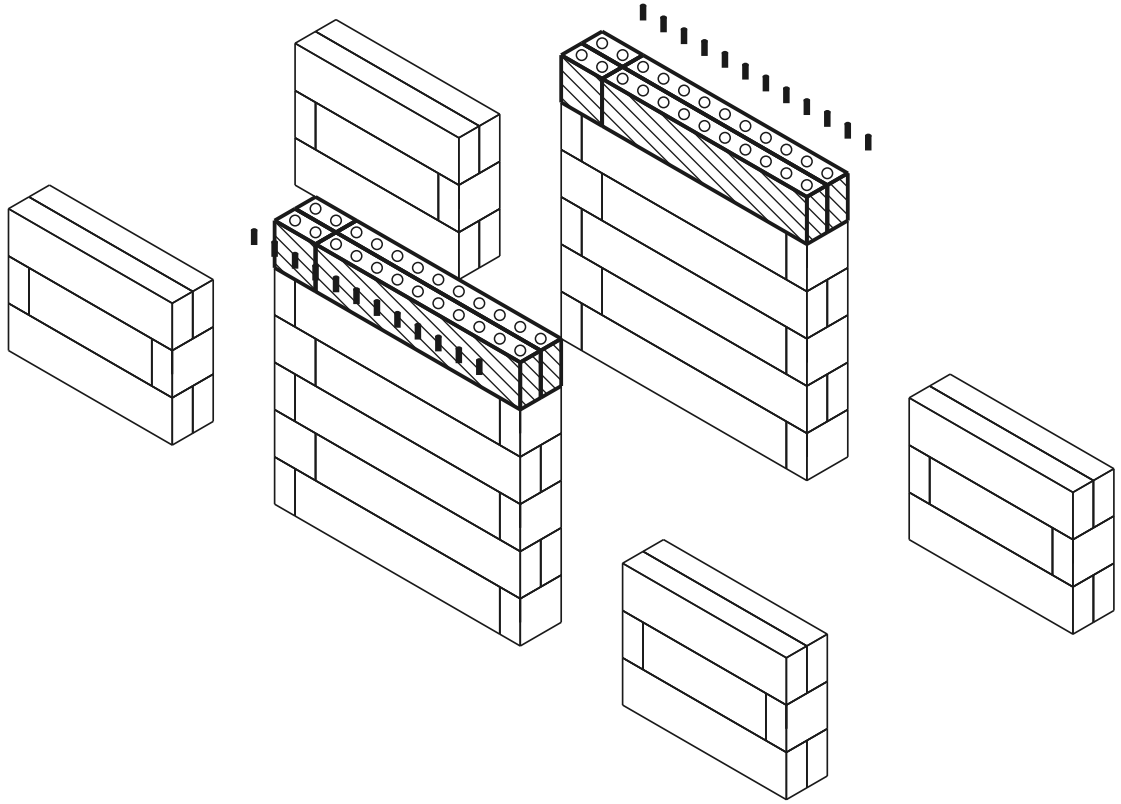

rangée actuelle déjà posé goujon trou

VUE DE DESSUS - QUELLE PIÈCE OÙ

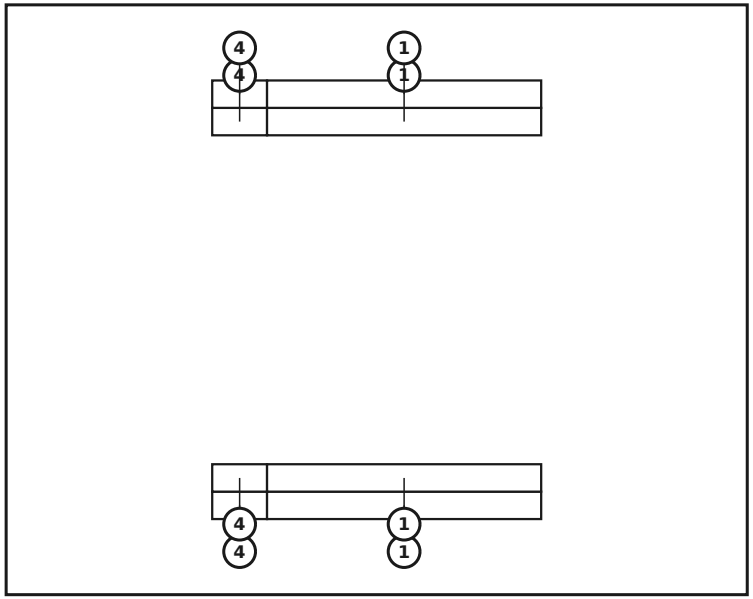

PIÈCES DE CETTE RANGÉE

n°	dim. (mm)	croquis	trous	qté
4	60 x 120 x 120		2× Ø12	**4**
1	60 x 120 x 600		10× Ø12	**4**
	Connecteurs			**0**

Rangée 8 / 8 — Pose de la planche d'assise

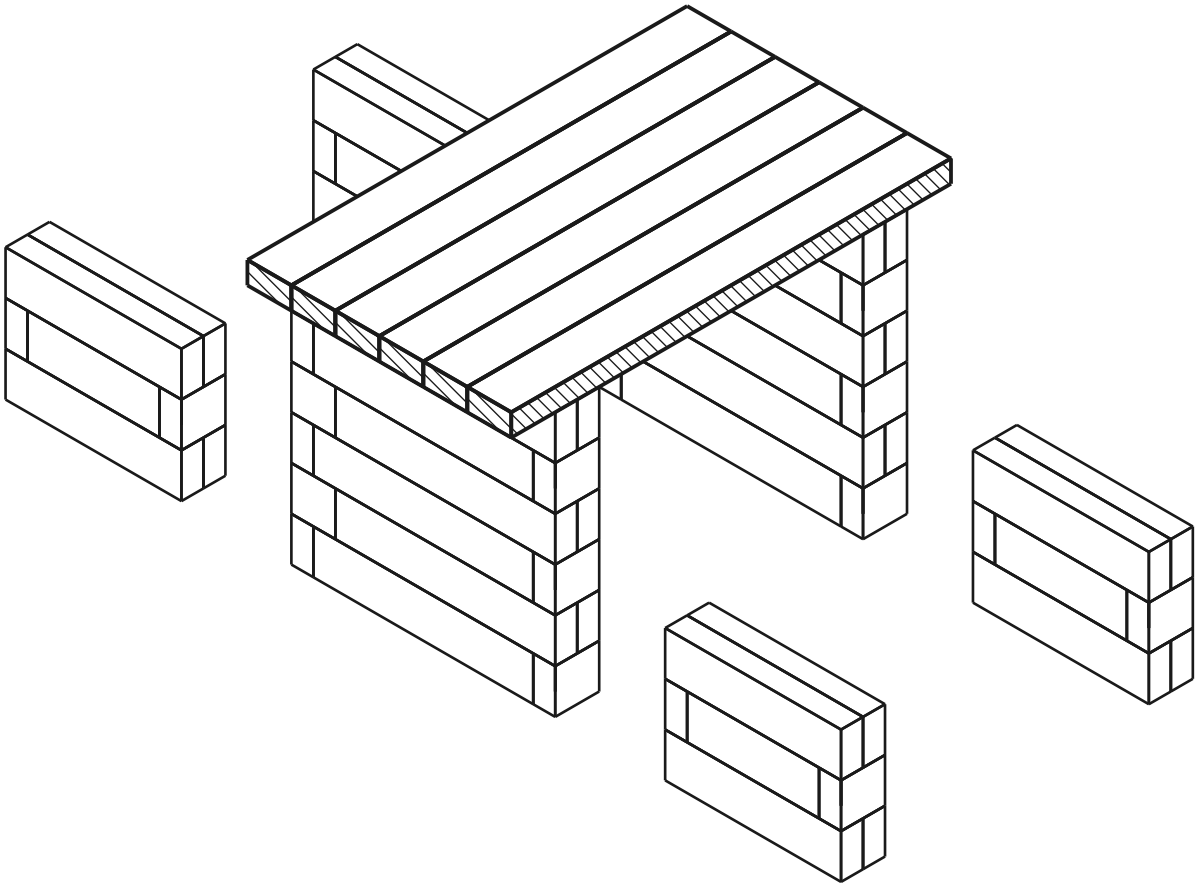

rangée actuelle déjà posé goujon trou

VUE DE DESSUS - QUELLE PIÈCE OÙ

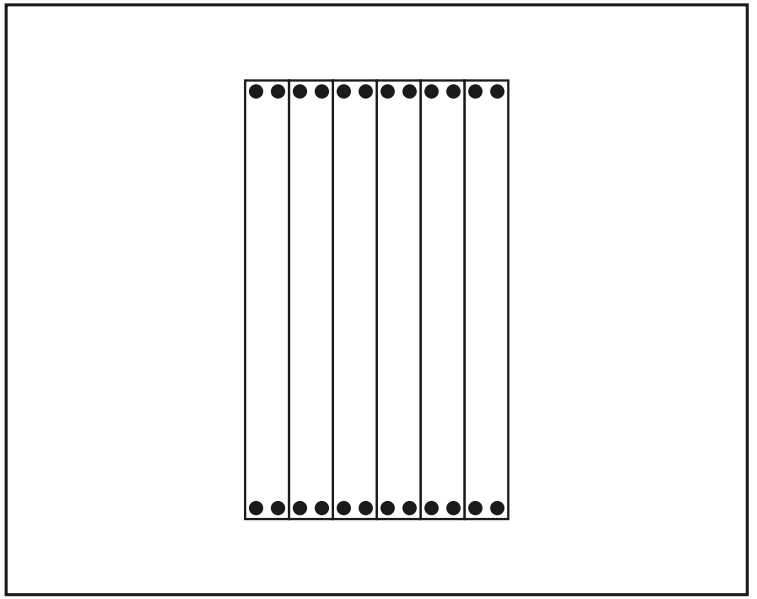

PIÈCES DE CETTE RANGÉE

dim. (mm)	croquis	trous	qté
60 x 120 x 1200		4× Ø12	**6**
Connecteurs	●		**24**

Enfoncez les connecteurs dans le rang supérieur de la paroi, puis posez la planche d'assise sur eux par le dessus.

Modèle terminé

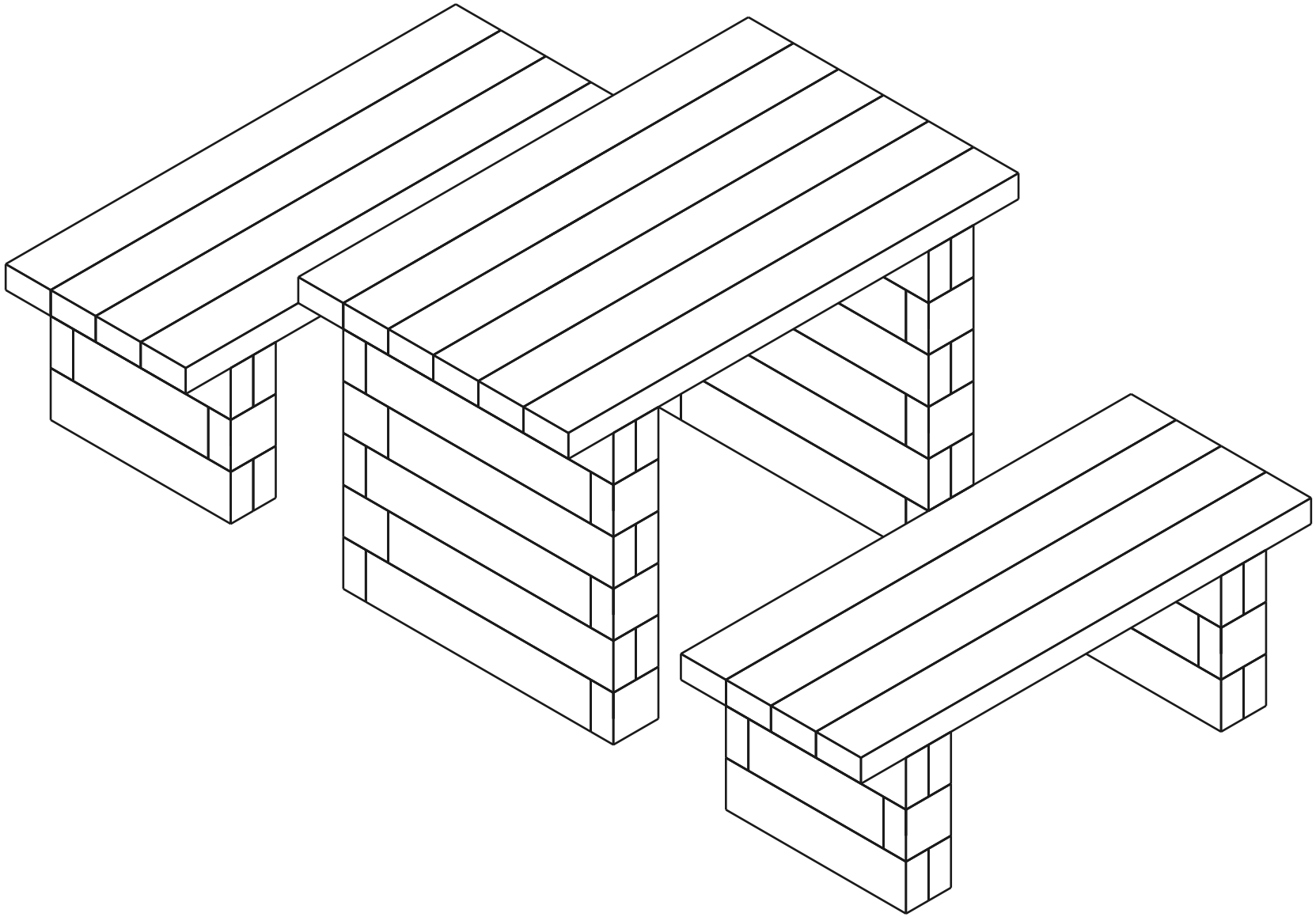

Liste de matériel (BOM)

Pièce	Rôle	Qté
60×120×600 mm (BOTTOM)	bas	4
60×120×480 mm (BOTTOM)	bas	8
60×120×120 mm (BOTTOM)	bas	4
60×120×600 mm	milieu	20
60×120×480 mm	milieu	8
60×120×360 mm	milieu	8
60×120×120 mm	milieu	28
Planche d'assise 1200mm	assise	14
Connector (12×70 mm pin)	-	220

Total : 94 pièces