Montageanleitung

Brick Premium Garden Seating Set — Table and Two Benches - GridGarden

TEILELISTE

Nr.	Maß (mm)	Zeichnung	Löcher	Stk
④	60 x 120 x 120		2× Ø12	**32**
③	60 x 120 x 360		6× Ø12	**8**
②	60 x 120 x 480		8× Ø12	**16**
①	60 x 120 x 600	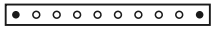	10× Ø12	**24**
	60 x 120 x 1200	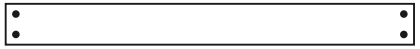	4× Ø12	**14**
	Verbinder	●		**220**

Insgesamt 94 Teile + 220 Dübel.

Nummerierung der Teile nach Länge (längstes = 1).

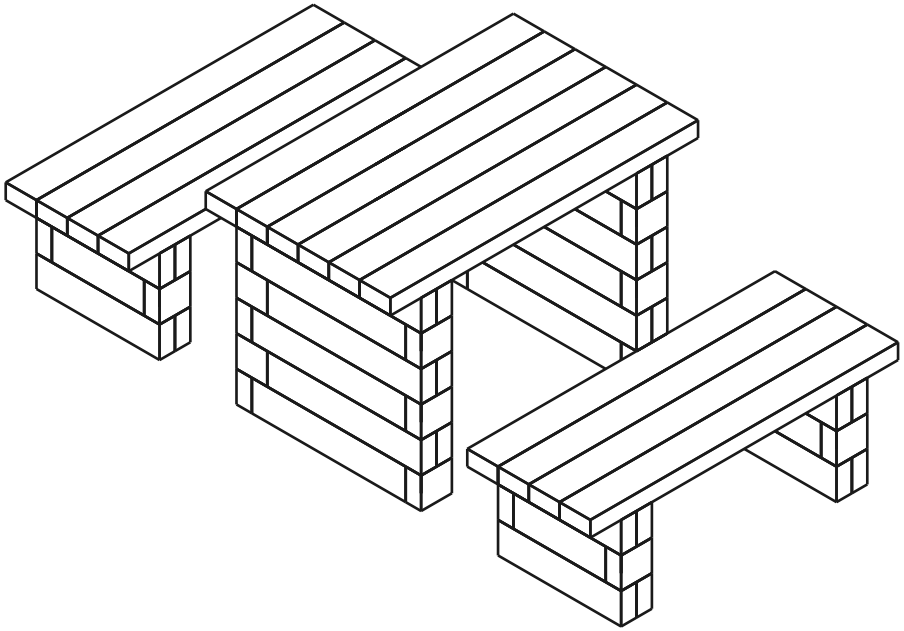

94	**8**	**220**
TEILE	SCHICHTEN	DÜBEL

Schicht 1 / 8

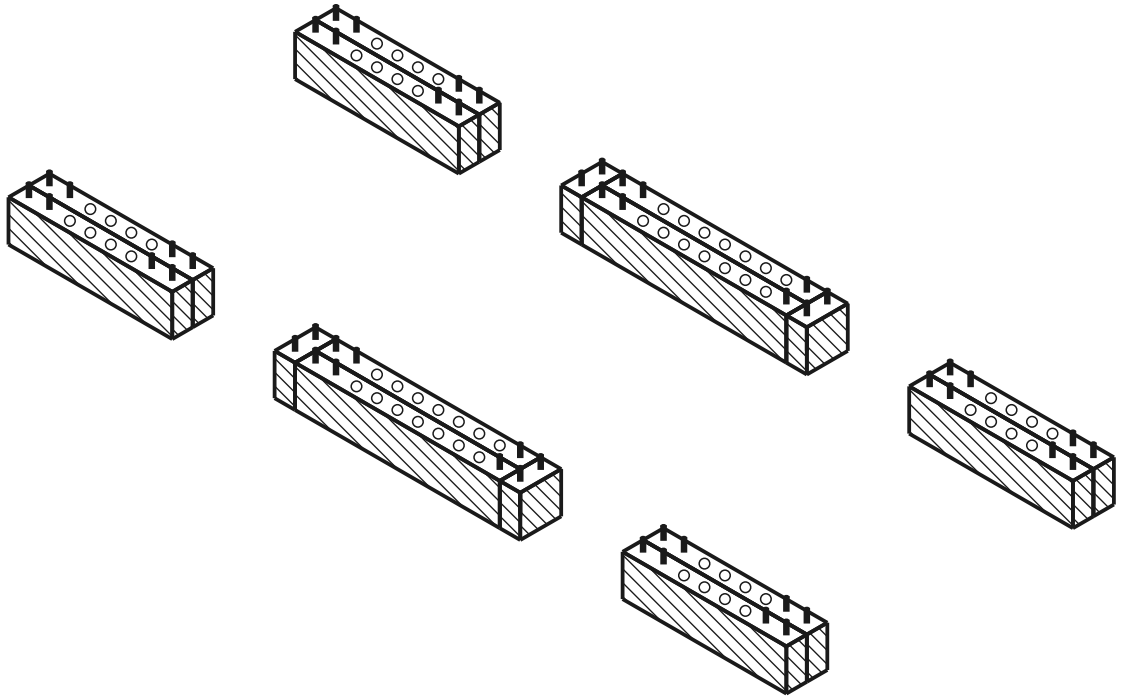

aktuelle Schicht gebaut Dübel Loch

DRAUFSICHT - WELCHES TEIL WOHIN

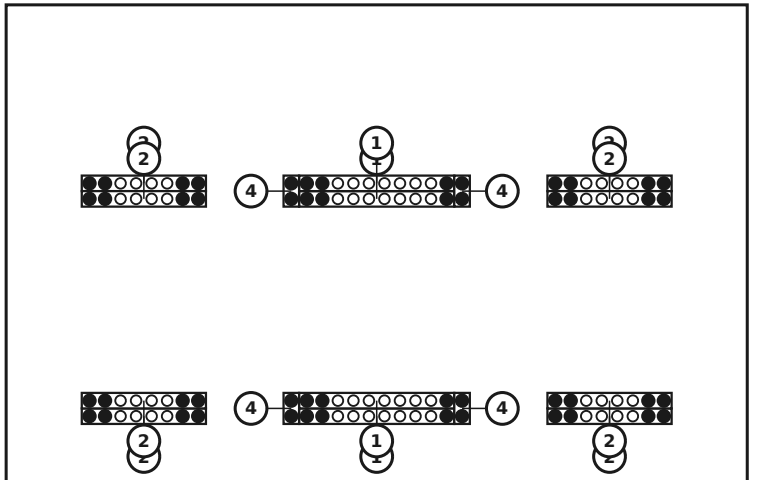

TEILE IN DIESER SCHICHT

Nr.	Maß (mm)	Zeichnung	Löcher	Stk
4	60 x 120 x 120		2× Ø12	**4**
2	60 x 120 x 480		8× Ø12	**8**
1	60 x 120 x 600		10× Ø12	**4**
	Verbinder			**52**

Schicht 2 / 8

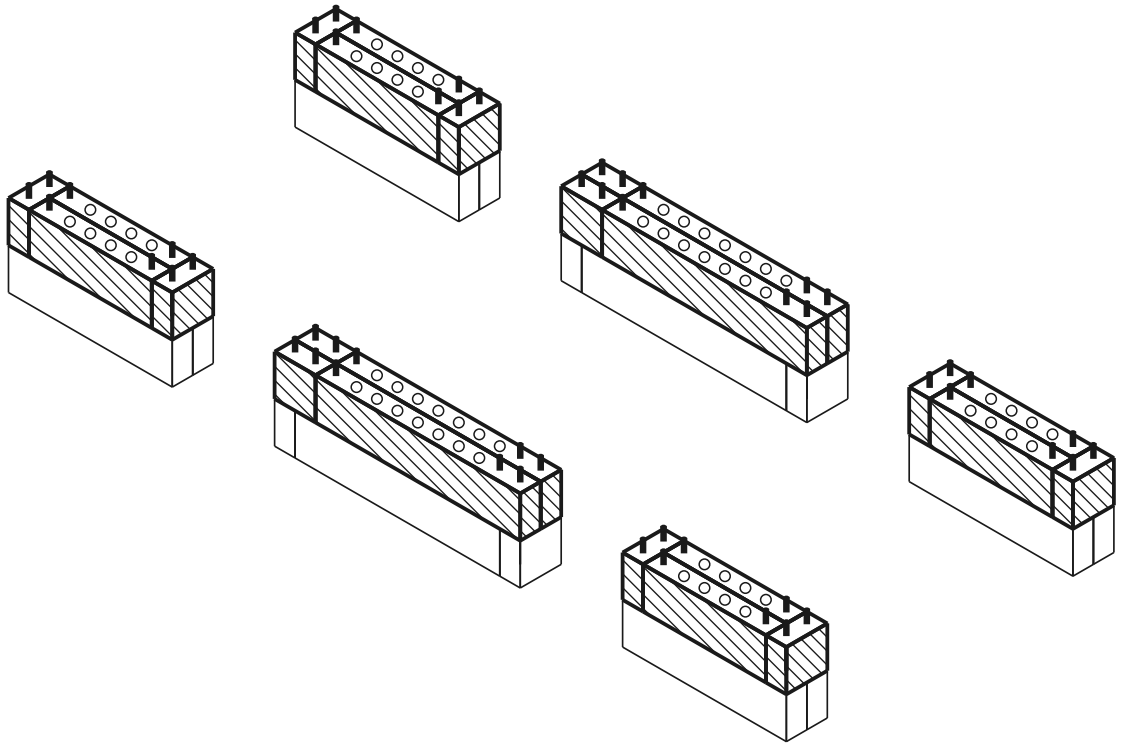

aktuelle Schicht gebaut Dübel Loch

DRAUFSICHT - WELCHES TEIL WOHIN

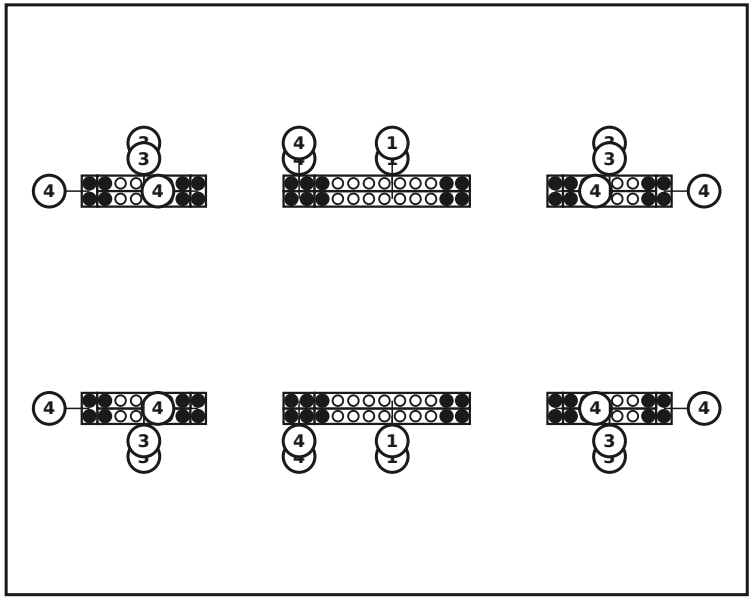

TEILE IN DIESER SCHICHT

Nr.	Maß (mm)	Zeichnung	Löcher	Stk
4	60 x 120 x 120	• •	2× Ø12	**12**
3	60 x 120 x 360	• ○ ○ ○ ○ •	6× Ø12	**8**
1	60 x 120 x 600	• ○ ○ ○ ○ ○ ○ ○ ○ •	10× Ø12	**4**
	Verbinder	●		**52**

Schicht 3 / 8

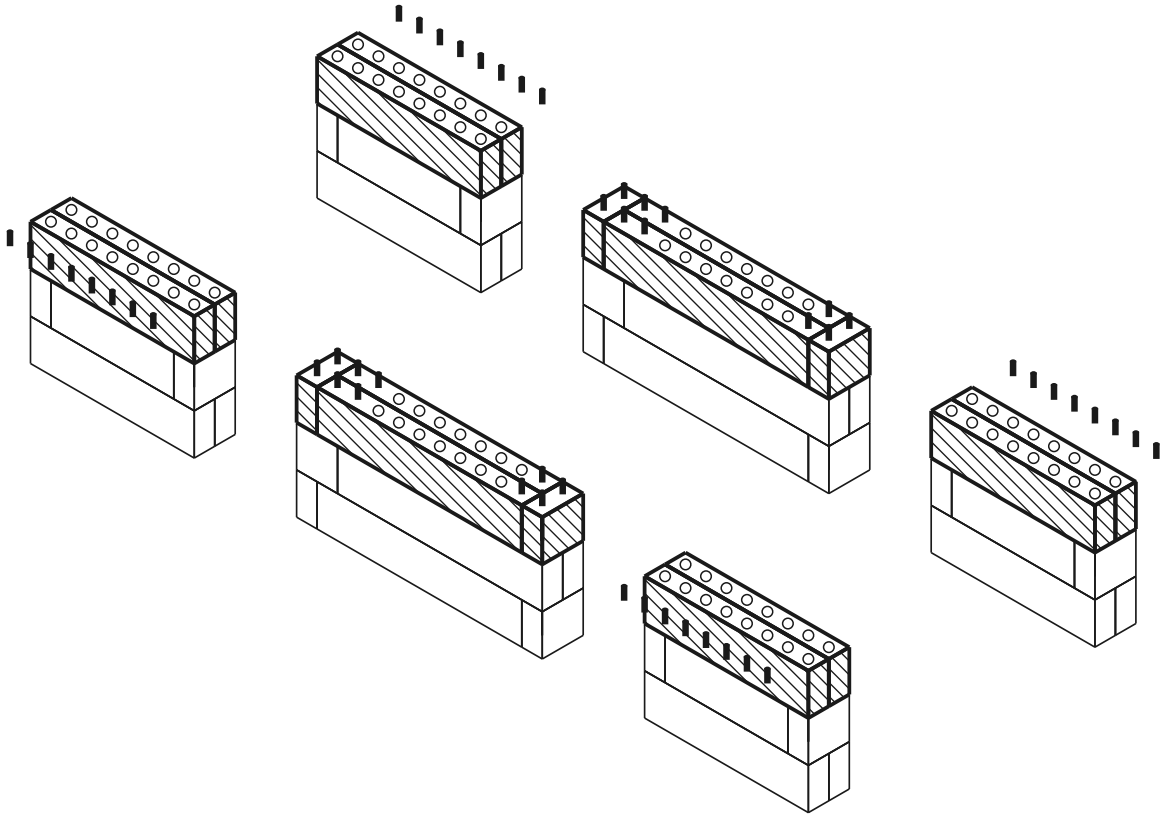

aktuelle Schicht gebaut Dübel Loch

DRAUFSICHT - WELCHES TEIL WOHIN

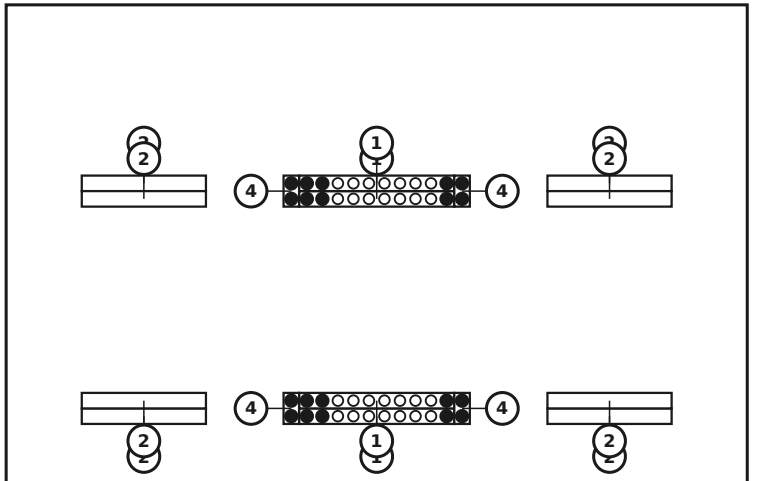

TEILE IN DIESER SCHICHT

Nr.	Maß (mm)	Zeichnung	Löcher	Stk
4	60 x 120 x 120		2× Ø12	**4**
2	60 x 120 x 480		8× Ø12	**8**
1	60 x 120 x 600		10× Ø12	**4**
	Verbinder			**20**

Schicht 4 / 8 — Sitzplatte einsetzen

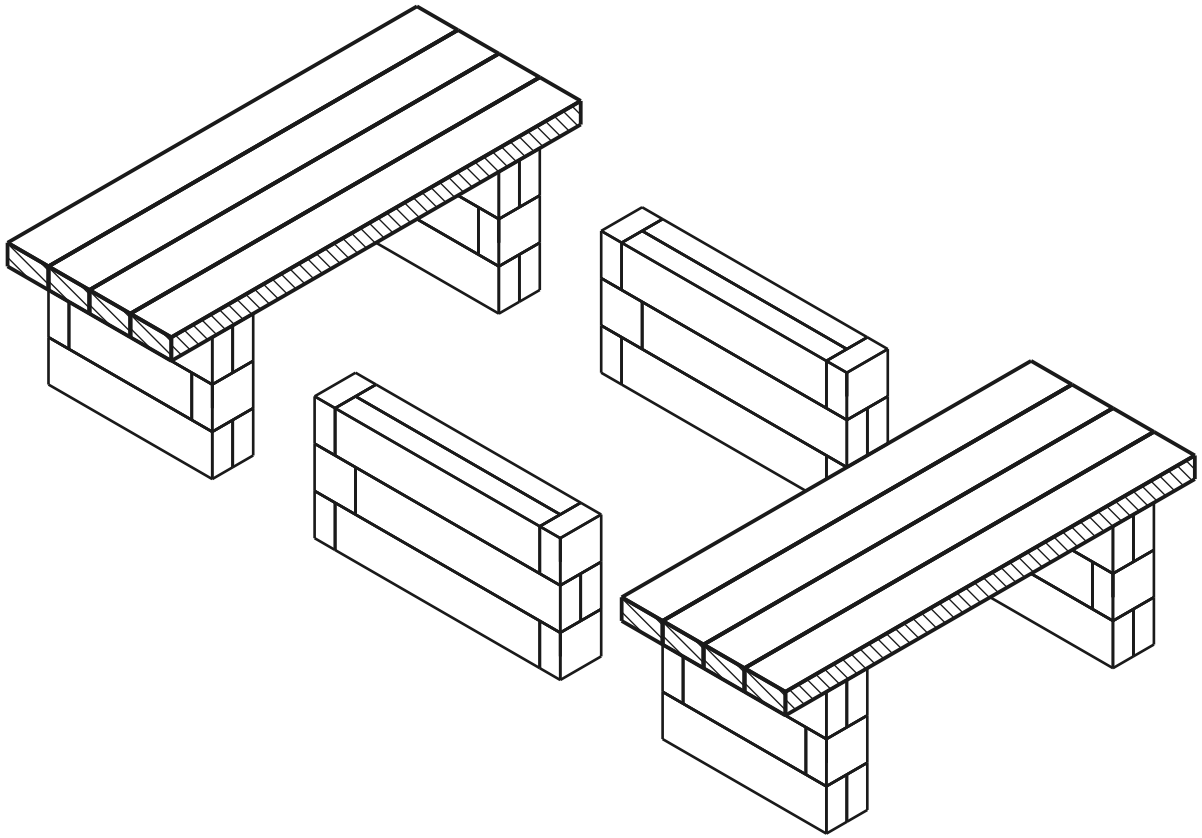

aktuelle Schicht gebaut Dübel Loch

Schlagen Sie die Verbinder in die oberste Schicht der Wand und setzen Sie die Sitzplatte von oben auf.

DRAUFSICHT - WELCHES TEIL WOHIN

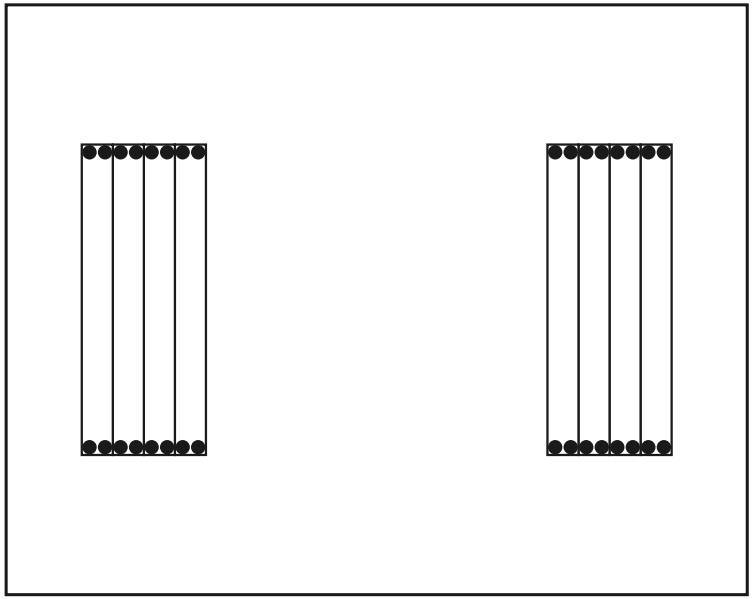

TEILE IN DIESER SCHICHT

Maß (mm)	Zeichnung	Löcher	Stk
60 x 120 x 1200		4× Ø12	**8**
Verbinder			**32**

Schicht 5 / 8

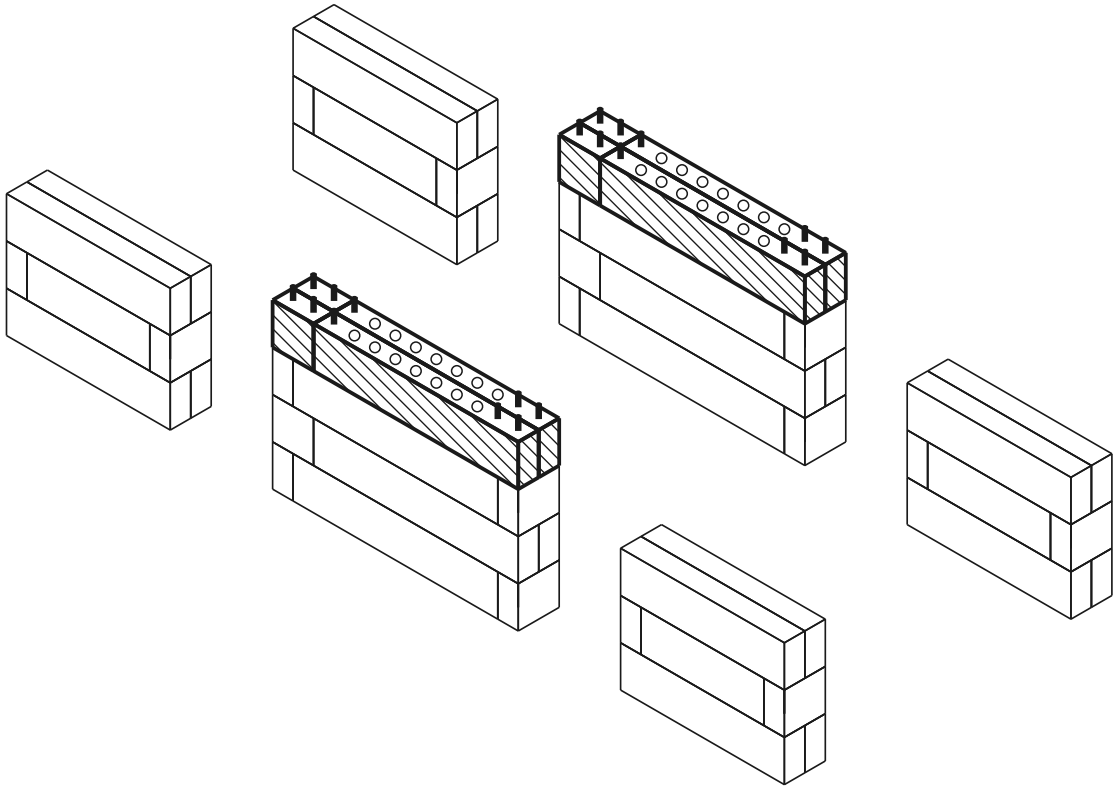

aktuelle Schicht gebaut Dübel Loch

DRAUFSICHT - WELCHES TEIL WOHIN

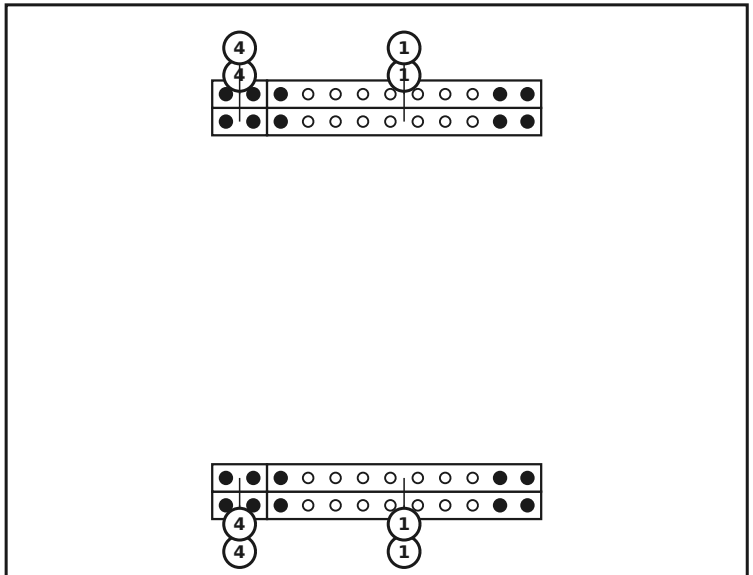

TEILE IN DIESER SCHICHT

Nr.	Maß (mm)	Zeichnung	Löcher	Stk
4	60 x 120 x 120		2× Ø12	**4**
1	60 x 120 x 600		10× Ø12	**4**
	Verbinder			**20**

Schicht 6 / 8

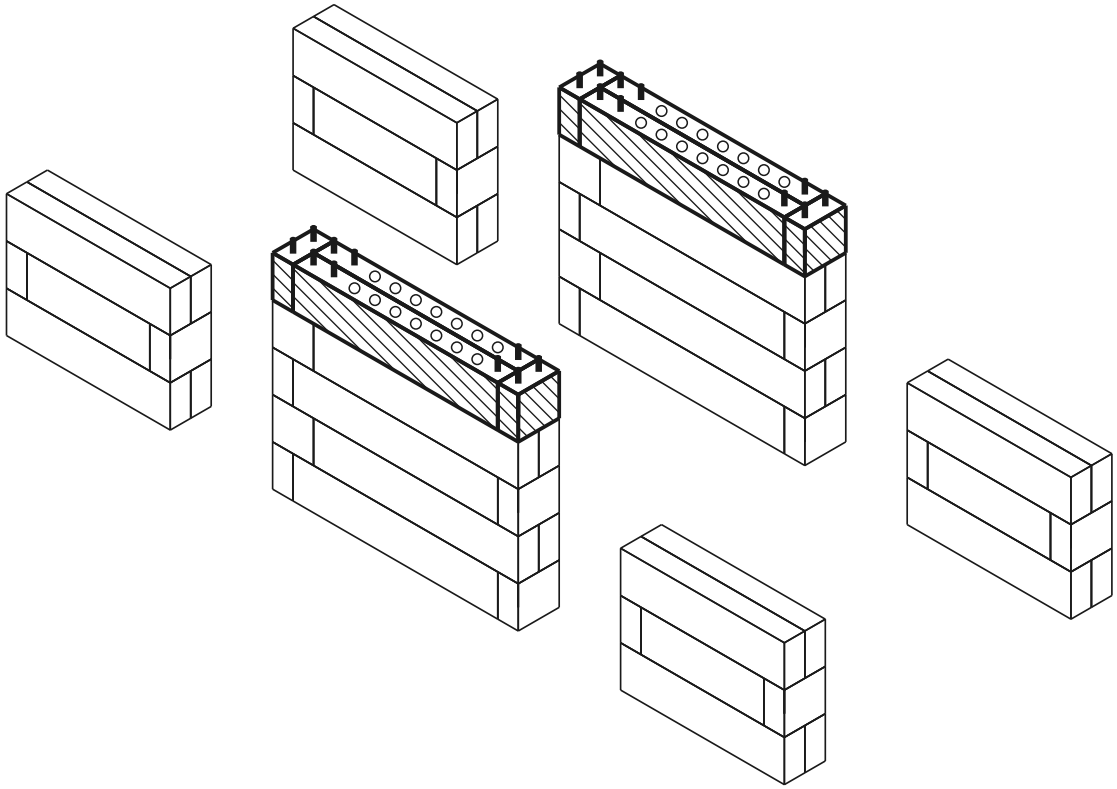

aktuelle Schicht gebaut Dübel Loch

DRAUFSICHT - WELCHES TEIL WOHIN

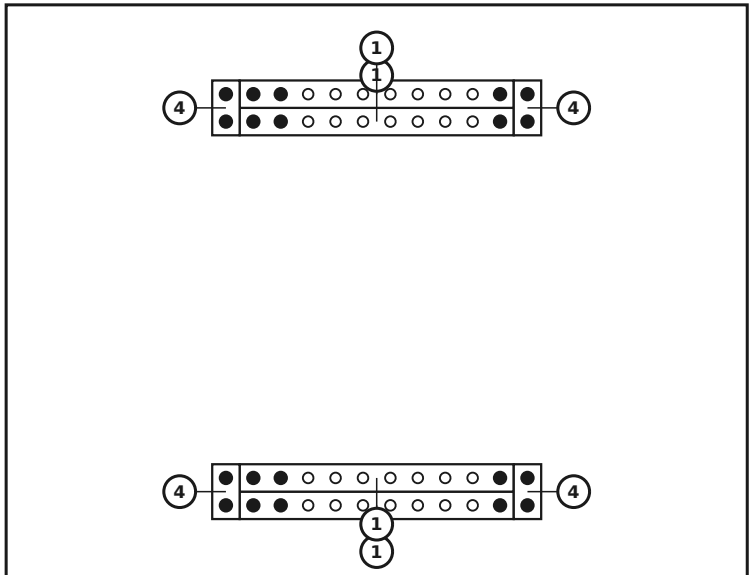

TEILE IN DIESER SCHICHT

Nr.	Maß (mm)	Zeichnung	Löcher	Stk
4	60 x 120 x 120		2× Ø12	**4**
1	60 x 120 x 600		10× Ø12	**4**
	Verbinder			**20**

Schicht 7 / 8

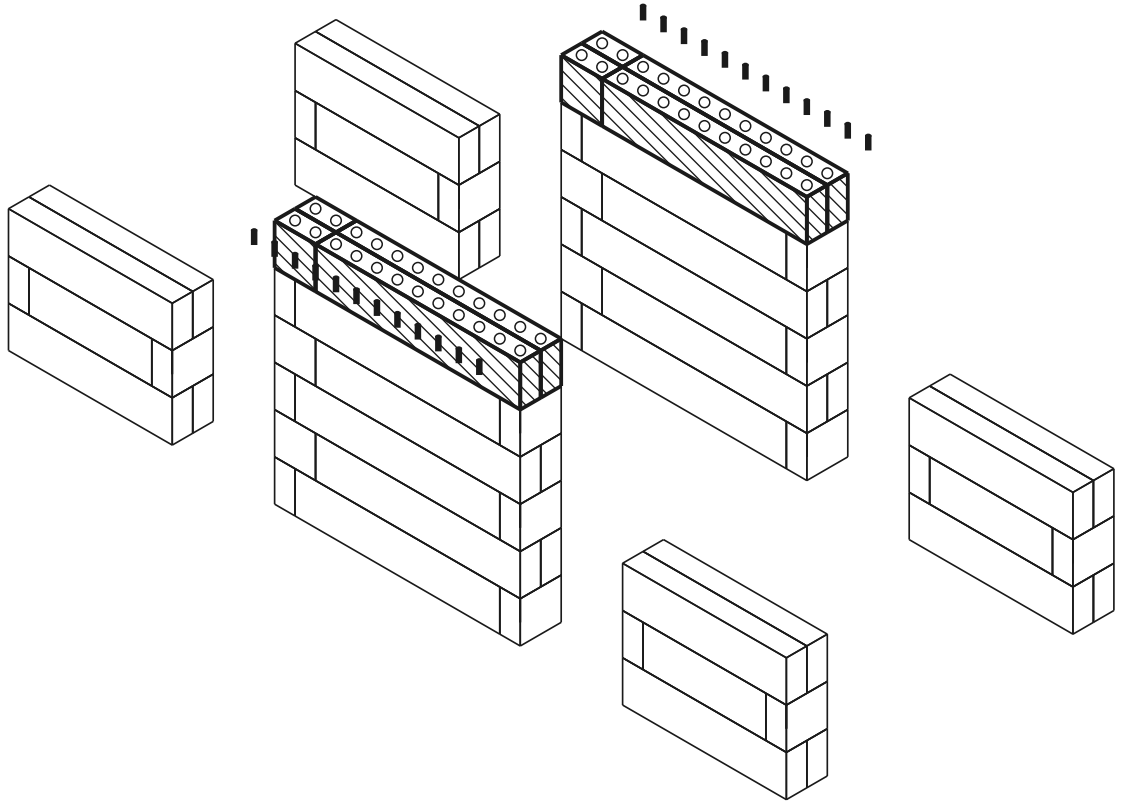

aktuelle Schicht gebaut Dübel Loch

DRAUFSICHT - WELCHES TEIL WOHIN

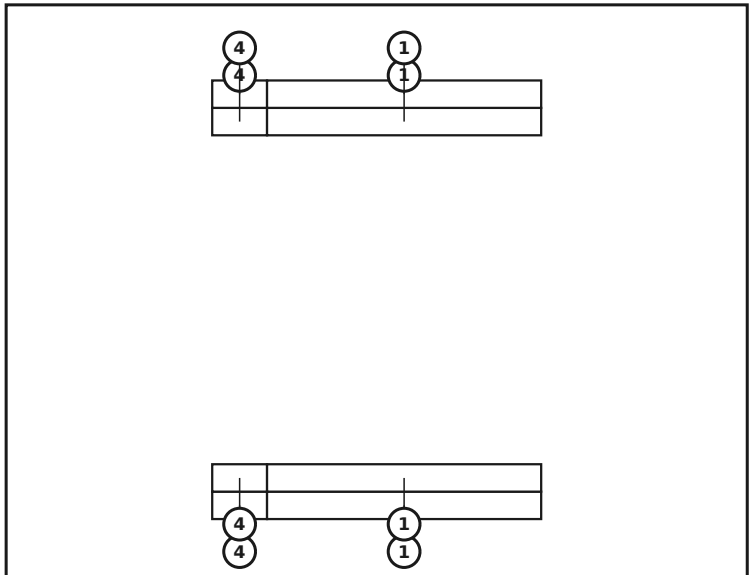

TEILE IN DIESER SCHICHT

Nr.	Maß (mm)	Zeichnung	Löcher	Stk
4	60 x 120 x 120		2× Ø12	**4**
1	60 x 120 x 600		10× Ø12	**4**
	Verbinder			**0**

Schicht 8 / 8 — Sitzplatte einsetzen

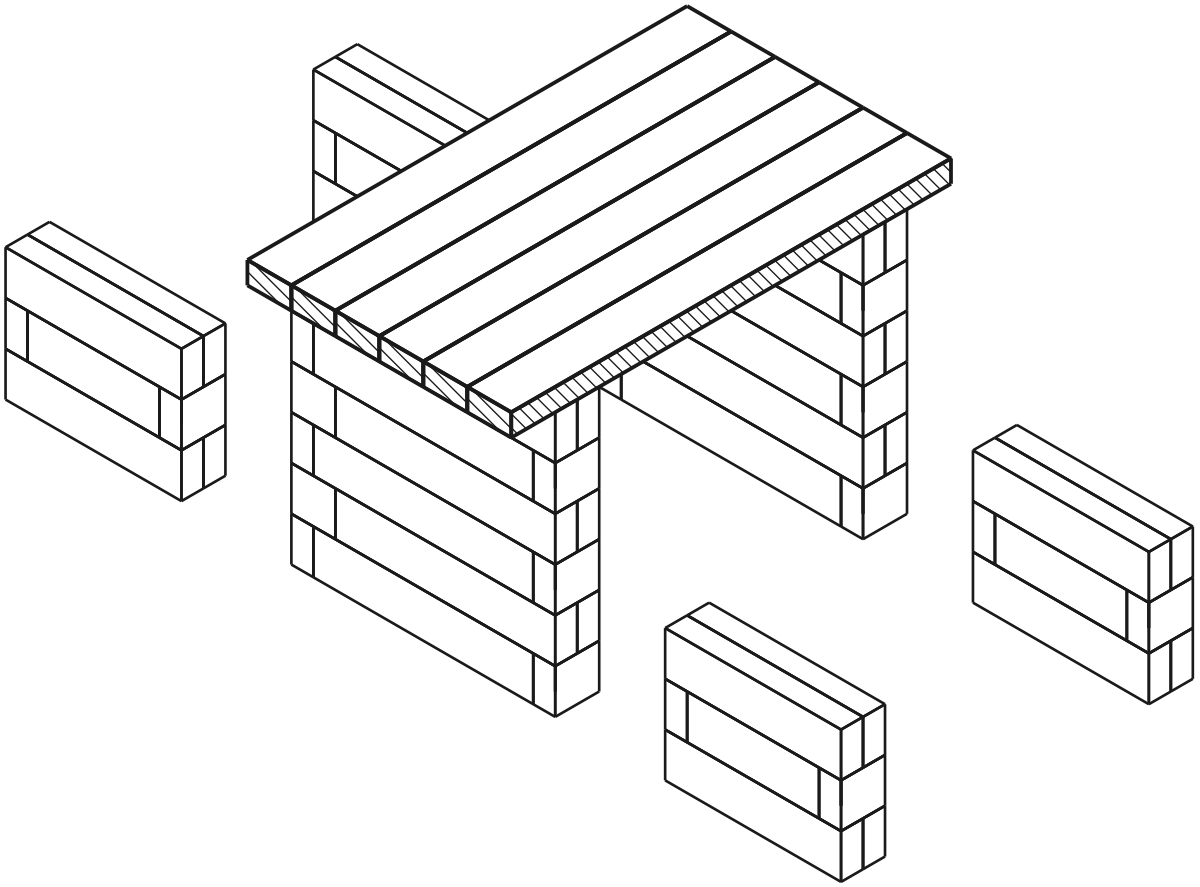

aktuelle Schicht gebaut Dübel Loch

Schlagen Sie die Verbinder in die oberste Schicht der Wand und setzen Sie die Sitzplatte von oben auf.

DRAUFSICHT - WELCHES TEIL WOHIN

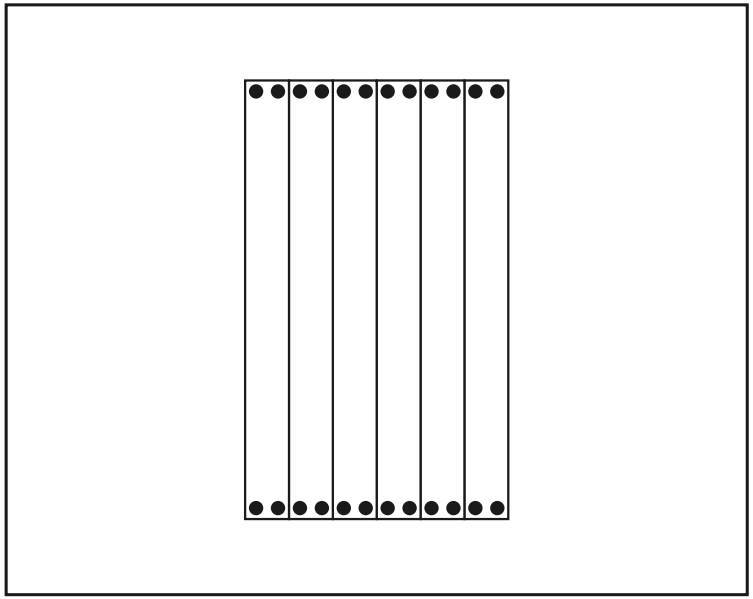

TEILE IN DIESER SCHICHT

Maß (mm)	Zeichnung	Löcher	Stk
60 x 120 x 1200		4× Ø12	**6**
Verbinder	●		**24**

Fertiges Modell

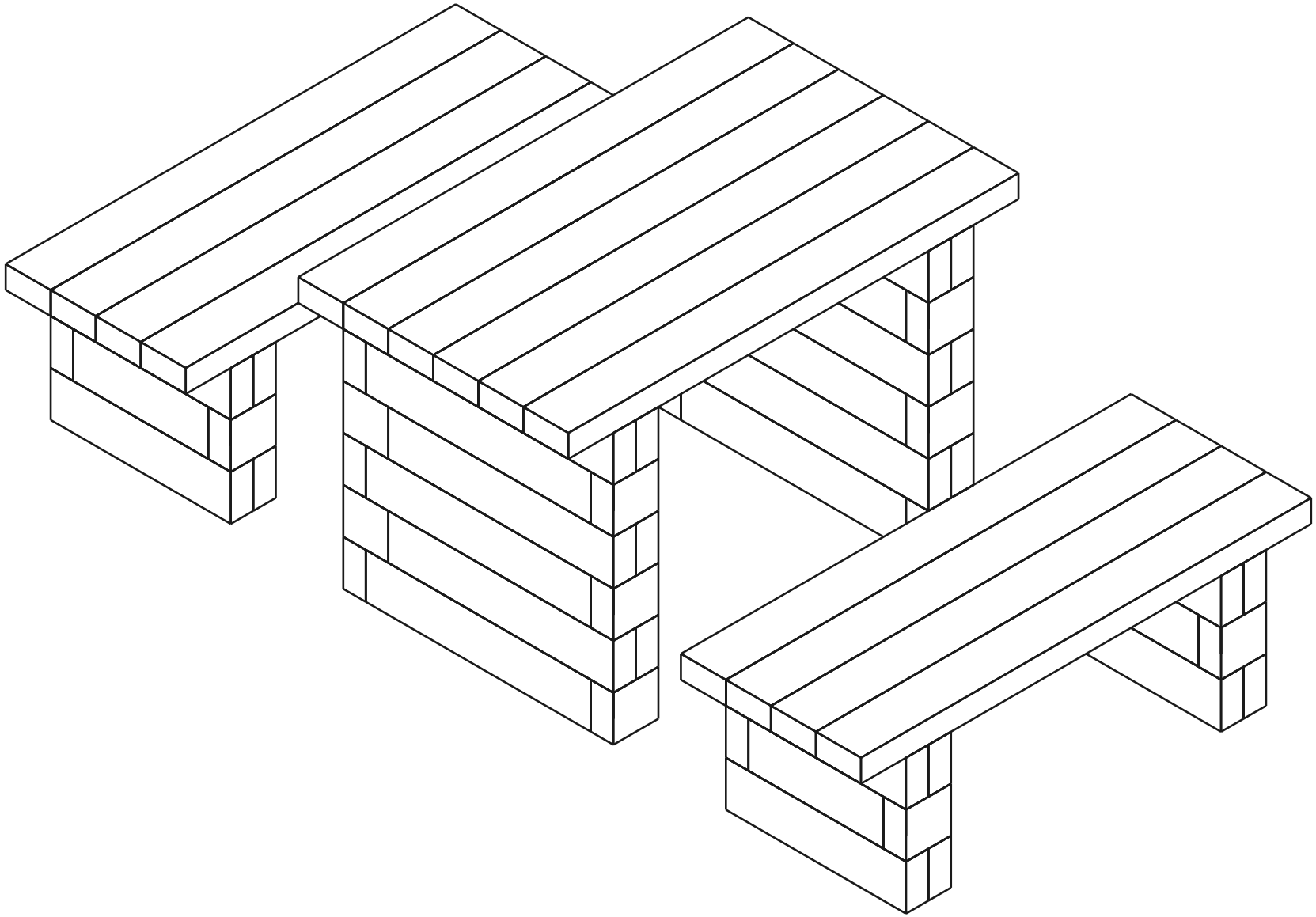

Materialliste (BOM)

Teil	Rolle	Stk
60×120×600 mm (BOTTOM)	unten	4
60×120×480 mm (BOTTOM)	unten	8
60×120×120 mm (BOTTOM)	unten	4
60×120×600 mm	Mitte	20
60×120×480 mm	Mitte	8
60×120×360 mm	Mitte	8
60×120×120 mm	Mitte	28
Sitzplatte 1200mm	Sitzfläche	14
Connector (12×70 mm pin)	-	220

Gesamt: 94 Teile