Montážní návod

Brick Premium Garden Seating Set — Table and Two Benches - GridGarden

SOUPIS DÍLŮ

č.	rozměr (mm)	nákres	díry	ks
④	60 x 120 x 120		2× Ø12	**32**
③	60 x 120 x 360		6× Ø12	**8**
②	60 x 120 x 480		8× Ø12	**16**
①	60 x 120 x 600	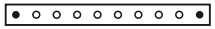	10× Ø12	**24**
	60 x 120 x 1200	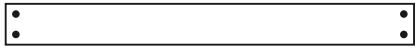	4× Ø12	**14**
	Konektory	●		**220**

Celkem 94 dílů + 220 kolíků.
Číslování dílů podle délky (nejdelší = 1).

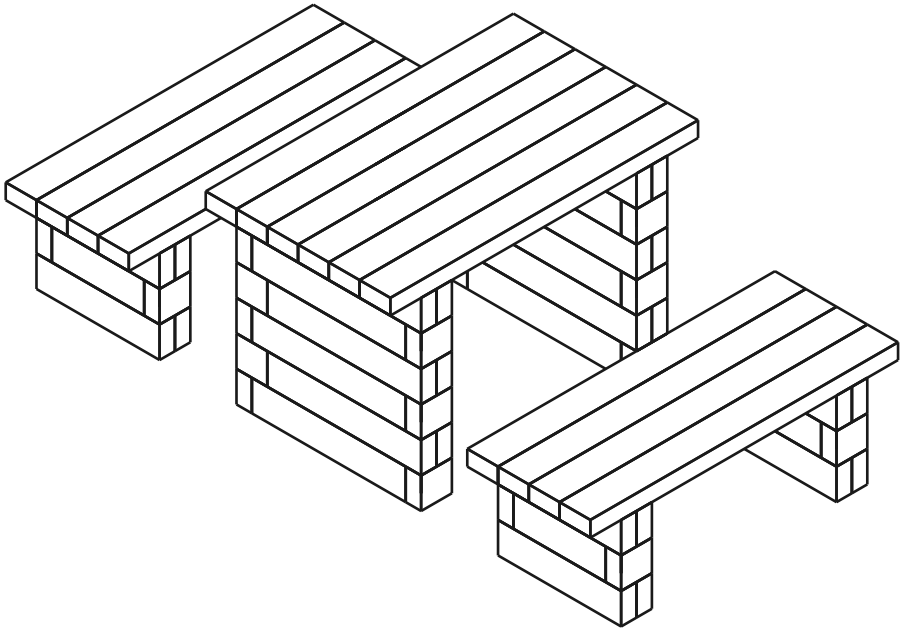

94	**8**	**220**
DÍLŮ	VRSTEV	KOLÍKY

Vrstva 1 / 8

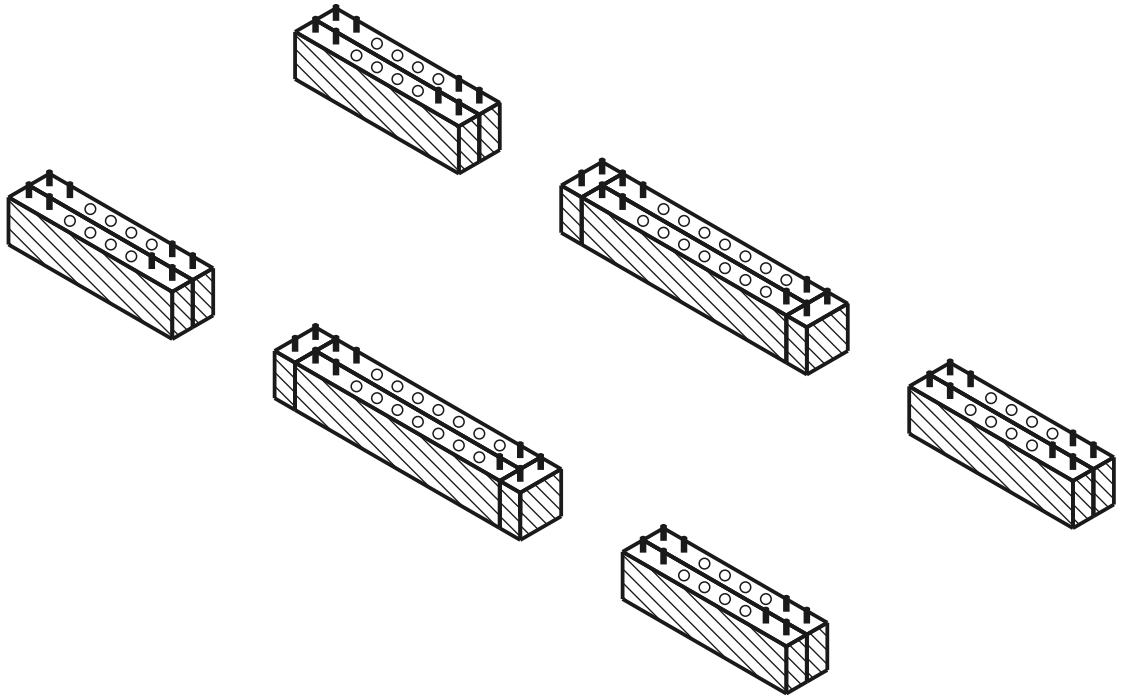

aktuální vrstva postaveno kolík díra

POHLED SHORA - KTERÝ DÍL KAM

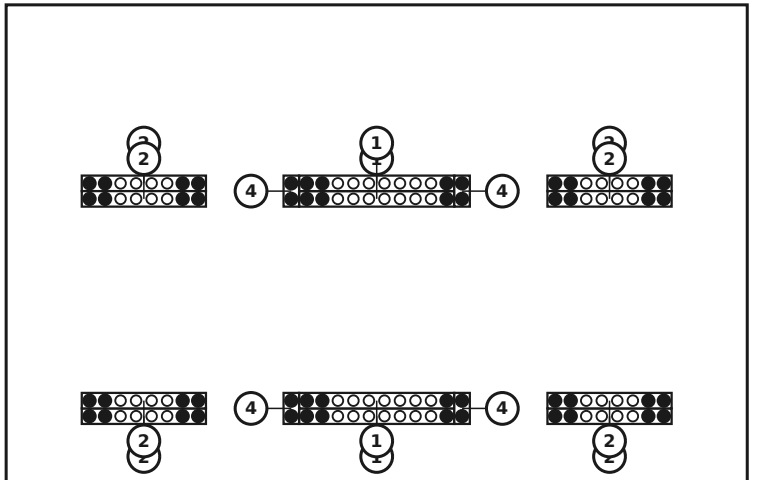

DÍLY V TÉTO VRSTVĚ

č.	rozměr (mm)	nákres	díry	ks
4	60 x 120 x 120		2× Ø12	**4**
2	60 x 120 x 480		8× Ø12	**8**
1	60 x 120 x 600		10× Ø12	**4**
	Konektory	●		**52**

Vrstva 2 / 8

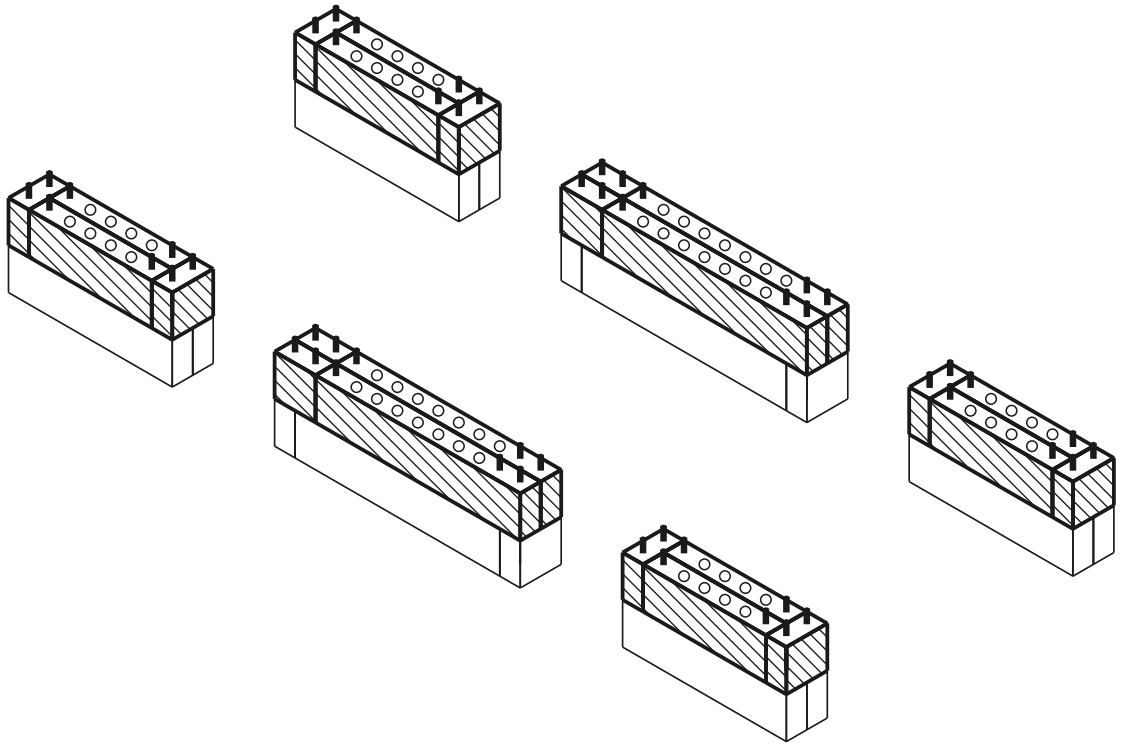

aktuální vrstva postaveno kolík díra

POHLED SHORA - KTERÝ DÍL KAM

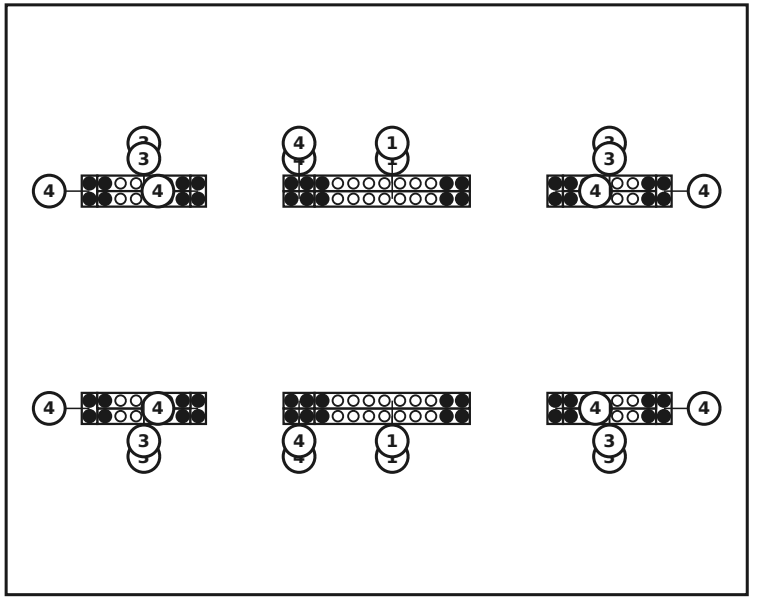

DÍLY V TÉTO VRSTVĚ

č.	rozměr (mm)	nákres	díry	ks
4	60 x 120 x 120		2× Ø12	**12**
3	60 x 120 x 360		6× Ø12	**8**
1	60 x 120 x 600		10× Ø12	**4**
	Konektory			**52**

Vrstva 3 / 8

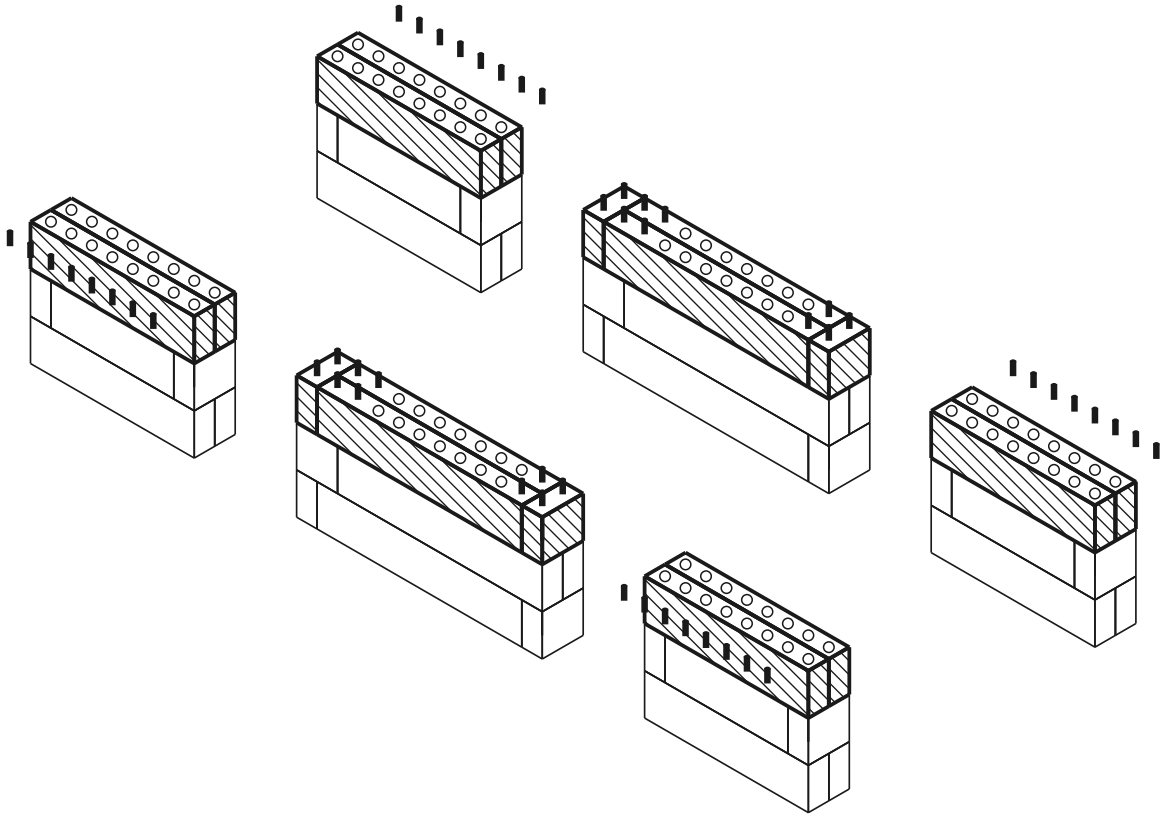

aktuální vrstva postaveno kolík díra

POHLED SHORA - KTERÝ DÍL KAM

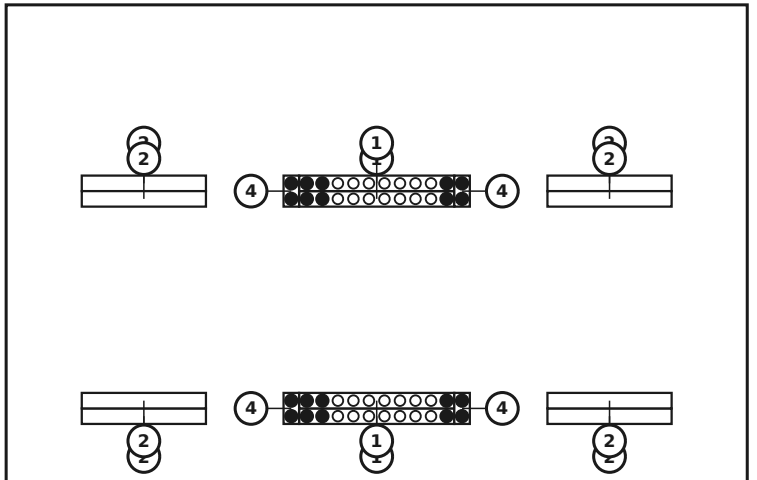

DÍLY V TÉTO VRSTVĚ

č.	rozměr (mm)	nákres	díry	ks
4	60 x 120 x 120		2× Ø12	**4**
2	60 x 120 x 480		8× Ø12	**8**
1	60 x 120 x 600		10× Ø12	**4**
	Konektory	●		**20**

Vrstva 4 / 8 — Osazení sedací desky

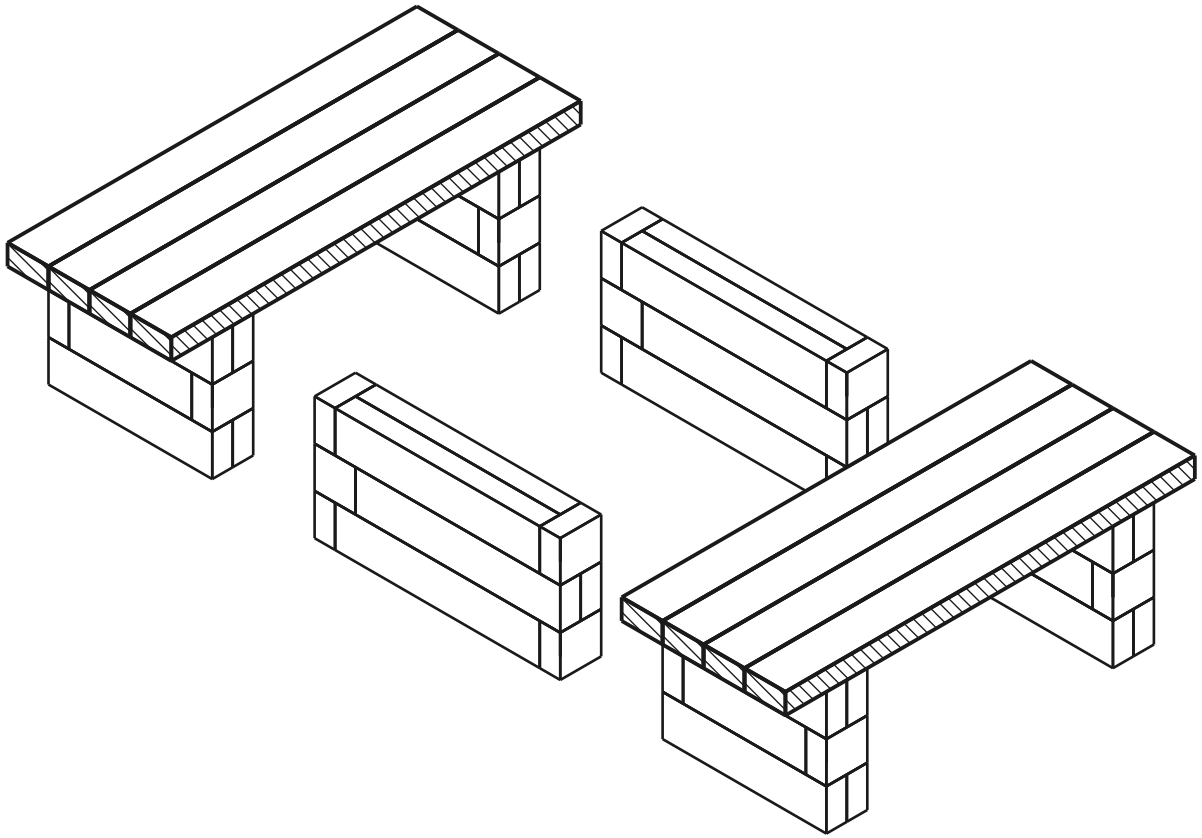

POHLED SHORA - KTERÝ DÍL KAM

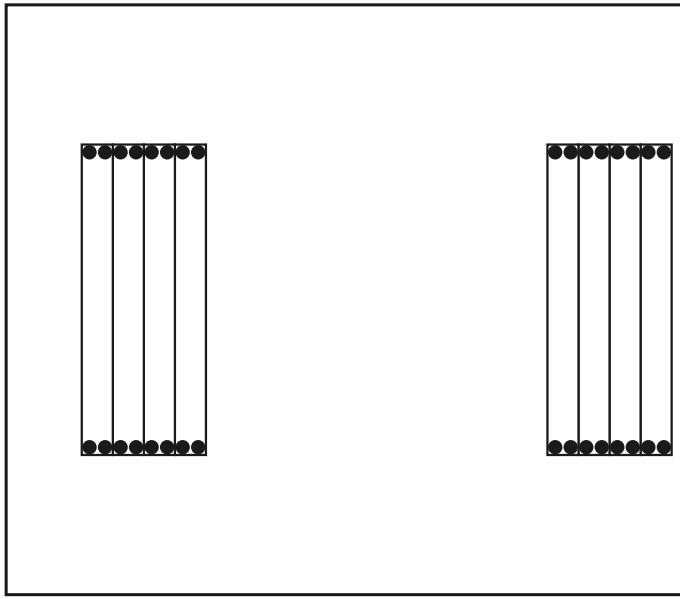

DÍLY V TÉTO VRSTVĚ

rozměr (mm)	nákres	díry	ks
60 x 120 x 1200		4× Ø12	**8**
Konektory	●		**32**

aktuální vrstva postaveno kolík díra

Zarazte kolíky do horní vrstvy stěny, poté na ně shora osad'te sedací desku.

Vrstva 5 / 8

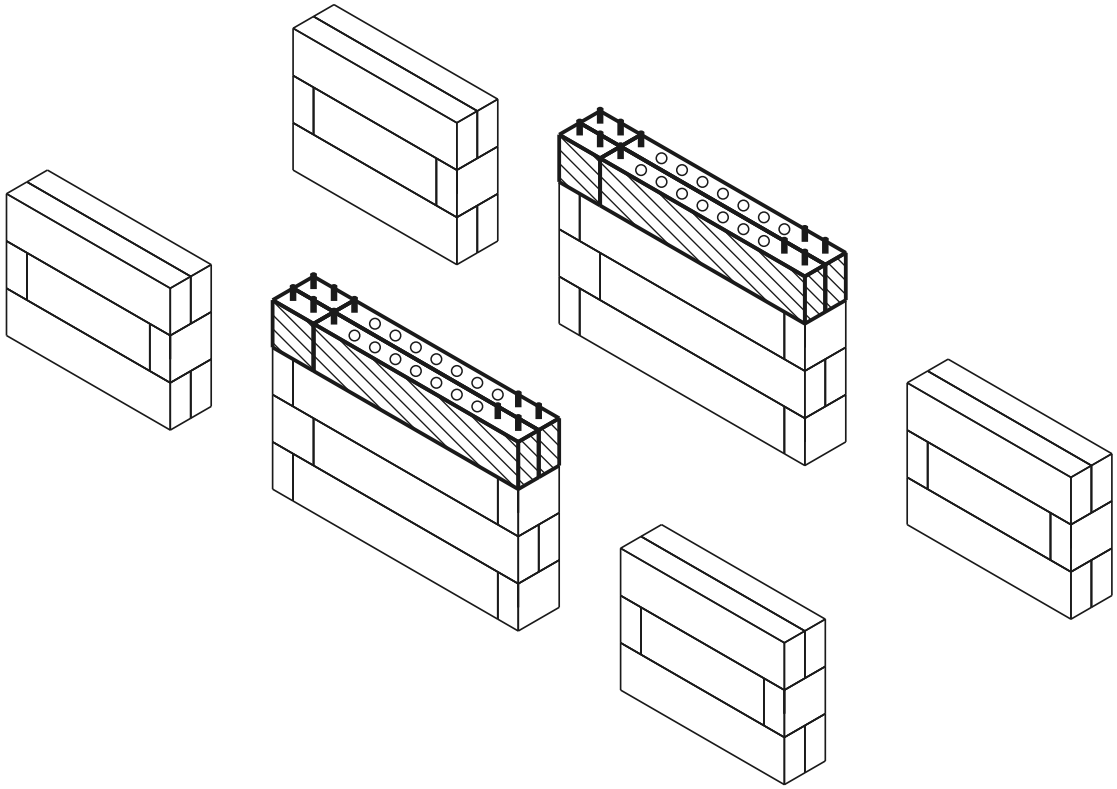

aktuální vrstva postaveno kolík díra

POHLED SHORA - KTERÝ DÍL KAM

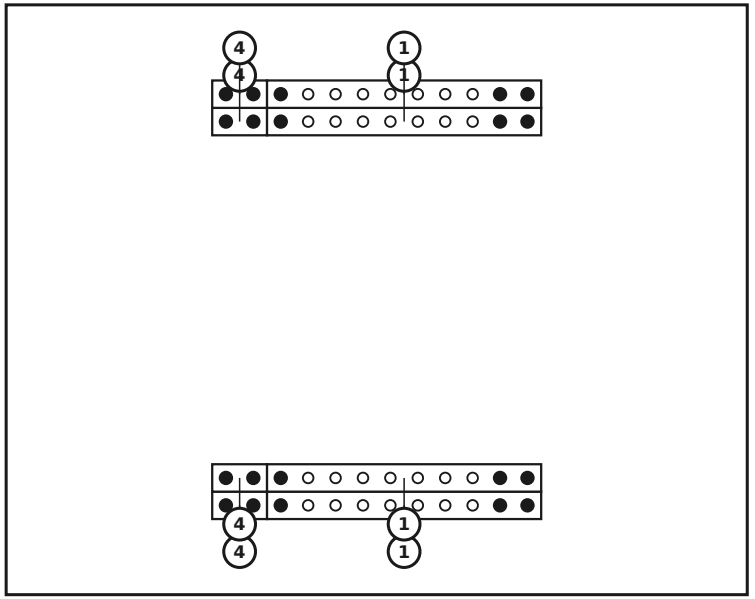

DÍLY V TÉTO VRSTVĚ

č.	rozměr (mm)	nákres	díry	ks
4	60 x 120 x 120		2× Ø12	**4**
1	60 x 120 x 600		10× Ø12	**4**
	Konektory			**20**

Vrstva 6 / 8

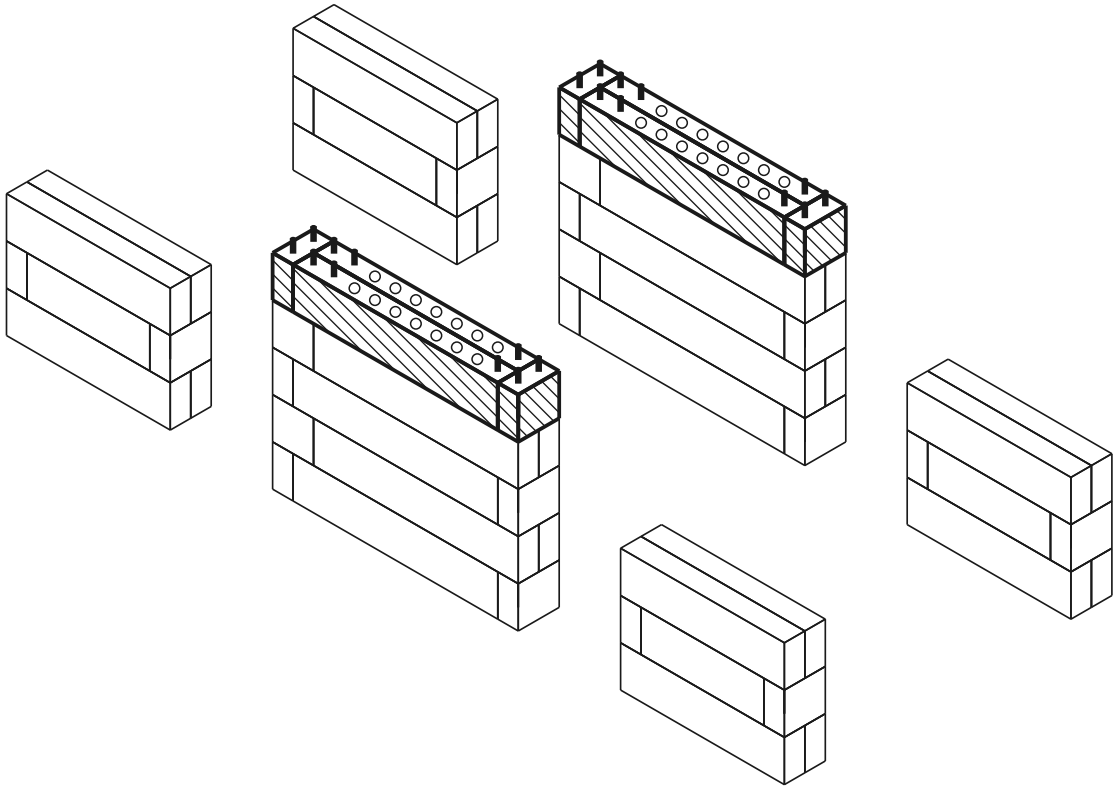

aktuální vrstva postaveno kolík díra

POHLED SHORA - KTERÝ DÍL KAM

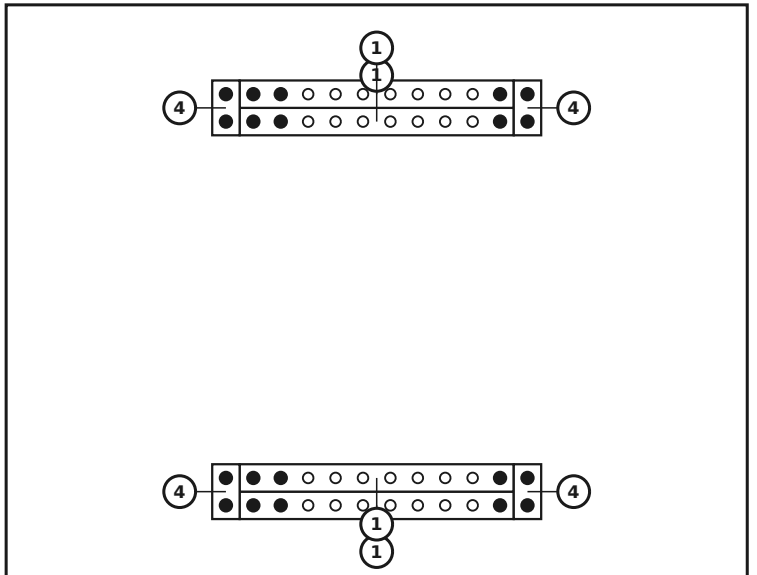

DÍLY V TÉTO VRSTVĚ

č.	rozměr (mm)	nákres	díry	ks
4	60 x 120 x 120		2× Ø12	**4**
1	60 x 120 x 600		10× Ø12	**4**
	Konektory			**20**

Vrstva 7 / 8

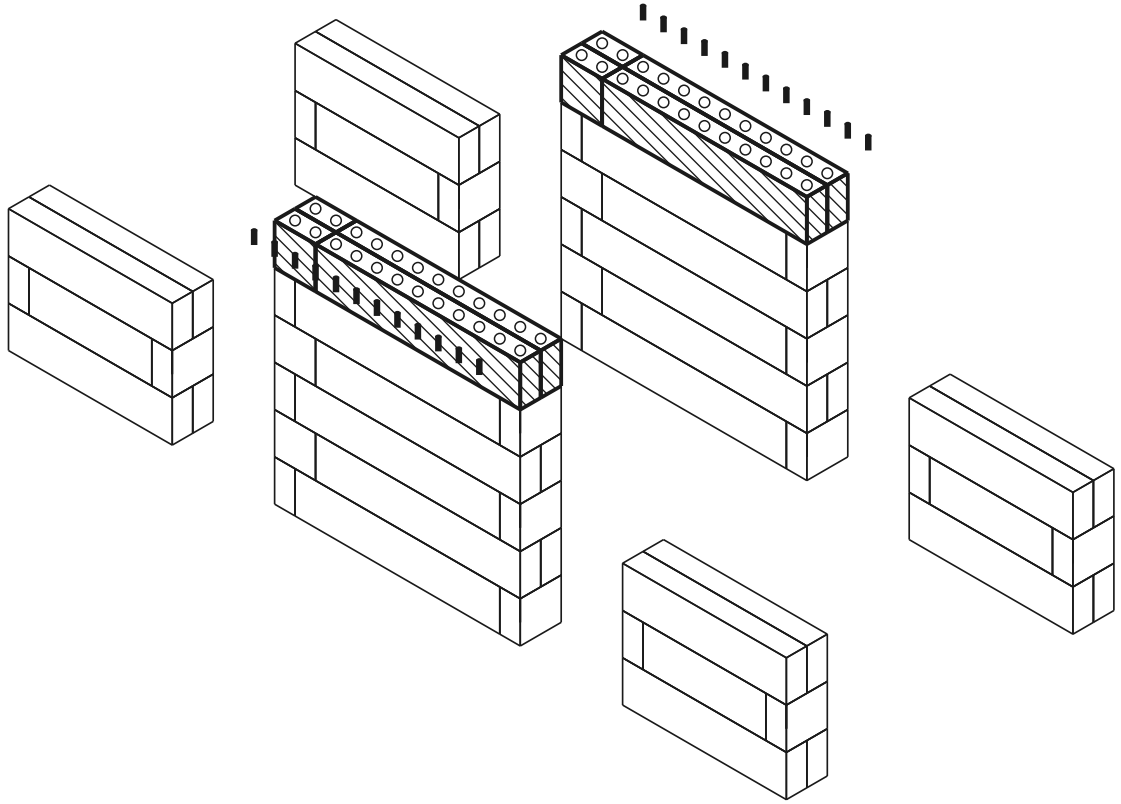

aktuální vrstva postaveno kolík díra

POHLED SHORA - KTERÝ DÍL KAM

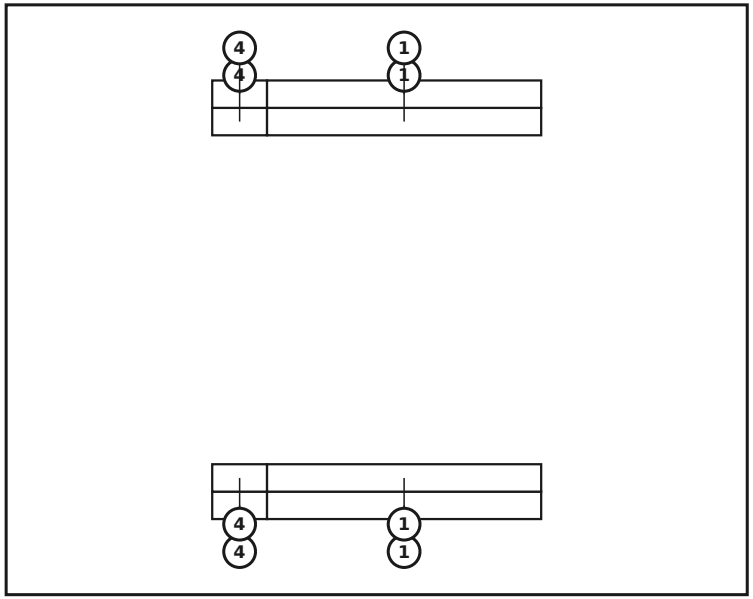

DÍLY V TÉTO VRSTVĚ

č.	rozměr (mm)	nákres	díry	ks
4	60 x 120 x 120		2× Ø12	**4**
1	60 x 120 x 600		10× Ø12	**4**
	Konektory			**0**

Vrstva 8 / 8 — Osazení sedací desky

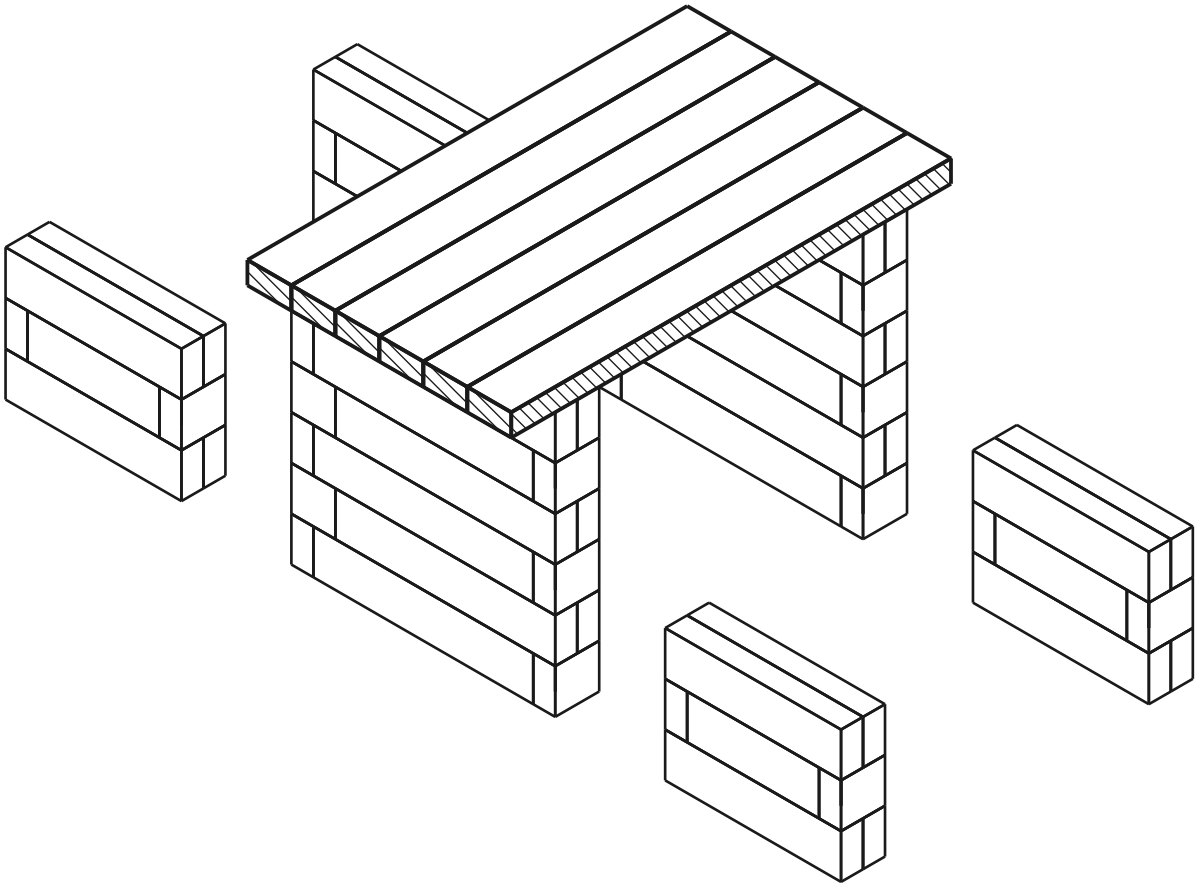

aktuální vrstva postaveno kolík díra

Zarazte kolíky do horní vrstvy stěny, poté na ně shora osad'te sedací desku.

POHLED SHORA - KTERÝ DÍL KAM

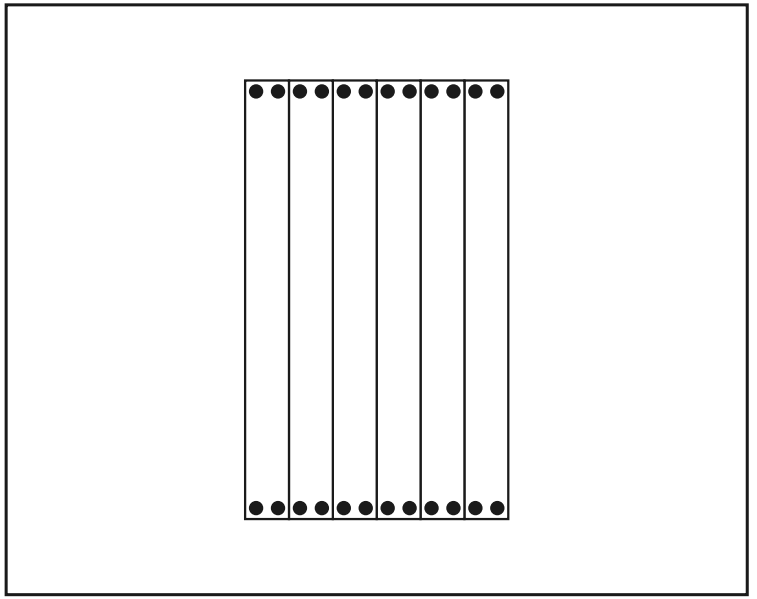

DÍLY V TÉTO VRSTVĚ

rozměr (mm)	nákres	díry	ks
60 x 120 x 1200		4× Ø12	**6**
Konektory	●		**24**

Hotový model

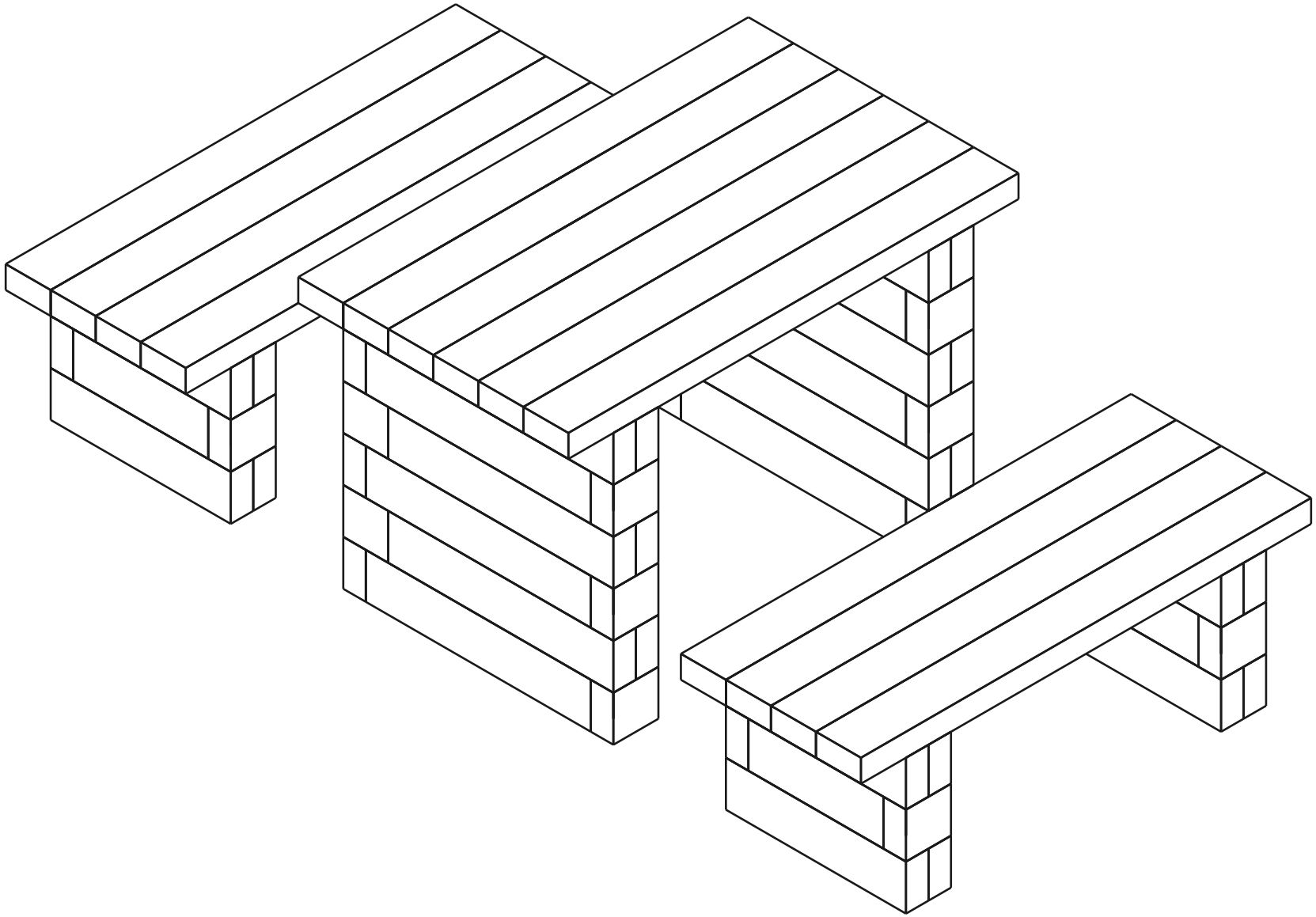

Rozpis materiálu (BOM)

Dílec	Role	Ks
60×120×600 mm (BOTTOM)	spodek	4
60×120×480 mm (BOTTOM)	spodek	8
60×120×120 mm (BOTTOM)	spodek	4
60×120×600 mm	střed	20
60×120×480 mm	střed	8
60×120×360 mm	střed	8
60×120×120 mm	střed	28
Sedací deska 1200mm	sedák	14
Connector (12×70 mm pin)	-	220

Celkem: 94 dílů