Montážny návod

Brick Premium záhradná lavička s kvetináčom - GridGarden

SÚPIS DIELOV

č.	rozmer (mm)	nákres	diery	ks
⑤	60 x 120 x 360		6× Ø12	**2**
⑤	60 x 60 x 360		6× Ø12	**2**
④	60 x 120 x 420		7× Ø12	**6**
③	60 x 120 x 480		8× Ø12	**7**
③	60 x 60 x 480		8× Ø12	**2**
②	60 x 120 x 540		9× Ø12	**2**
①	60 x 120 x 600		10× Ø12	**4**
	60 x 120 x 1200	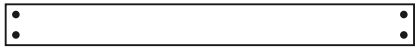	4× Ø12	**4**
	Konektory	●		**72**

Spolu 29 dielcov + 72 kolíkov.
Číslovanie dielov podľa dĺžky (najdlhší = 1).

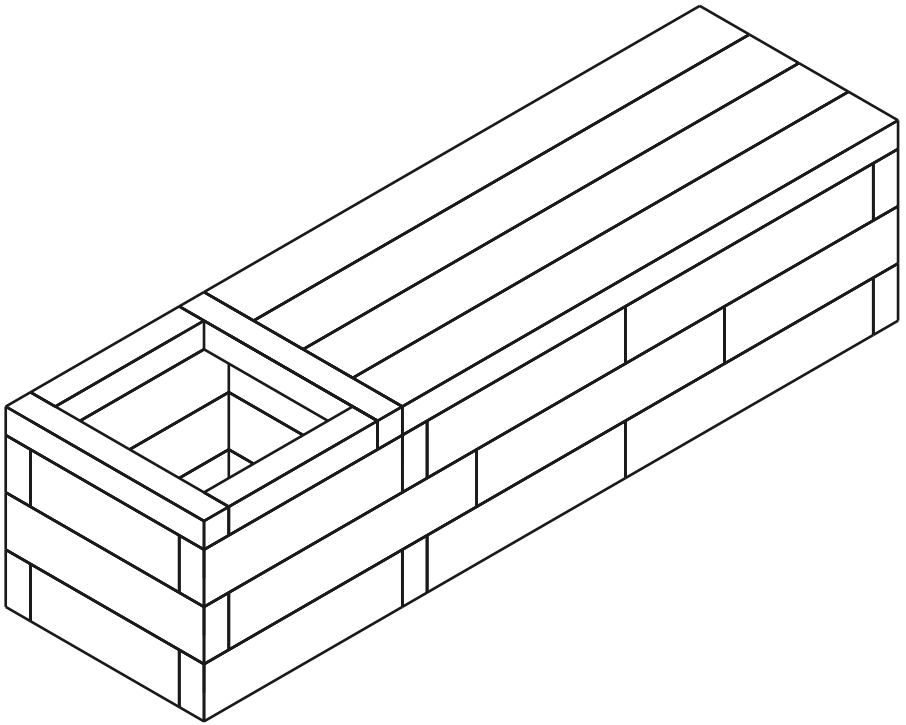

29	**4**	**72**
DIELOV	VRSTIEV	KOLÍKY

Vrstva 1 / 4

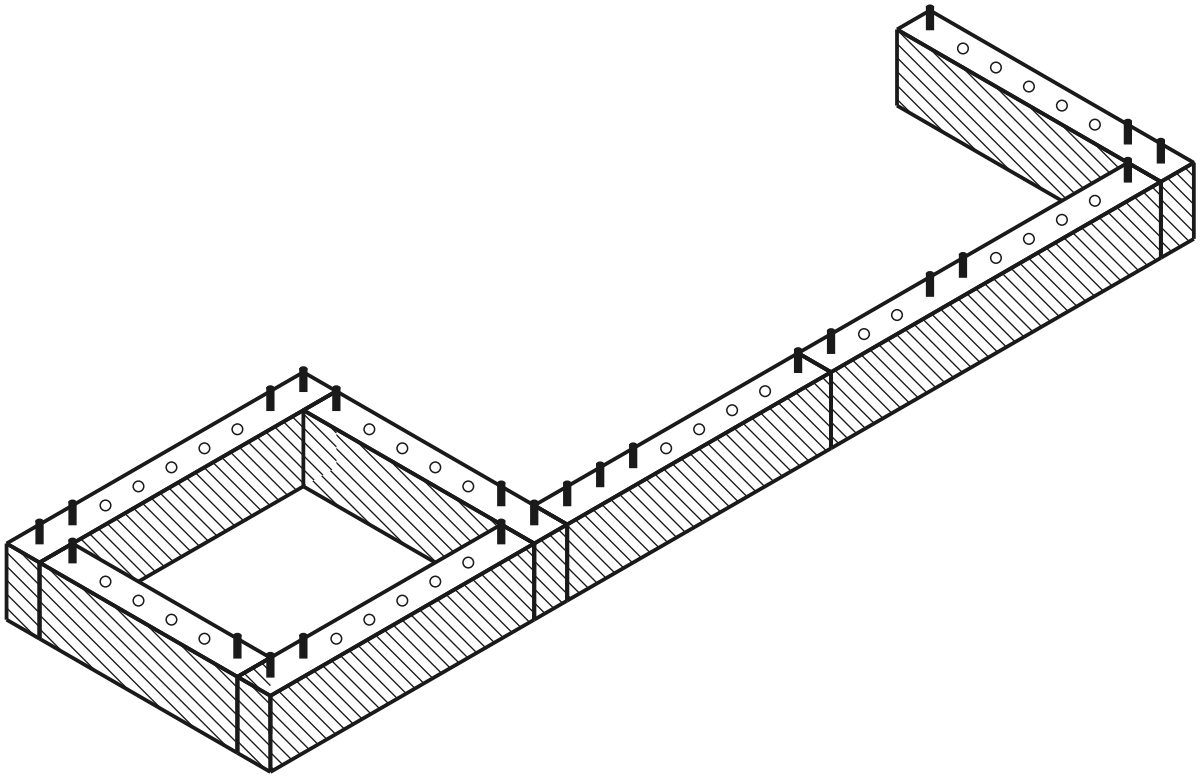

aktuálna vrstva postavené kolík diera

POHĽAD ZHORA - KTORÝ DIEL KAM

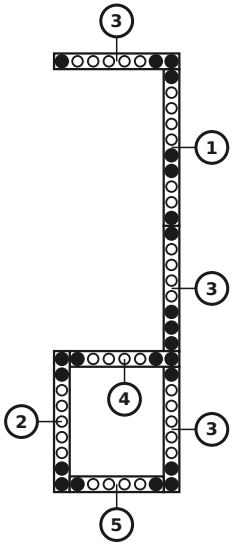

DIELY V TEJTO VRSTVE

č.	rozmer (mm)	nákres	diery	ks
5	60 x 120 x 360		6× Ø12	1
4	60 x 120 x 420		7× Ø12	1
3	60 x 120 x 480		8× Ø12	3
2	60 x 120 x 540		9× Ø12	1
1	60 x 120 x 600		10× Ø12	1
	Konektory	●		23

Vrstva 2 / 4

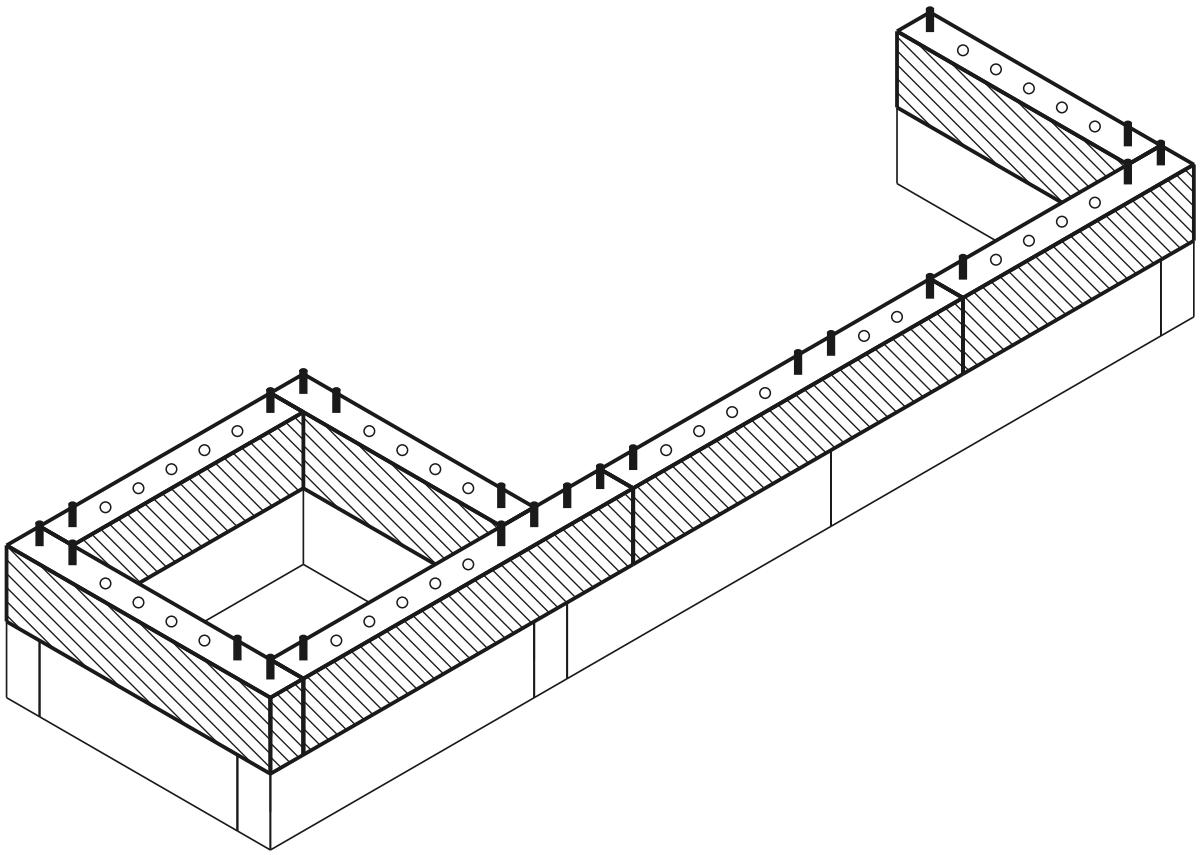

aktuálna vrstva postavené kolík diera

POHĽAD ZHORA - KTORÝ DIEL KAM

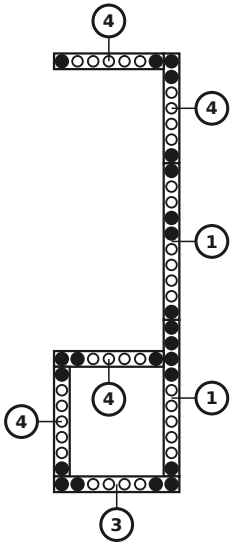

DIELY V TEJTO VRSTVE

č.	rozmer (mm)	nákres	diery	ks
4	60 x 120 x 420		7× Ø12	**4**
3	60 x 120 x 480		8× Ø12	**1**
1	60 x 120 x 600		10× Ø12	**2**
	Konektory	●		**23**

Vrstva 3 / 4

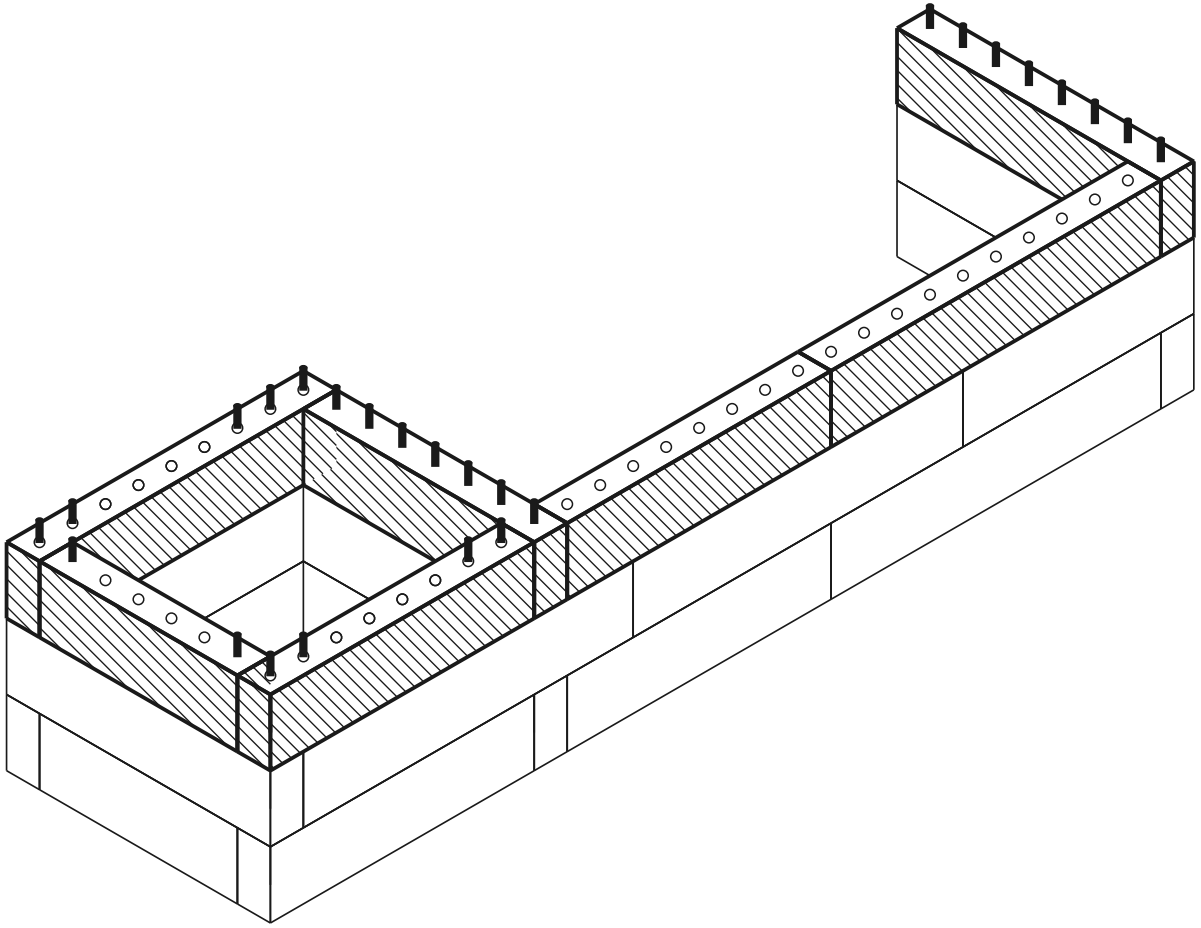

aktuálna vrstva postavené kolík diera

POHĽAD ZHORA - KTORÝ DIEL KAM

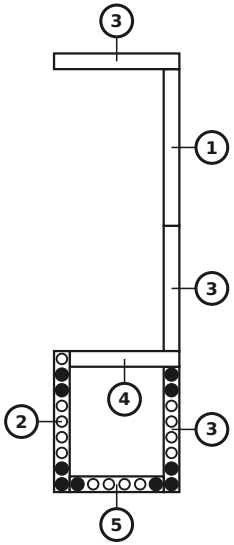

DIELY V TEJTO VRSTVE

č.	rozmer (mm)	nákres	diery	ks
5	60 x 120 x 360		6× Ø12	1
4	60 x 120 x 420		7× Ø12	1
3	60 x 120 x 480		8× Ø12	3
2	60 x 120 x 540		9× Ø12	1
1	60 x 120 x 600		10× Ø12	1
	Konektory	●		10

Vrstva 4 / 4 (vrchný kryt)

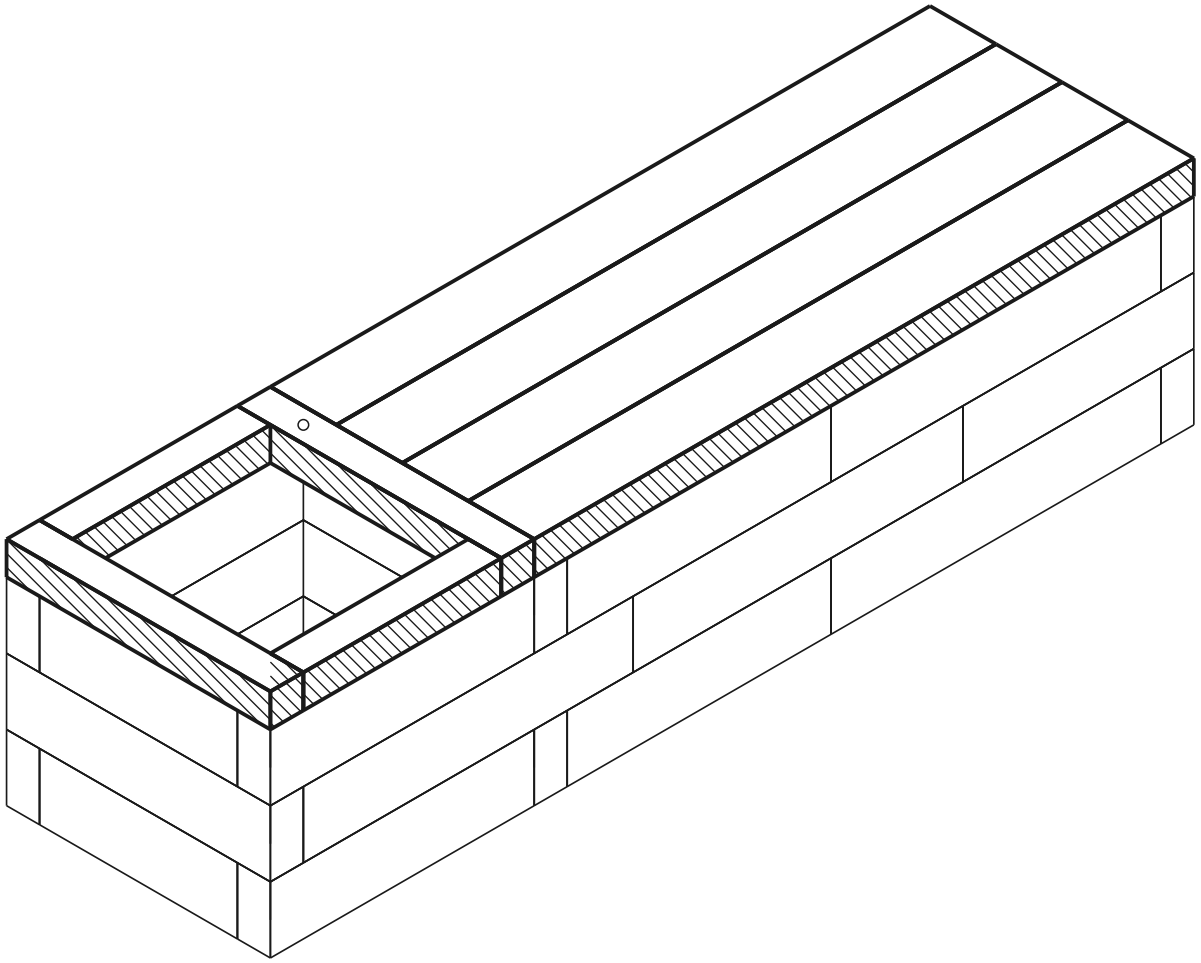

aktuálna vrstva postavené kolík diera

POHĽAD ZHORA - KTORÝ DIEL KAM

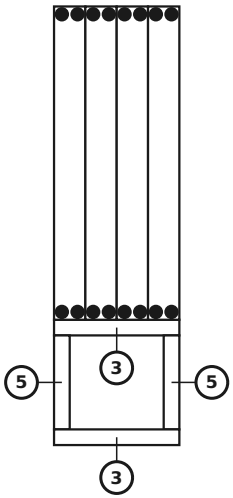

DIELY V TEJTO VRSTVE

č.	rozmer (mm)	nákres	diery	ks
5	60 x 60 x 360		6× Ø12	**2**
3	60 x 60 x 480		8× Ø12	**2**
	Konektory			**0**

Osadenie sedacej dosky

rozmer (mm)	nákres	diery	ks
60 x 120 x 1200		4× Ø12	**4**
Konektory			**16**

Hotový model

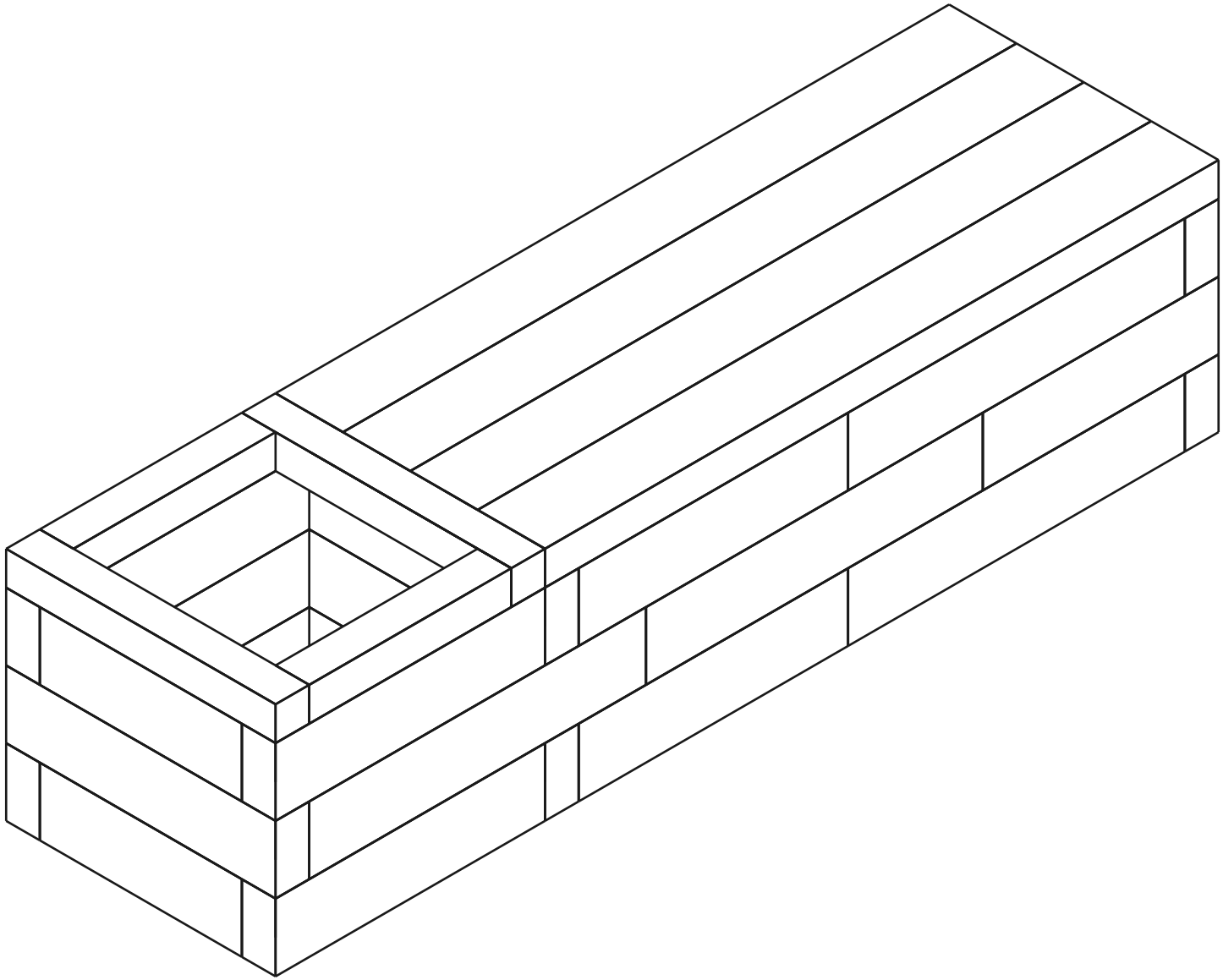

Rozpis materiálu (BOM)

Dielec	Rola	Ks
60×120×600 mm (BOTTOM)	spodok	1
60×120×540 mm (BOTTOM)	spodok	1
60×120×480 mm (BOTTOM)	spodok	3
60×120×420 mm (BOTTOM)	spodok	1
60×120×360 mm (BOTTOM)	spodok	1
60×120×600 mm	stred	3
60×120×540 mm	stred	1
60×120×480 mm	stred	4
60×120×420 mm	stred	5
60×120×360 mm	stred	1
60×60×480 mm (TOP)	vrch	2
60×60×360 mm (TOP)	vrch	2
Sedacia doska 1200mm	sedák	4
Connector (12×70 mm pin)	-	72

Spolu: 29 dielcov