# Ghid de montaj

Brick Premium Garden Bench with Built-In Planter - GridGarden

**LISTĂ DE PIESE**

| nr. | dim. (mm) | desen | găuri | buc |
|---|---|---|---|---|
| 5 | 60 x 120 x 360 | | 6× Ø12 | **2** |
| 5 | 60 x 60 x 360 | | 6× Ø12 | **2** |
| 4 | 60 x 120 x 420 | | 7× Ø12 | **6** |
| 3 | 60 x 120 x 480 | | 8× Ø12 | **7** |
| 3 | 60 x 60 x 480 | | 8× Ø12 | **2** |
| 2 | 60 x 120 x 540 | | 9× Ø12 | **2** |
| 1 | 60 x 120 x 600 | | 10× Ø12 | **4** |
| | 60 x 120 x 1200 | | 4× Ø12 | **4** |
| | Conectori | ● | | **72** |

În total 29 piese + 72 dibluri.

Numerotarea pieselor după lungime (cea mai lungă = 1).

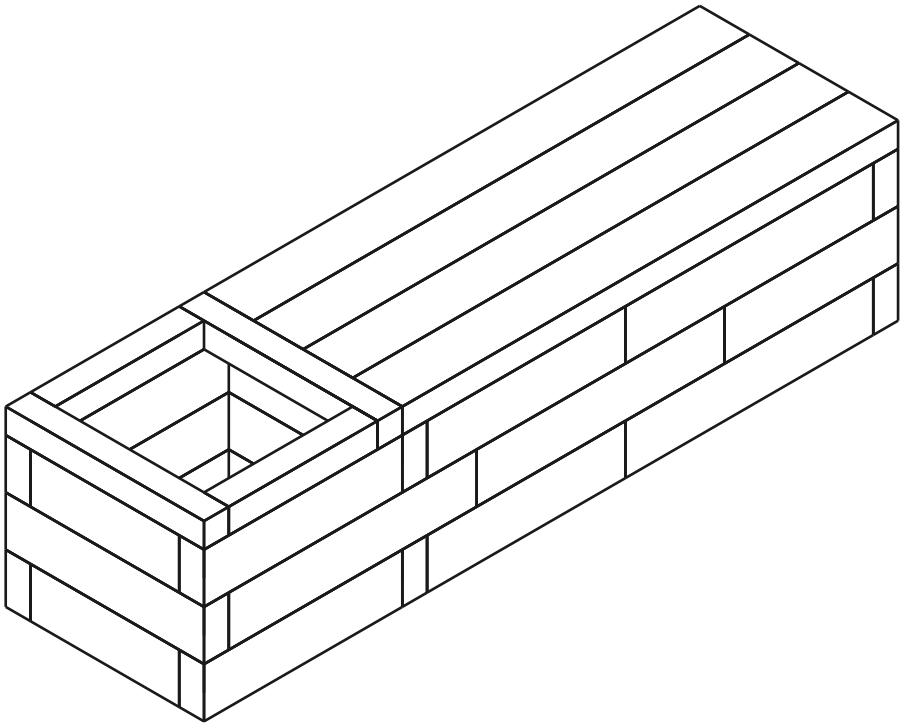

| **29** | **4** | **72** |
|---|---|---|
| PIESE | STRATURI | DIBLURI |

# Stratul 1 / 4

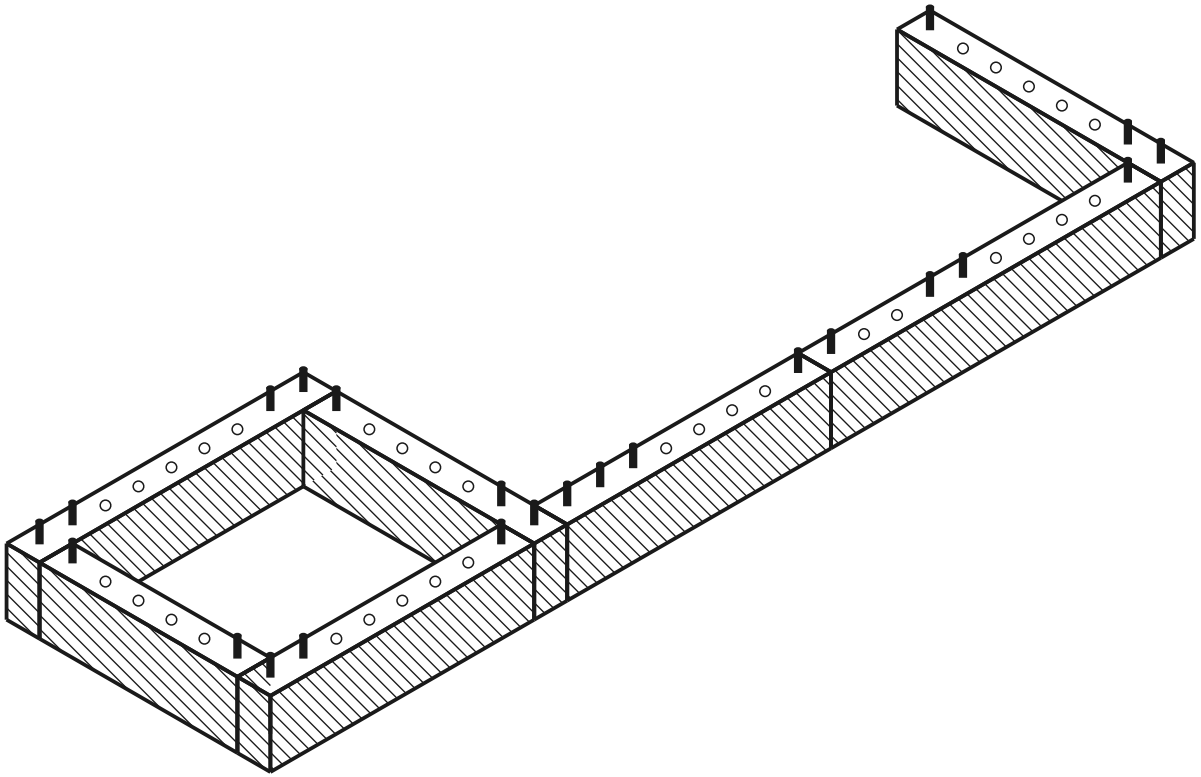

stratul curent  montat  diblu  gaură

**VEDERE DE SUS - CARE PIESĂ UNDE**

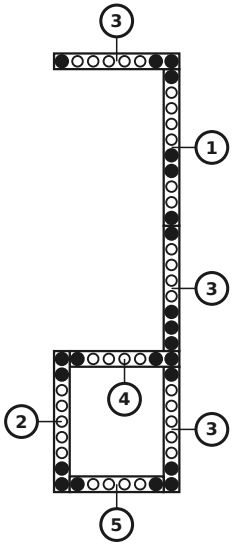


**PIESELE DIN ACEST STRAT**

| nr. | dim. (mm) | desen | găuri | buc |
|---|---|---|---|---|
| 5 | 60 x 120 x 360 | | 6× Ø12 | 1 |
| 4 | 60 x 120 x 420 | | 7× Ø12 | 1 |
| 3 | 60 x 120 x 480 | | 8× Ø12 | 3 |
| 2 | 60 x 120 x 540 | | 9× Ø12 | 1 |
| 1 | 60 x 120 x 600 | | 10× Ø12 | 1 |
| | Conectori | ● | | 23 |

# Stratul 2 / 4

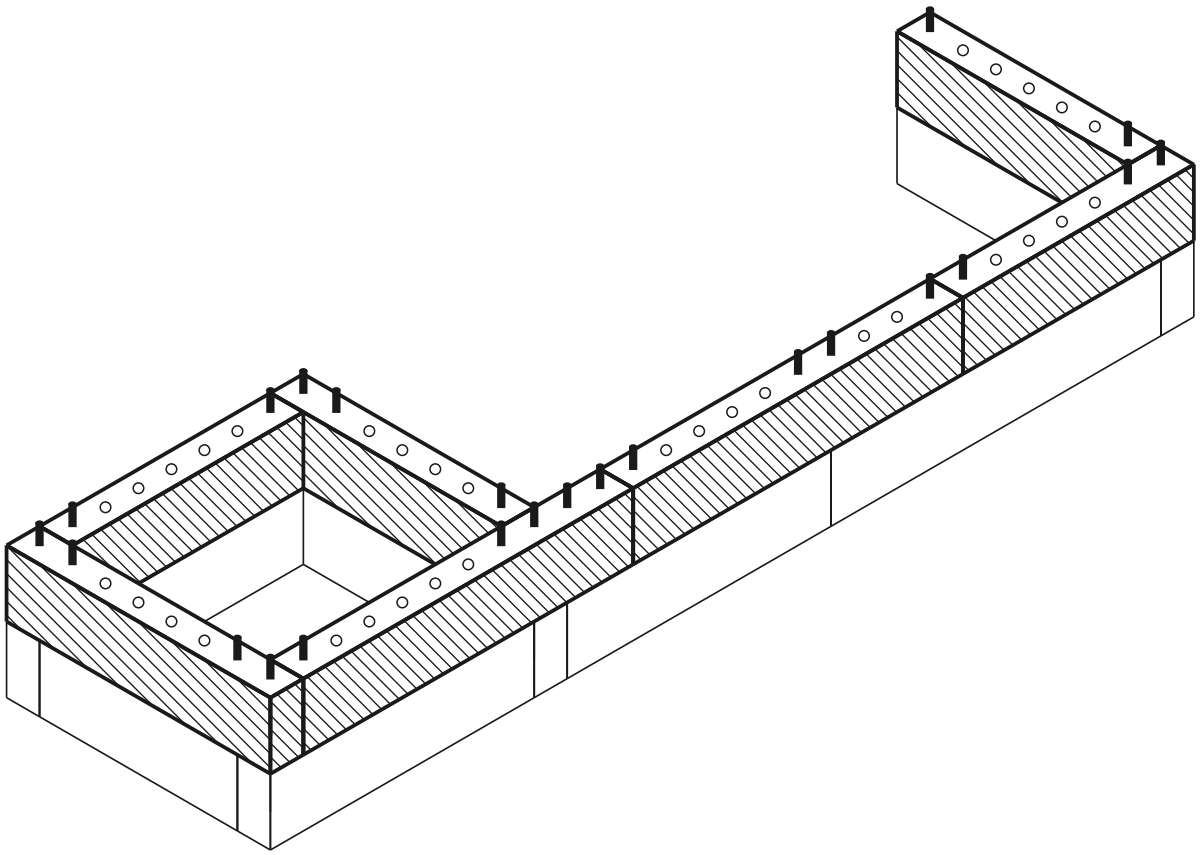

stratul curent  montat  diblu  gaură

## VEDERE DE SUS - CARE PIESĂ UNDE

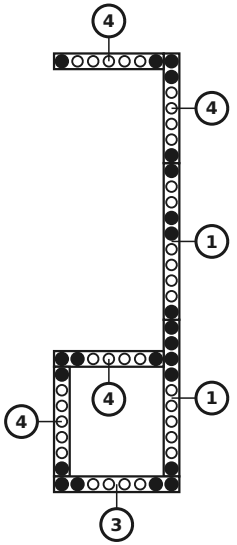


## PIESELE DIN ACEST STRAT

| nr. | dim. (mm) | desen | găuri | buc |
|---|---|---|---|---|
| 4 | 60 x 120 x 420 | | 7× Ø12 | 4 |
| 3 | 60 x 120 x 480 | | 8× Ø12 | 1 |
| 1 | 60 x 120 x 600 | | 10× Ø12 | 2 |
| | Conectori | ● | | 23 |

# Stratul 3 / 4

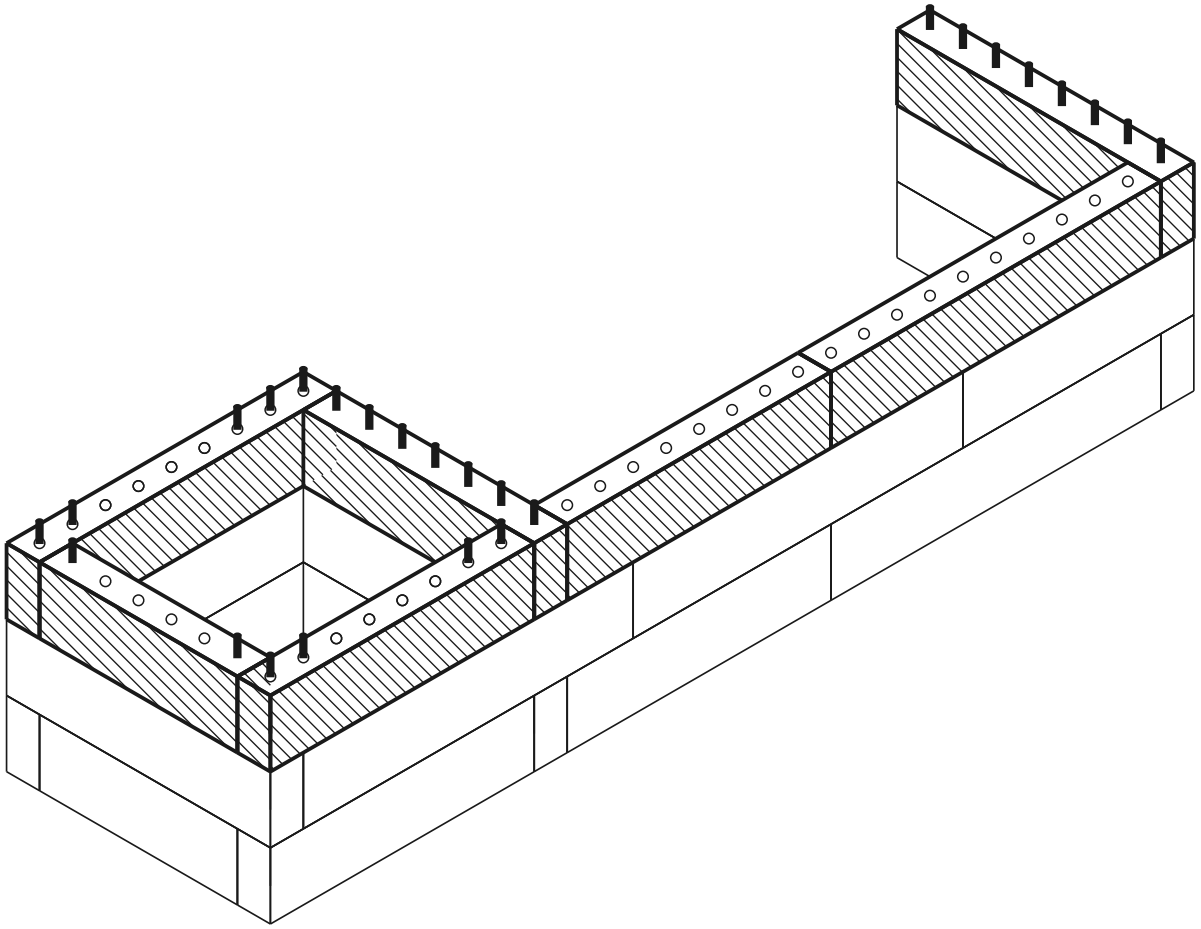

stratul curent  montat  diblu  gaură

**VEDERE DE SUS - CARE PIESĂ UNDE**

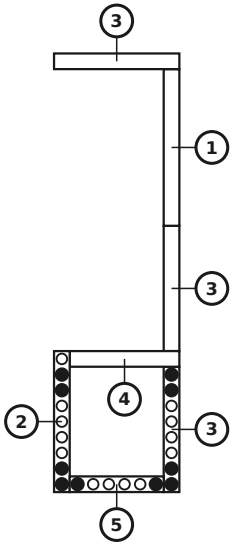


**PIESELE DIN ACEST STRAT**

| nr. | dim. (mm) | desen | găuri | buc |
|---|---|---|---|---|
| 5 | 60 x 120 x 360 | | 6× Ø12 | 1 |
| 4 | 60 x 120 x 420 | | 7× Ø12 | 1 |
| 3 | 60 x 120 x 480 | | 8× Ø12 | 3 |
| 2 | 60 x 120 x 540 | | 9× Ø12 | 1 |
| 1 | 60 x 120 x 600 | | 10× Ø12 | 1 |
| | Conectori | ● | | 10 |

# Stratul 4 / 4  (capac superior)

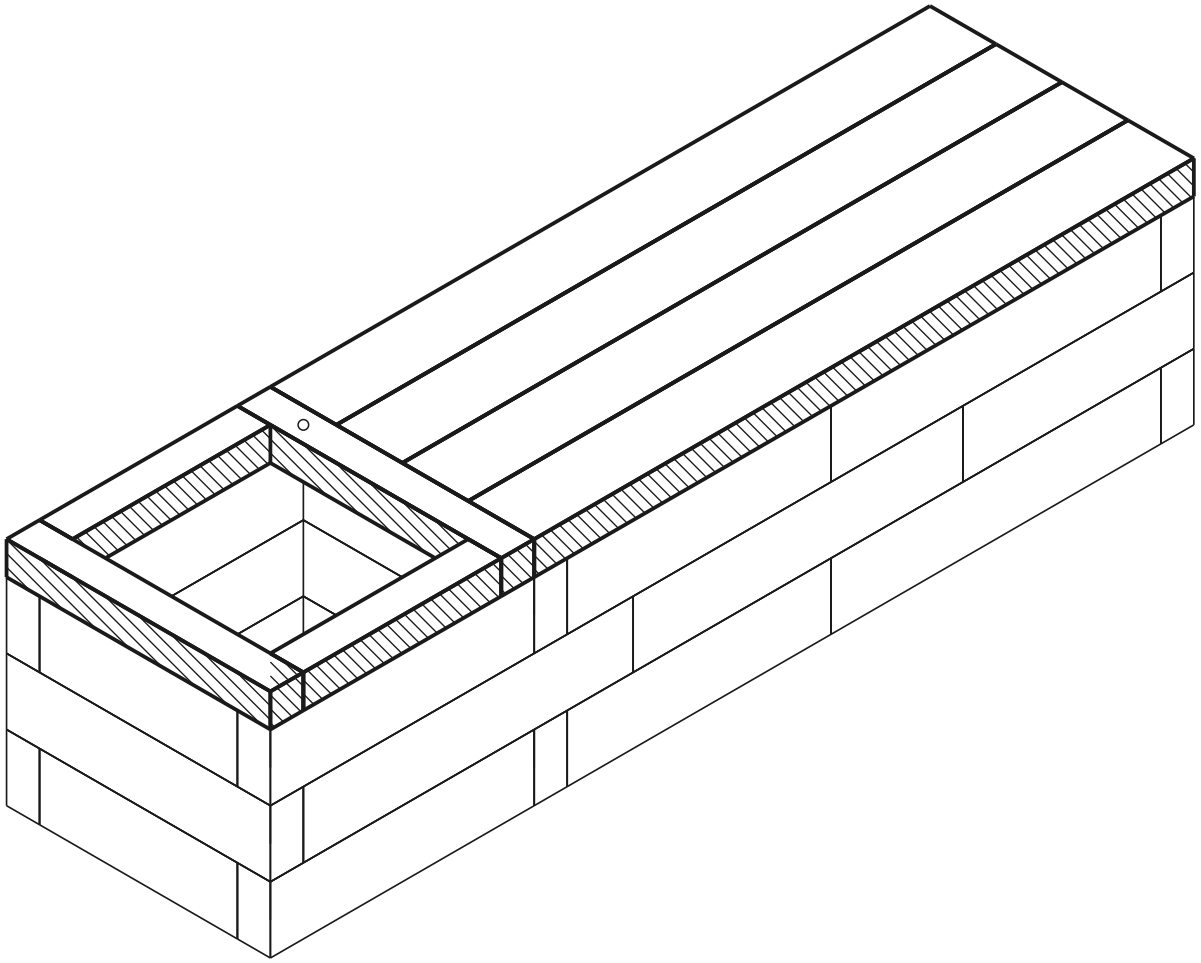

stratul curent  montat  diblu  gaură

**VEDERE DE SUS - CARE PIESĂ UNDE**

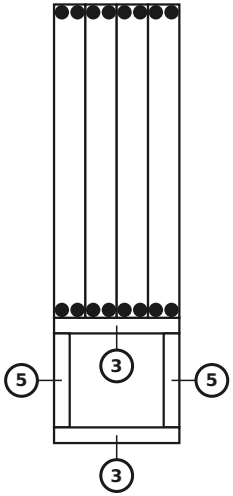


**PIESELE DIN ACEST STRAT**

| nr. | dim. (mm) | desen | găuri | buc |
|---|---|---|---|---|
| 5 | 60 x 60 x 360 | | 6× Ø12 | 2 |
| 3 | 60 x 60 x 480 | | 8× Ø12 | 2 |
| | Conectori | | | 0 |

**Montarea plăcii de șezut**

| dim. (mm) | desen | găuri | buc |
|---|---|---|---|
| 60 x 120 x 1200 | | 4× Ø12 | 4 |
| Conectori | | | 16 |

## Model finalizat

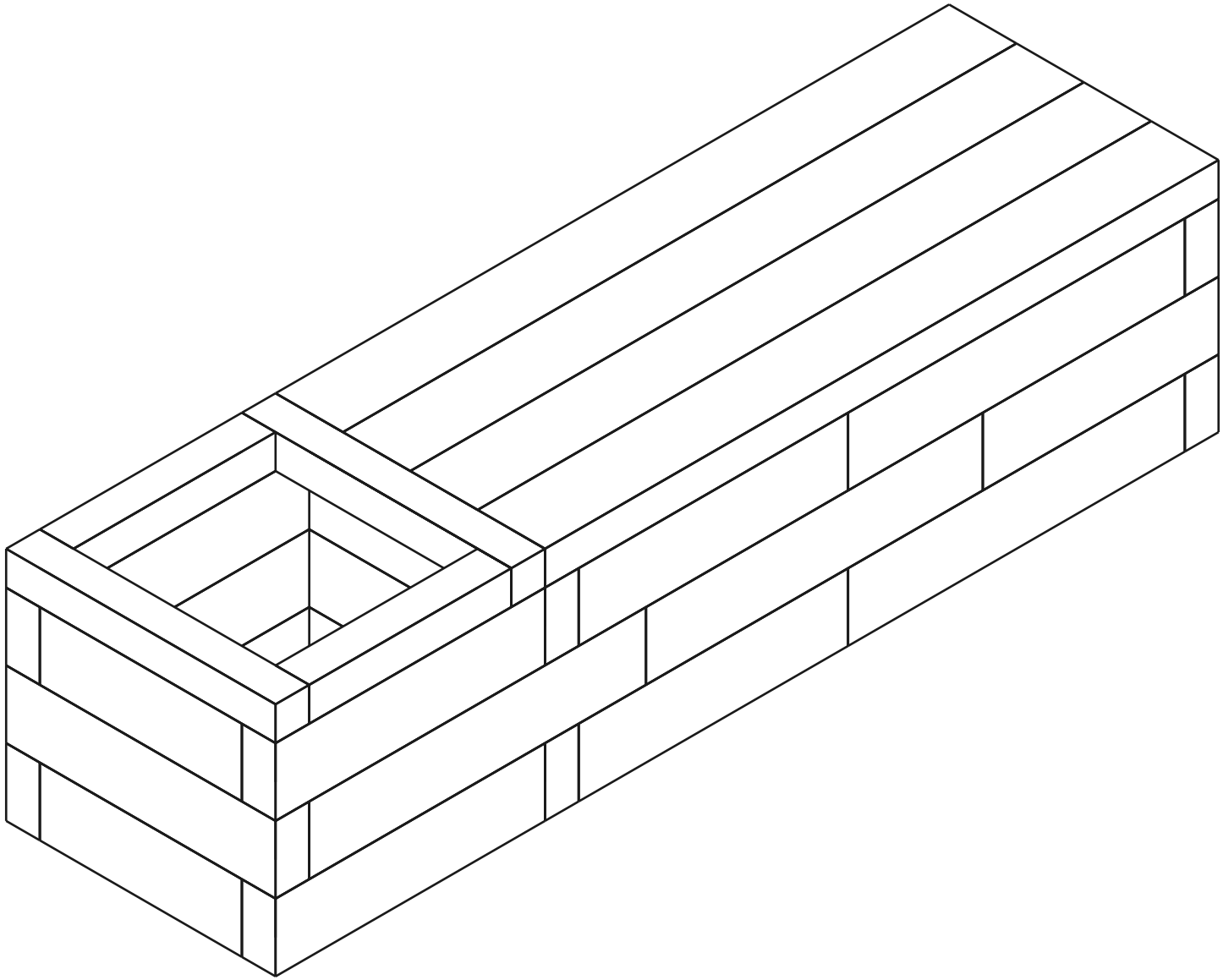

# Lista de materiale (BOM)

| Piesă | Rol | Buc |
|---|---|---|
| 60×120×600 mm (BOTTOM) | jos | 1 |
| 60×120×540 mm (BOTTOM) | jos | 1 |
| 60×120×480 mm (BOTTOM) | jos | 3 |
| 60×120×420 mm (BOTTOM) | jos | 1 |
| 60×120×360 mm (BOTTOM) | jos | 1 |
| 60×120×600 mm | mijloc | 3 |
| 60×120×540 mm | mijloc | 1 |
| 60×120×480 mm | mijloc | 4 |
| 60×120×420 mm | mijloc | 5 |
| 60×120×360 mm | mijloc | 1 |
| 60×60×480 mm (TOP) | sus | 2 |
| 60×60×360 mm (TOP) | sus | 2 |
| Placă de șezut 1200mm | șezut | 4 |
| Connector (12×70 mm pin) | - | 72 |

**Total: 29 piese**