Montagehandleiding

Brick Premium Garden Bench with Built-In Planter - GridGarden

ONDERDELENLIJST

nr.	maat (mm)	tekening	gaten	st.
5	60 x 120 x 360		6× Ø12	**2**
5	60 x 60 x 360		6× Ø12	**2**
4	60 x 120 x 420		7× Ø12	**6**
3	60 x 120 x 480		8× Ø12	**7**
3	60 x 60 x 480		8× Ø12	**2**
2	60 x 120 x 540		9× Ø12	**2**
1	60 x 120 x 600		10× Ø12	**4**
	60 x 120 x 1200		4× Ø12	**4**
	Connectoren	●		**72**

In totaal 29 onderdelen + 72 deuvels.

Onderdelen genummerd op lengte (langste = 1).

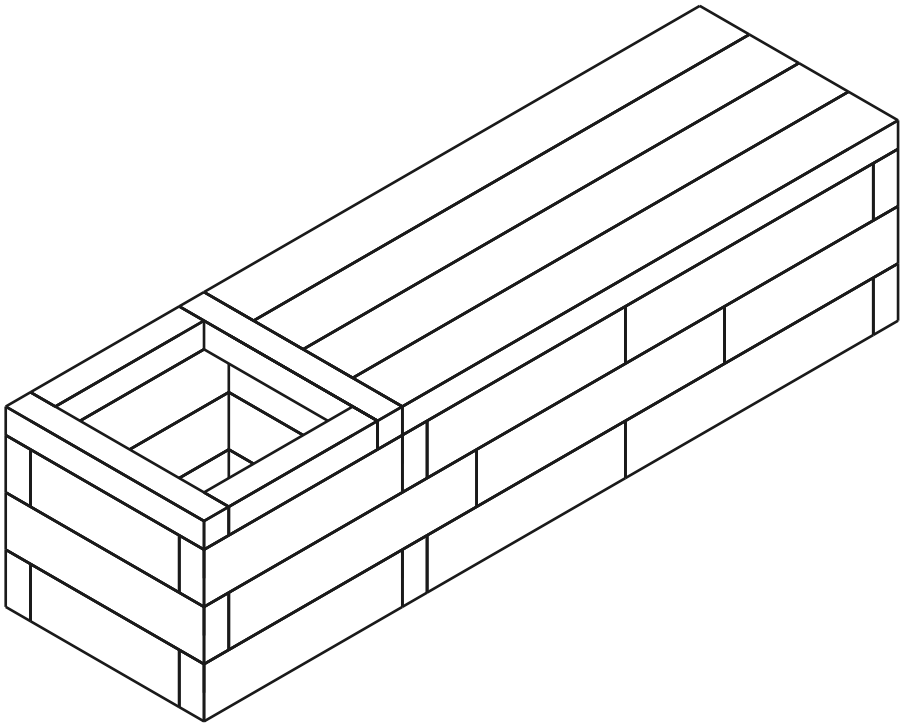

29	**4**	**72**
ONDERDELEN	LAGEN	DEUVELS

Laag 1 / 4

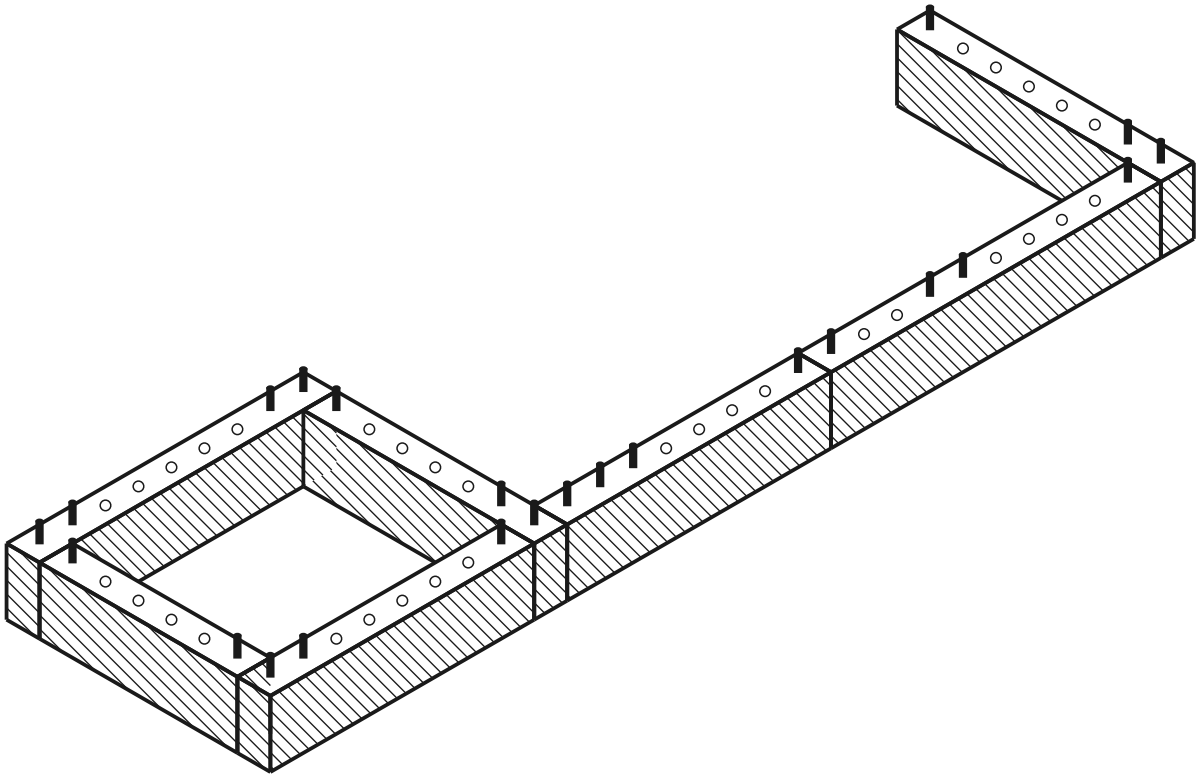

huidige laag opgebouwd deuvel gat

BOVENAANZICHT - WELK ONDERDEEL WAAR

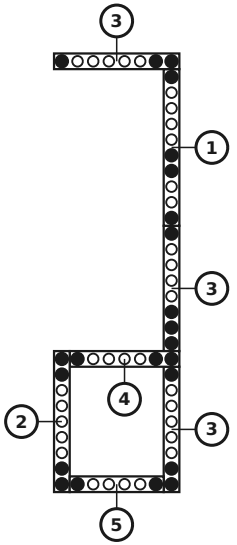

ONDERDELEN IN DEZE LAAG

nr.	maat (mm)	tekening	gaten	st.
5	60 x 120 x 360		6× Ø12	1
4	60 x 120 x 420		7× Ø12	1
3	60 x 120 x 480		8× Ø12	3
2	60 x 120 x 540		9× Ø12	1
1	60 x 120 x 600		10× Ø12	1
	Connectoren	●		23

Laag 2 / 4

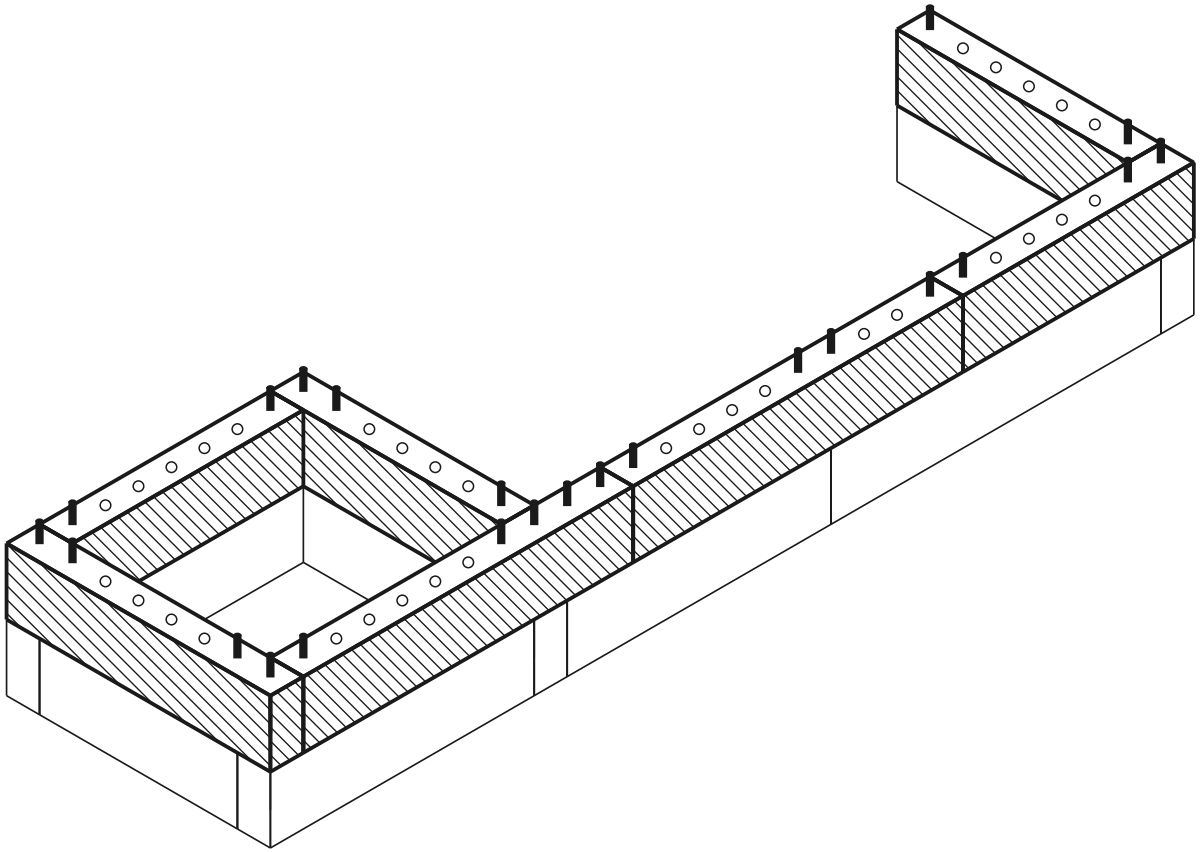

huidige laag opgebouwd deuvel gat

BOVENAANZICHT - WELK ONDERDEEL WAAR

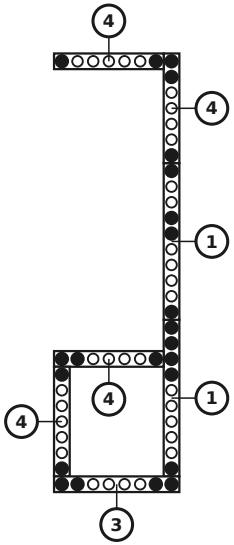

ONDERDELEN IN DEZE LAAG

nr.	maat (mm)	tekening	gaten	st.
4	60 x 120 x 420		7× Ø12	**4**
3	60 x 120 x 480		8× Ø12	**1**
1	60 x 120 x 600		10× Ø12	**2**
	Connectoren	●		**23**

Laag 3 / 4

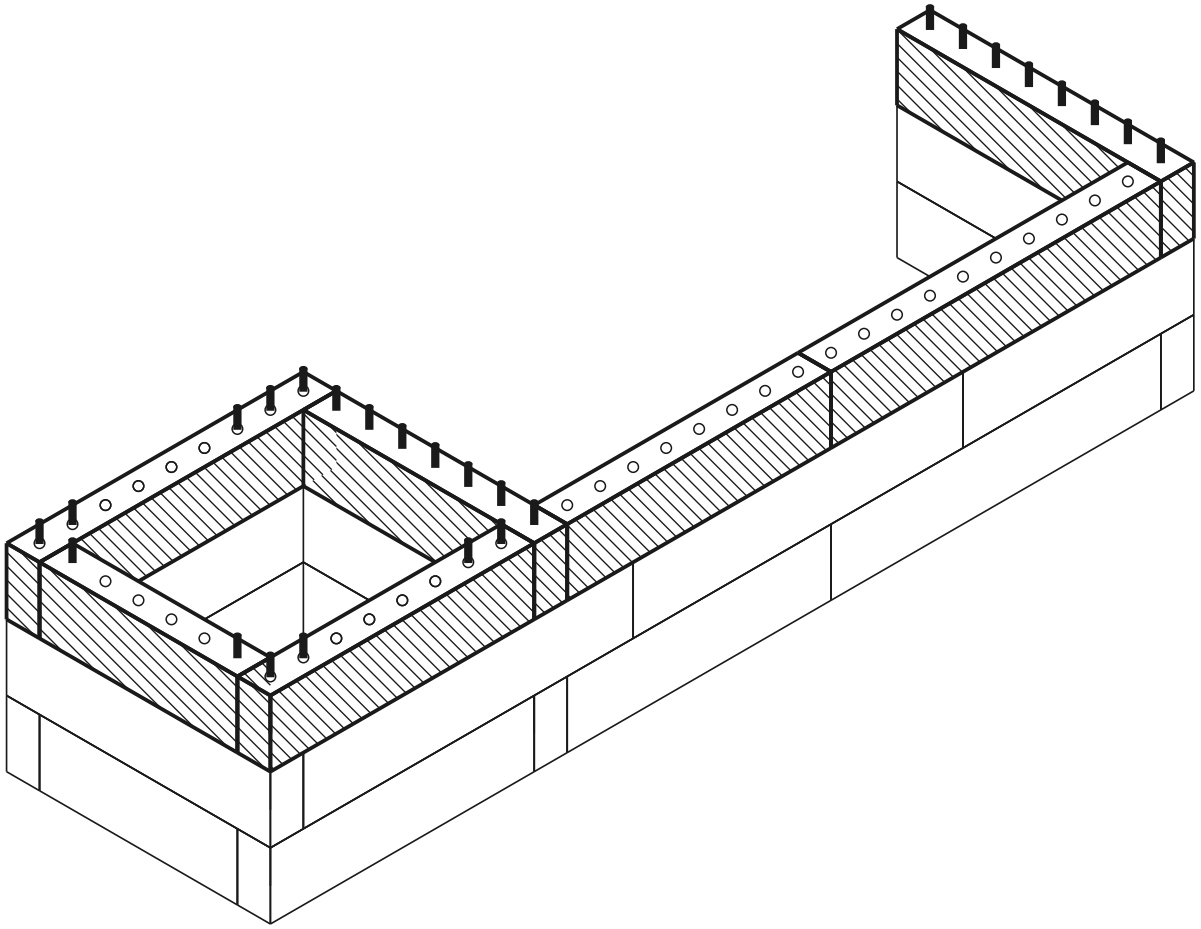

huidige laag opgebouwd deuvel gat

BOVENAANZICHT - WELK ONDERDEEL WAAR

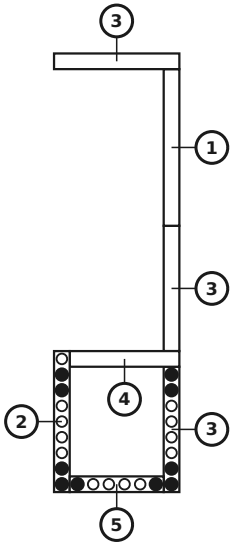

ONDERDELEN IN DEZE LAAG

nr.	maat (mm)	tekening	gaten	st.
5	60 x 120 x 360		6× Ø12	1
4	60 x 120 x 420		7× Ø12	1
3	60 x 120 x 480		8× Ø12	3
2	60 x 120 x 540		9× Ø12	1
1	60 x 120 x 600		10× Ø12	1
	Connectoren	●		10

Laag 4 / 4 (bovenkap)

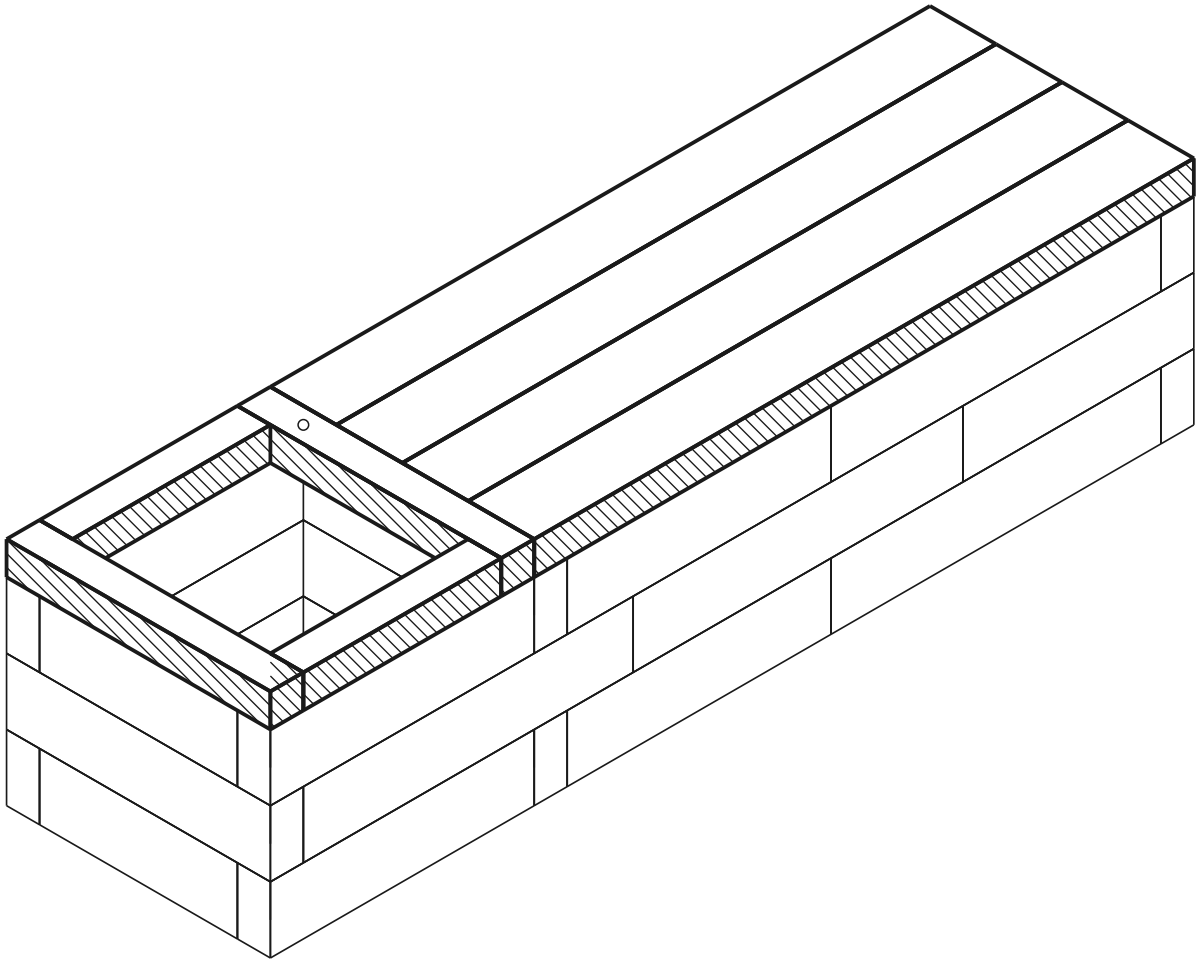

huidige laag opgebouwd deuvel gat

BOVENAANZICHT - WELK ONDERDEEL WAAR

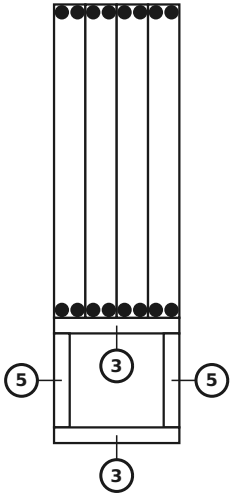

ONDERDELEN IN DEZE LAAG

nr.	maat (mm)	tekening	gaten	st.
5	60 x 60 x 360		6× Ø12	**2**
3	60 x 60 x 480		8× Ø12	**2**
	Connectoren	●		**0**

Zitplank plaatsen

maat (mm)	tekening	gaten	st.
60 x 120 x 1200		4× Ø12	**4**
Connectoren	●		**16**

Voltooid model

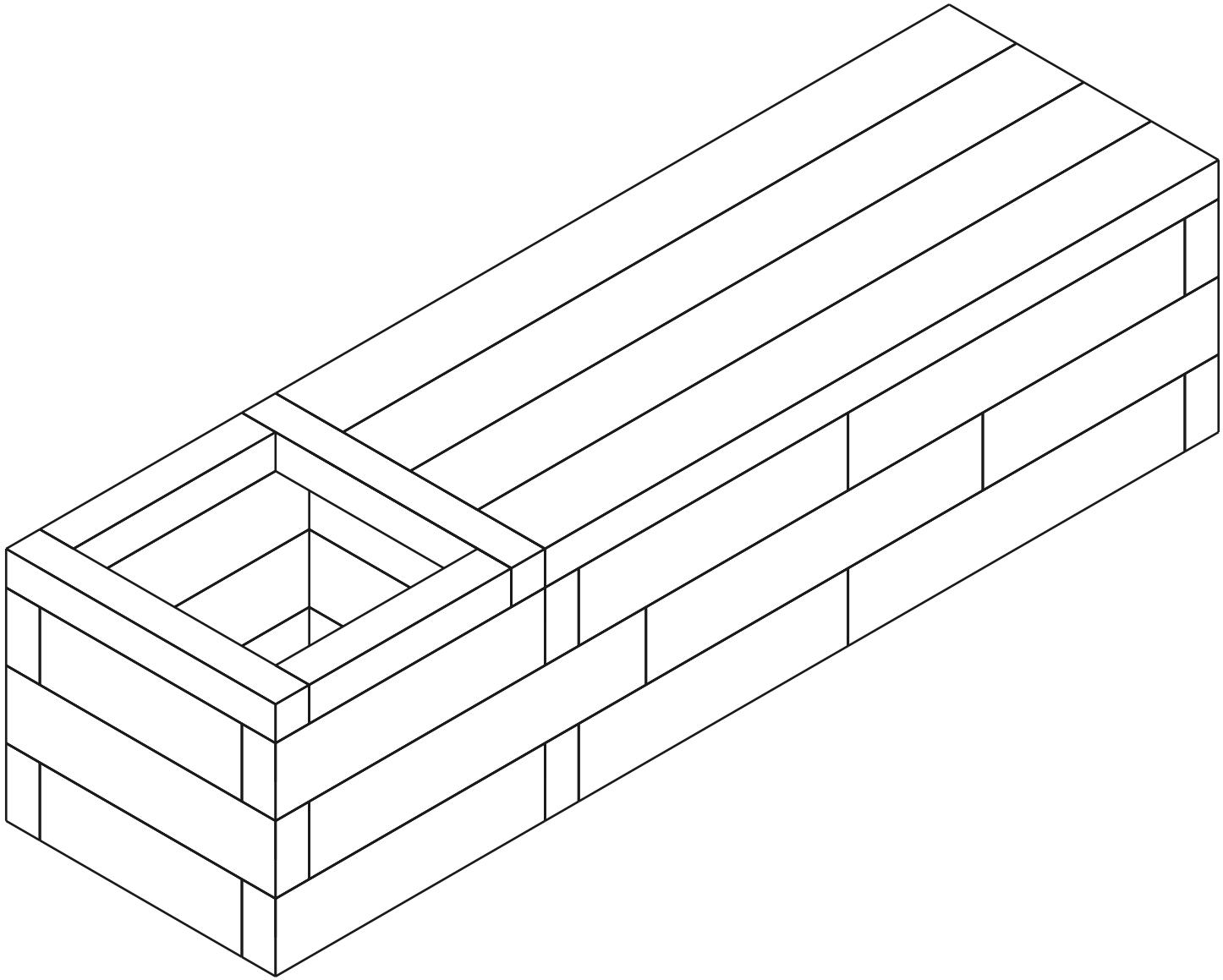

Materiaallijst (BOM)

Onderdeel	Rol	St.
60×120×600 mm (BOTTOM)	onder	1
60×120×540 mm (BOTTOM)	onder	1
60×120×480 mm (BOTTOM)	onder	3
60×120×420 mm (BOTTOM)	onder	1
60×120×360 mm (BOTTOM)	onder	1
60×120×600 mm	midden	3
60×120×540 mm	midden	1
60×120×480 mm	midden	4
60×120×420 mm	midden	5
60×120×360 mm	midden	1
60×60×480 mm (TOP)	boven	2
60×60×360 mm (TOP)	boven	2
Zitplank 1200mm	zitting	4
Connector (12×70 mm pin)	-	72

Totaal: 29 onderdelen