Istruzioni di montaggio

Brick Premium Garden Bench with Built-In Planter - GridGarden

ELENCO DEI PEZZI

n.	misura (mm)	disegno	fori	pz
5	60 x 120 x 360		6× Ø12	**2**
5	60 x 60 x 360		6× Ø12	**2**
4	60 x 120 x 420		7× Ø12	**6**
3	60 x 120 x 480		8× Ø12	**7**
3	60 x 60 x 480		8× Ø12	**2**
2	60 x 120 x 540		9× Ø12	**2**
1	60 x 120 x 600		10× Ø12	**4**
	60 x 120 x 1200	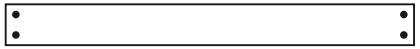	4× Ø12	**4**
	Connettori	●		**72**

In totale 29 pezzi + 72 tasselli.

Numerazione dei pezzi in base alla lunghezza (il più lungo = 1).

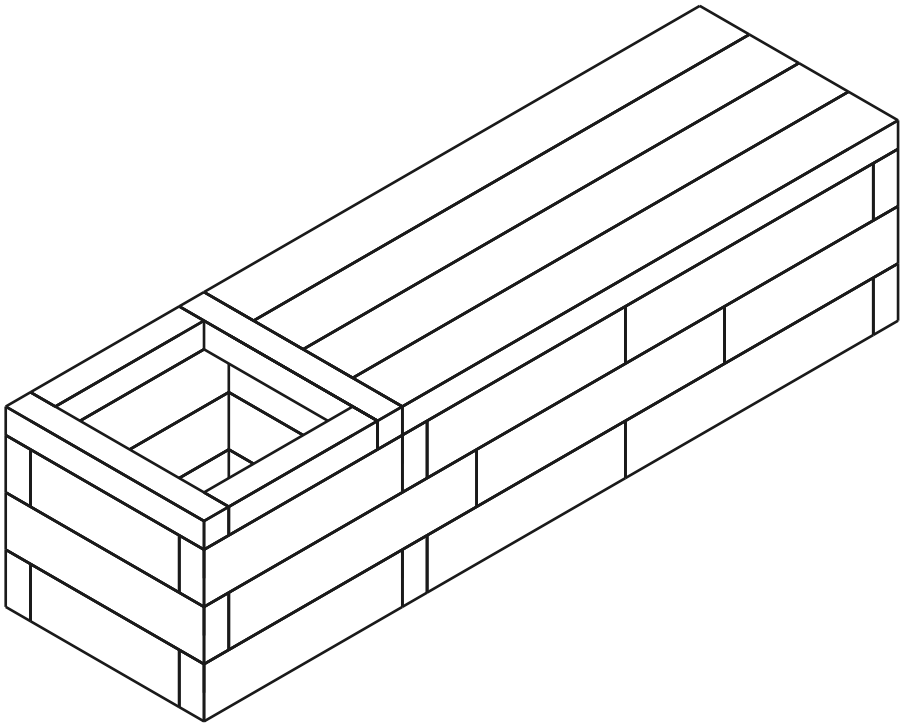

29	**4**	**72**
PEZZI	STRATI	TASSELLI

Strato 1 / 4

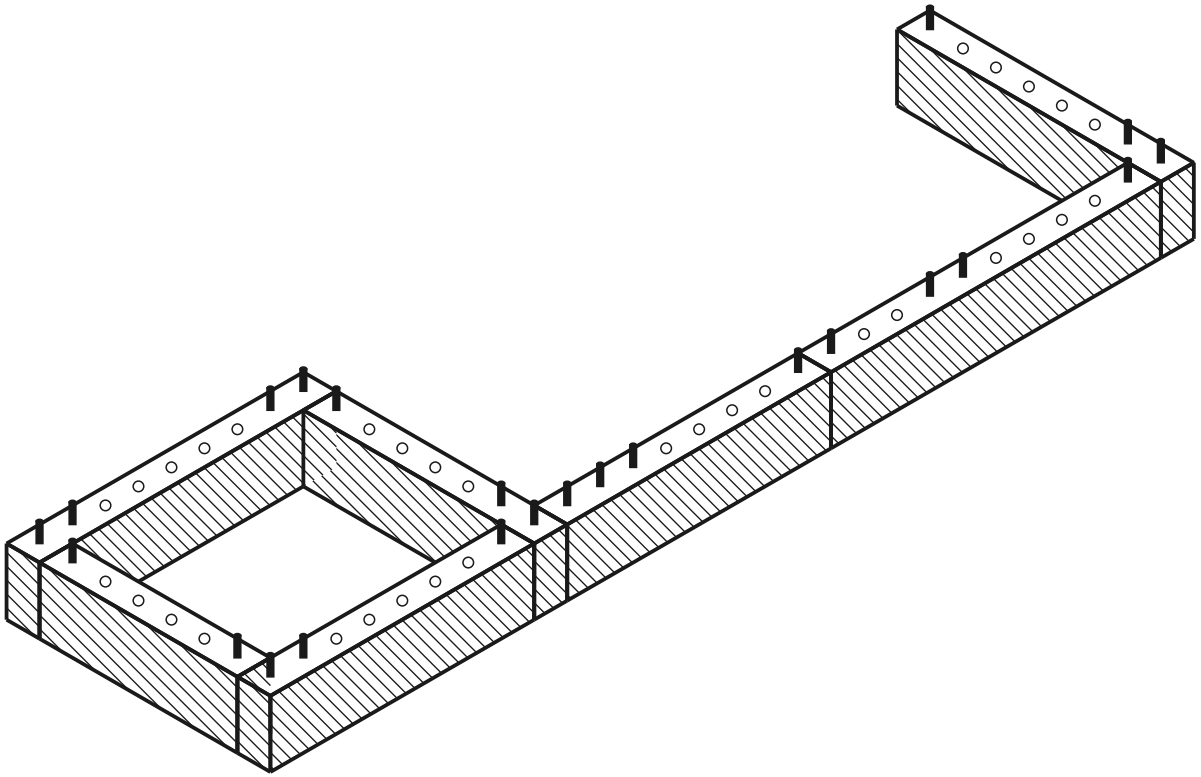

strato attuale montato tassello foro

VISTA DALL'ALTO - QUALE PEZZO VA DOVE

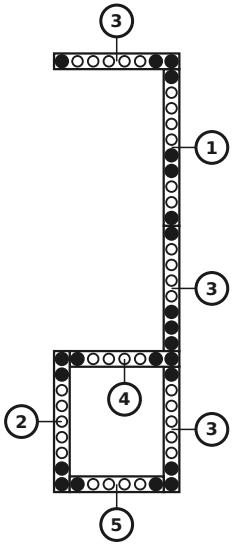

PEZZI IN QUESTO STRATO

n.	misura (mm)	disegno	fori	pz
5	60 x 120 x 360		6× Ø12	1
4	60 x 120 x 420		7× Ø12	1
3	60 x 120 x 480		8× Ø12	3
2	60 x 120 x 540		9× Ø12	1
1	60 x 120 x 600		10× Ø12	1
	Connettori	●		23

Strato 2 / 4

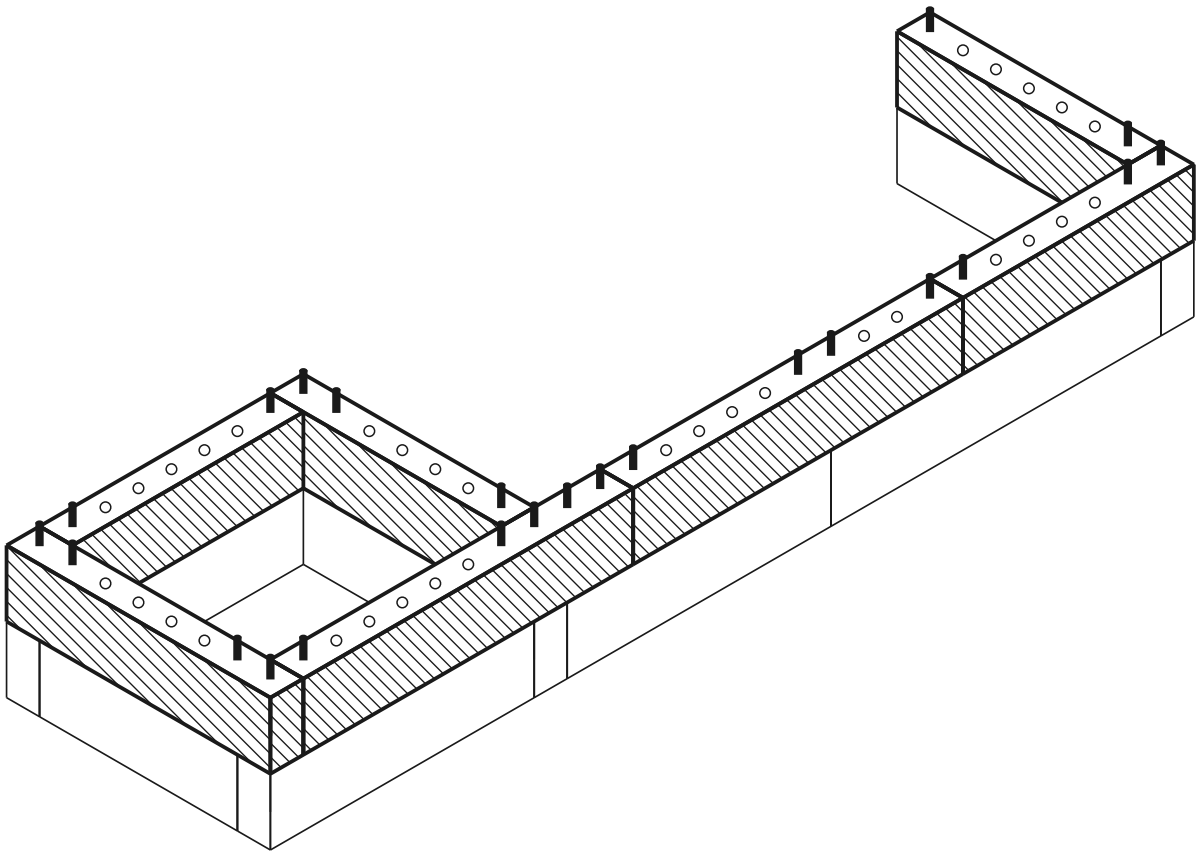

strato attuale montato tassello foro

VISTA DALL'ALTO - QUALE PEZZO VA DOVE

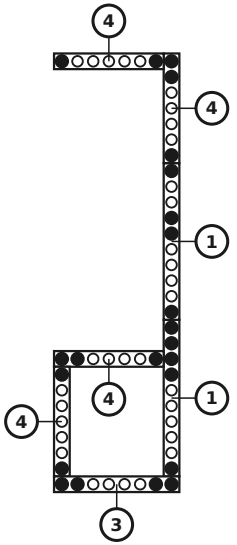

PEZZI IN QUESTO STRATO

n.	misura (mm)	disegno	fori	pz
4	60 x 120 x 420		7× Ø12	4
3	60 x 120 x 480		8× Ø12	1
1	60 x 120 x 600		10× Ø12	2
	Connettori	●		23

Strato 3 / 4

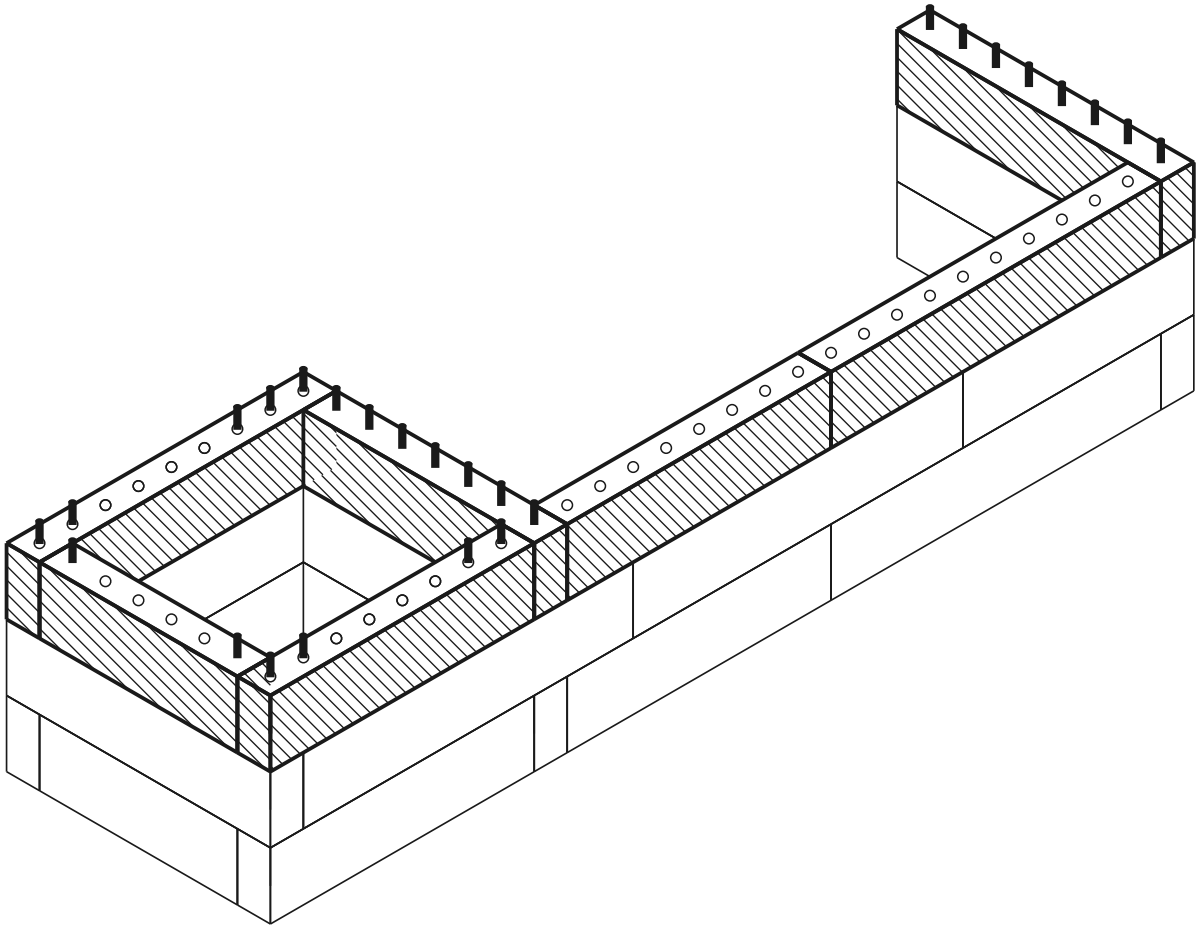

strato attuale montato tassello foro

VISTA DALL'ALTO - QUALE PEZZO VA DOVE

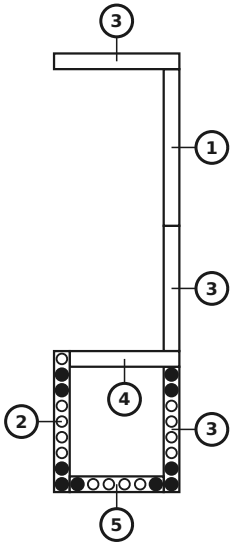

PEZZI IN QUESTO STRATO

n.	misura (mm)	disegno	fori	pz
5	60 x 120 x 360		6× Ø12	1
4	60 x 120 x 420		7× Ø12	1
3	60 x 120 x 480		8× Ø12	3
2	60 x 120 x 540		9× Ø12	1
1	60 x 120 x 600		10× Ø12	1
	Connettori	●		10

Strato 4 / 4 (coperchio superiore)

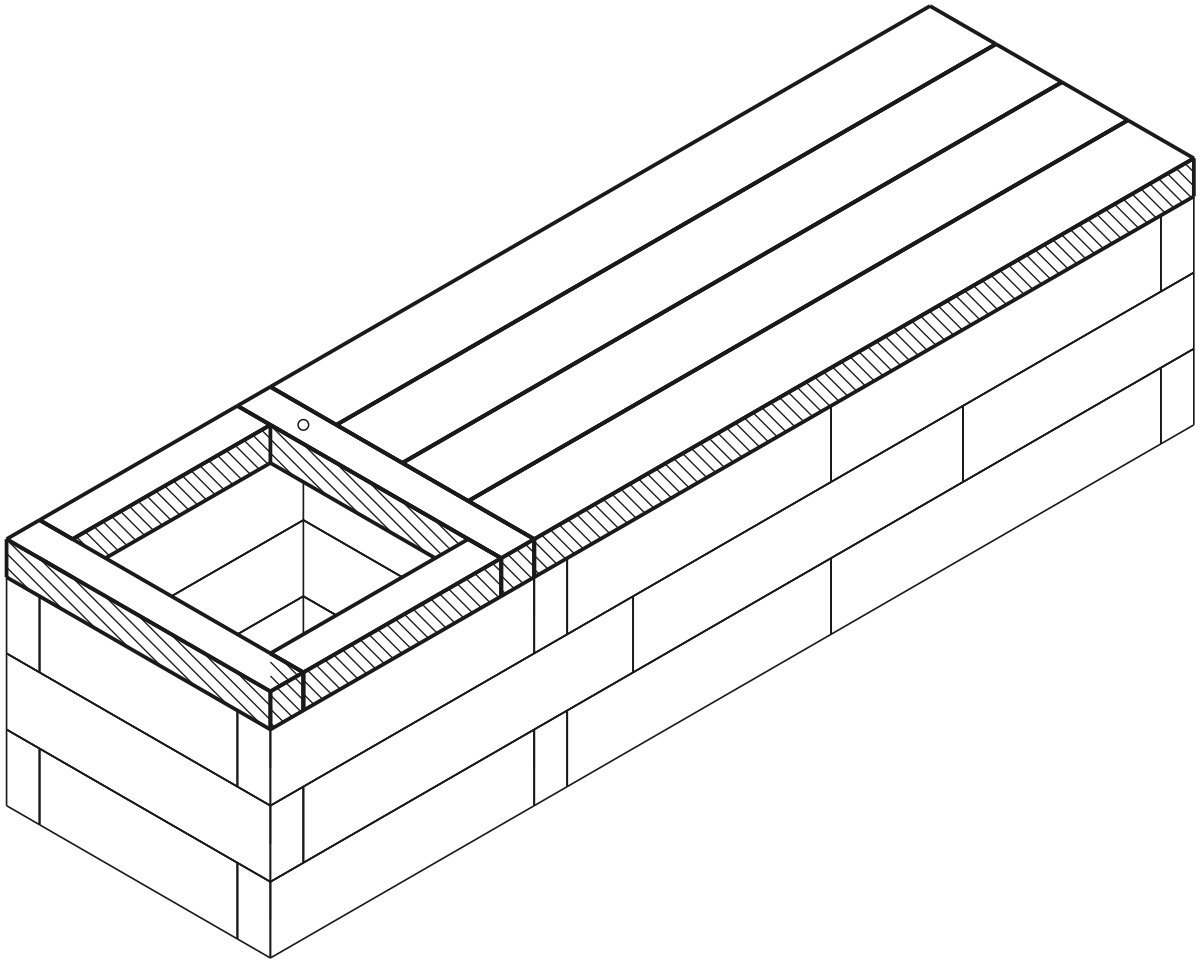

strato attuale montato tassello foro

VISTA DALL'ALTO - QUALE PEZZO VA DOVE

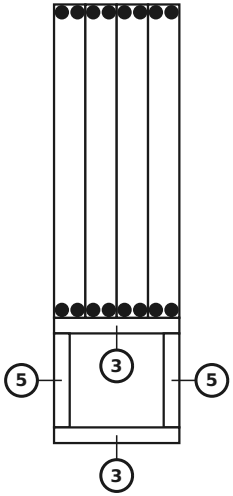

PEZZI IN QUESTO STRATO

n.	misura (mm)	disegno	fori	pz
5	60 x 60 x 360		6× Ø12	**2**
3	60 x 60 x 480		8× Ø12	**2**
	Connettori			**0**

Montaggio della seduta

misura (mm)	disegno	fori	pz
60 x 120 x 1200		4× Ø12	**4**
Connettori			**16**

Modello finito

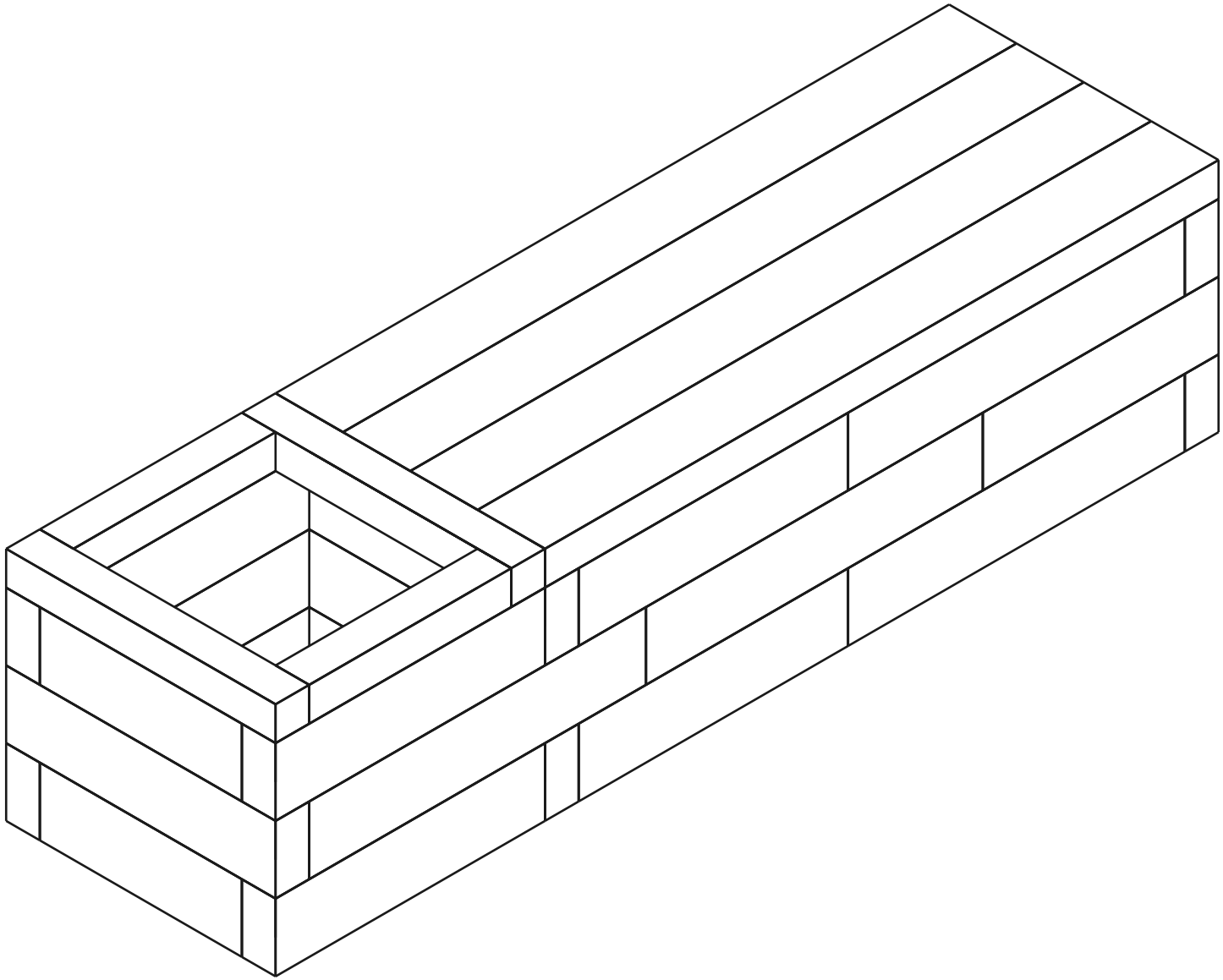

Distinta dei materiali (BOM)

Pezzo	Ruolo	Pz
60×120×600 mm (BOTTOM)	sotto	1
60×120×540 mm (BOTTOM)	sotto	1
60×120×480 mm (BOTTOM)	sotto	3
60×120×420 mm (BOTTOM)	sotto	1
60×120×360 mm (BOTTOM)	sotto	1
60×120×600 mm	centro	3
60×120×540 mm	centro	1
60×120×480 mm	centro	4
60×120×420 mm	centro	5
60×120×360 mm	centro	1
60×60×480 mm (TOP)	sopra	2
60×60×360 mm (TOP)	sopra	2
Tavola da seduta 1200mm	seduta	4
Connector (12×70 mm pin)	-	72

In totale: 29 pezzi