Összeszerelési útmutató

Brick Premium Garden Bench with Built-In Planter - GridGarden

ALKATRÉSZLISTA

sz.	méret (mm)	rajz	lyukak	db
5	60 x 120 x 360		6× Ø12	**2**
5	60 x 60 x 360		6× Ø12	**2**
4	60 x 120 x 420		7× Ø12	**6**
3	60 x 120 x 480		8× Ø12	**7**
3	60 x 60 x 480		8× Ø12	**2**
2	60 x 120 x 540		9× Ø12	**2**
1	60 x 120 x 600		10× Ø12	**4**
	60 x 120 x 1200		4× Ø12	**4**
	Csatlakozók	●		**72**

Összesen 29 alkatrész + 72 csap.

Az alkatrészek számozása hossz szerint (a leghosszabb = 1).

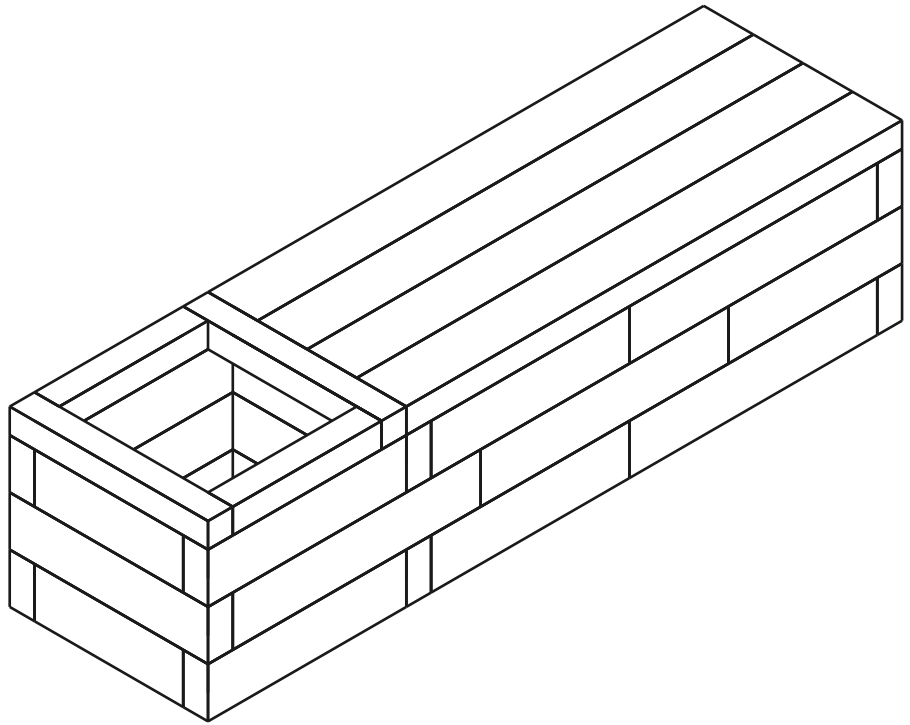

29	**4**	**72**
ALKATRÉSZ	RÉTEG	CSAPOK

1. / 4. réteg

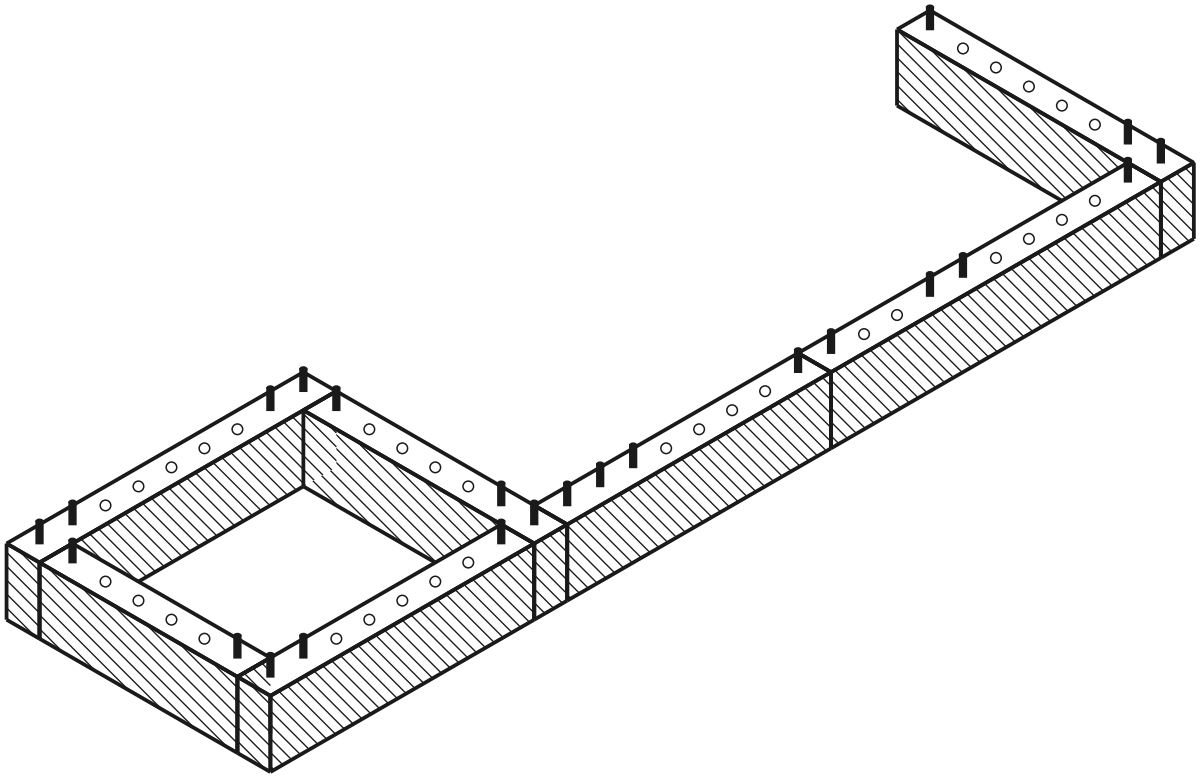

aktuális réteg kész csap lyuk

FELÜLNÉZET - MELYIK ALKATRÉSZ HOVÁ

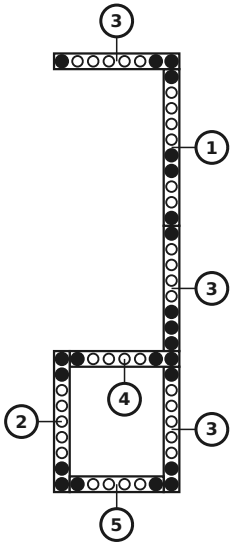

ALKATRÉSZEK EBBEN A RÉTEGBEN

sz.	méret (mm)	rajz	lyukak	db
5	60 x 120 x 360		6× Ø12	1
4	60 x 120 x 420		7× Ø12	1
3	60 x 120 x 480		8× Ø12	3
2	60 x 120 x 540		9× Ø12	1
1	60 x 120 x 600		10× Ø12	1
	Csatlakozók	●		23

2. / 4. réteg

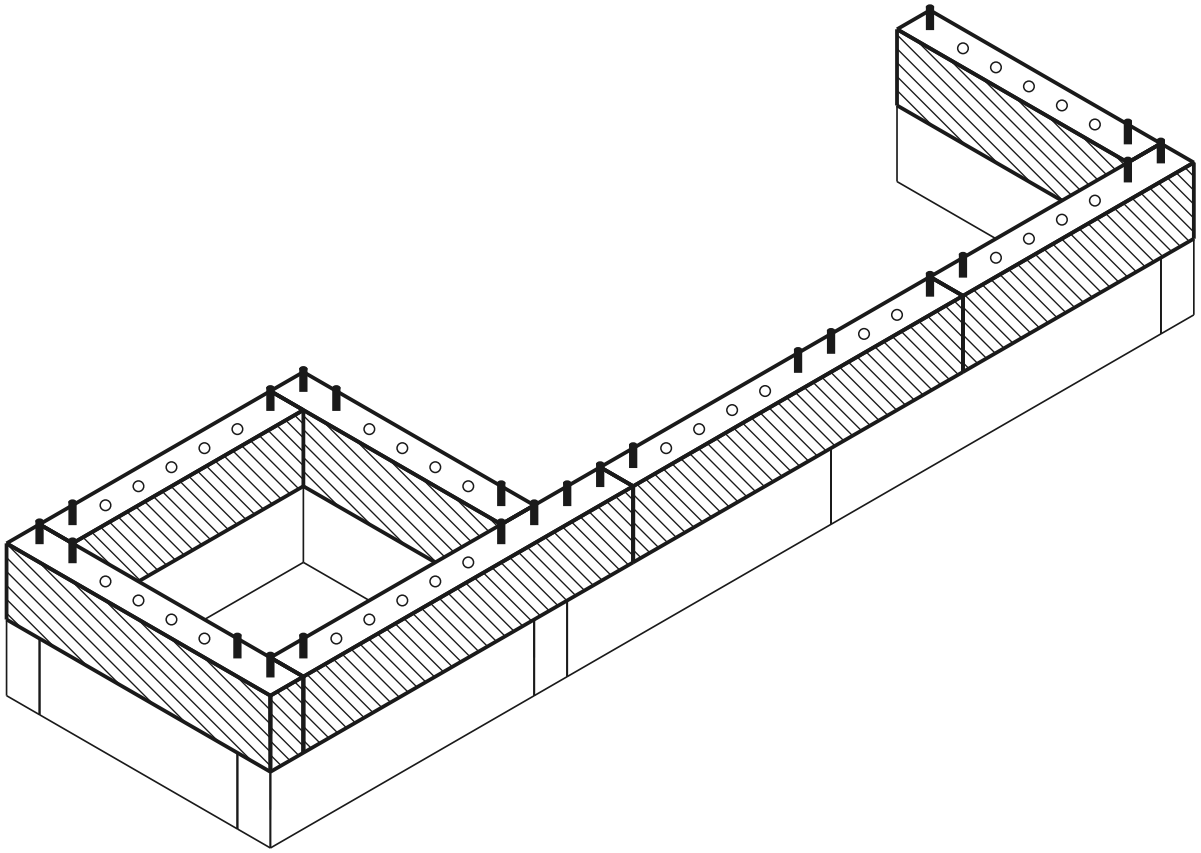

aktuális réteg kész csap lyuk

FELÜLNÉZET - MELYIK ALKATRÉSZ HOVÁ

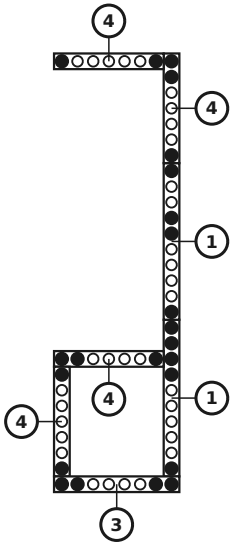

ALKATRÉSZEK EBBEN A RÉTEGBEN

sz.	méret (mm)	rajz	lyukak	db
4	60 x 120 x 420		7× Ø12	**4**
3	60 x 120 x 480		8× Ø12	**1**
1	60 x 120 x 600		10× Ø12	**2**
	Csatlakozók	●		**23**

3. / 4. réteg

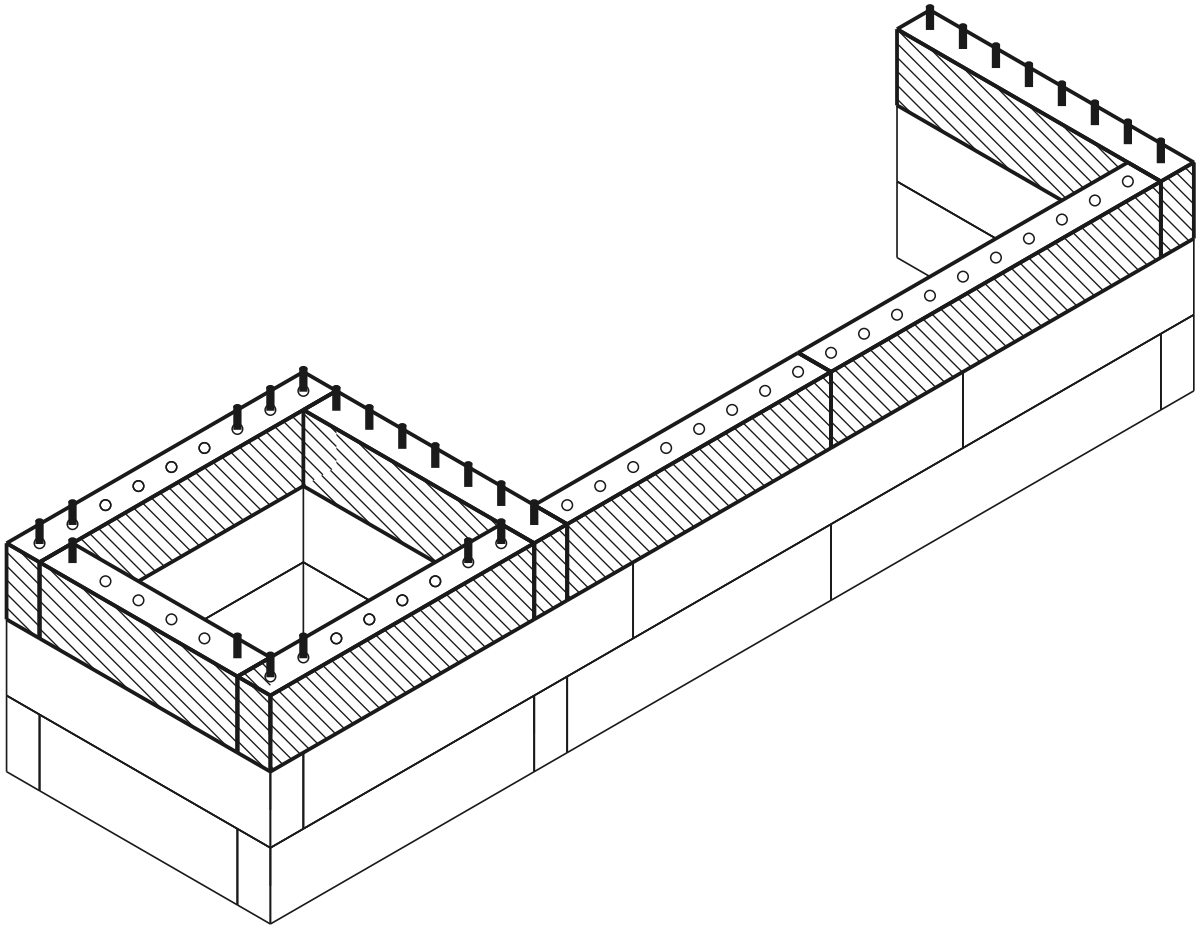

aktuális réteg kész csap lyuk

FELÜLNÉZET - MELYIK ALKATRÉSZ HOVÁ

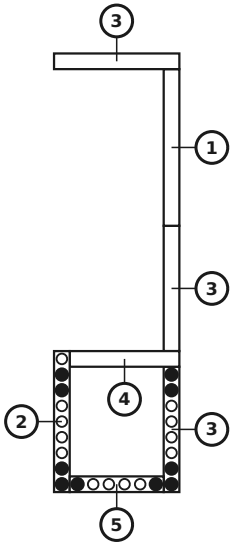

ALKATRÉSZEK EBBEN A RÉTEGBEN

sz.	méret (mm)	rajz	lyukak	db
5	60 x 120 x 360		6× Ø12	1
4	60 x 120 x 420		7× Ø12	1
3	60 x 120 x 480		8× Ø12	3
2	60 x 120 x 540		9× Ø12	1
1	60 x 120 x 600		10× Ø12	1
	Csatlakozók	●		10

4. / 4. réteg (felső takaró)

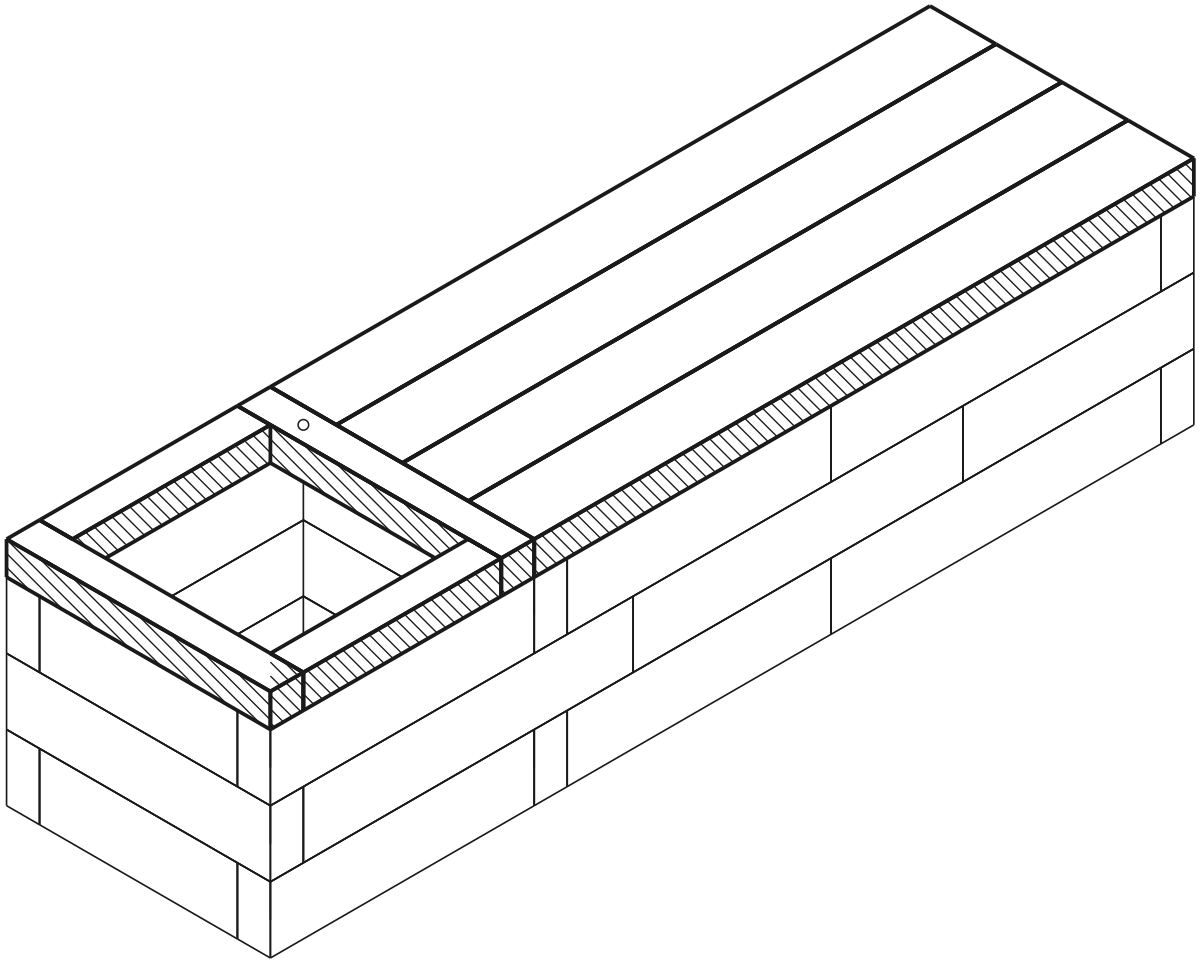

aktuális réteg kész csap lyuk

FELÜLNÉZET - MELYIK ALKATRÉSZ HOVÁ

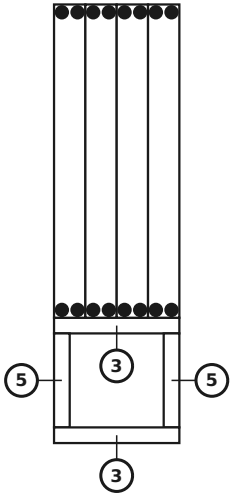

ALKATRÉSZEK EBBEN A RÉTEGBEN

sz.	méret (mm)	rajz	lyukak	db
5	60 x 60 x 360		6× Ø12	**2**
3	60 x 60 x 480		8× Ø12	**2**
	Csatlakozók	●		**0**

Az ülőlap felszerelése

méret (mm)	rajz	lyukak	db
60 x 120 x 1200		4× Ø12	**4**
Csatlakozók	●		**16**

Kész modell

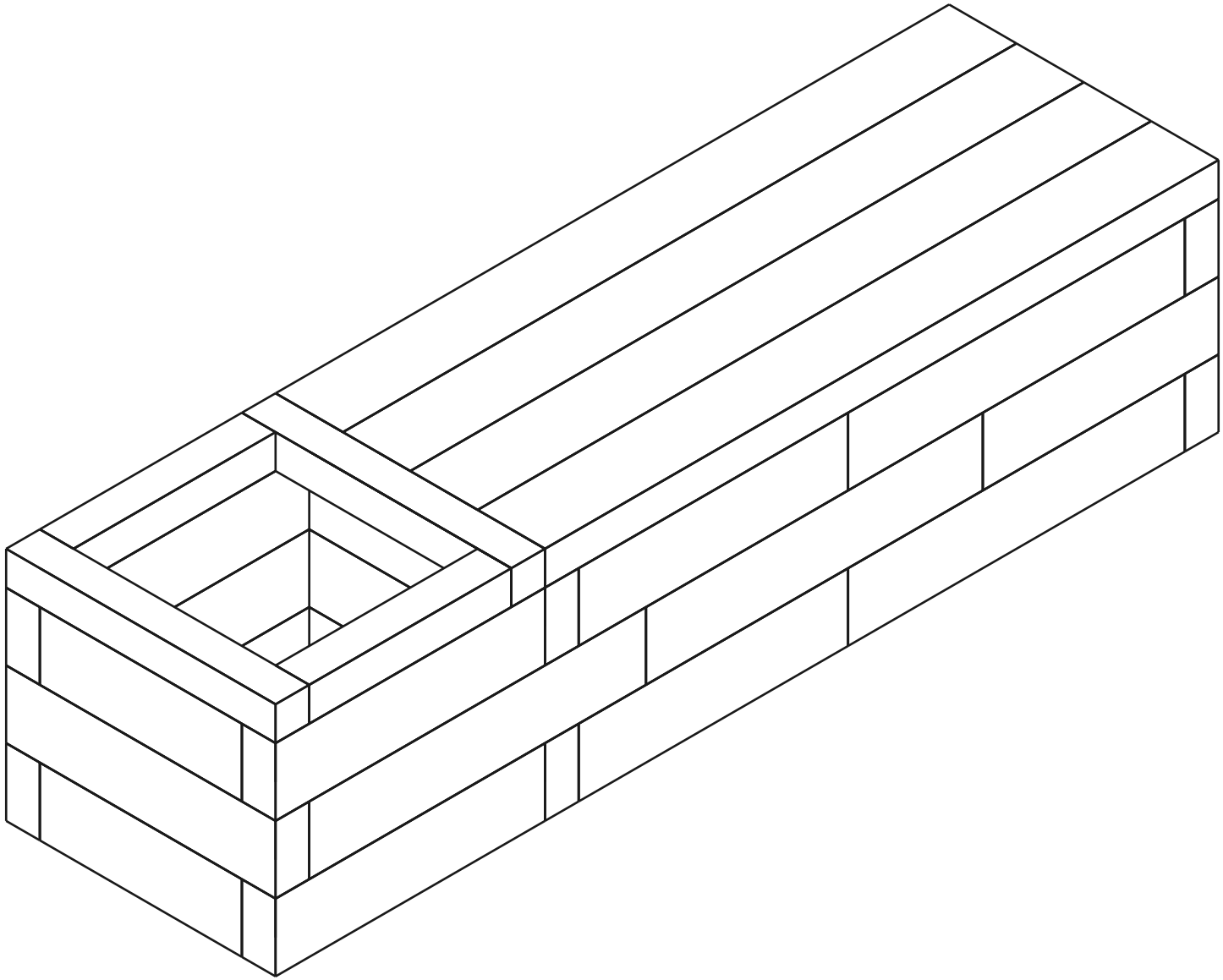

Anyaglista (BOM)

Alkatrész	Szerep	Db
60×120×600 mm (BOTTOM)	alsó	1
60×120×540 mm (BOTTOM)	alsó	1
60×120×480 mm (BOTTOM)	alsó	3
60×120×420 mm (BOTTOM)	alsó	1
60×120×360 mm (BOTTOM)	alsó	1
60×120×600 mm	közép	3
60×120×540 mm	közép	1
60×120×480 mm	közép	4
60×120×420 mm	közép	5
60×120×360 mm	közép	1
60×60×480 mm (TOP)	felső	2
60×60×360 mm (TOP)	felső	2
Ülőlap 1200mm	ülőlap	4
Connector (12×70 mm pin)	-	72

Összesen: 29 alkatrész