Notice de montage

Brick Premium Garden Bench with Built-In Planter - GridGarden

LISTE DES PIÈCES

n°	dim. (mm)	croquis	trous	qté
5	60 x 120 x 360		6× Ø12	**2**
5	60 x 60 x 360		6× Ø12	**2**
4	60 x 120 x 420		7× Ø12	**6**
3	60 x 120 x 480		8× Ø12	**7**
3	60 x 60 x 480		8× Ø12	**2**
2	60 x 120 x 540		9× Ø12	**2**
1	60 x 120 x 600	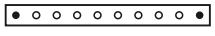	10× Ø12	**4**
	60 x 120 x 1200	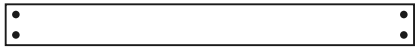	4× Ø12	**4**
	Connecteurs	●		**72**

Au total 29 pièces + 72 goujons.

Numérotation des pièces par longueur (la plus longue = 1).

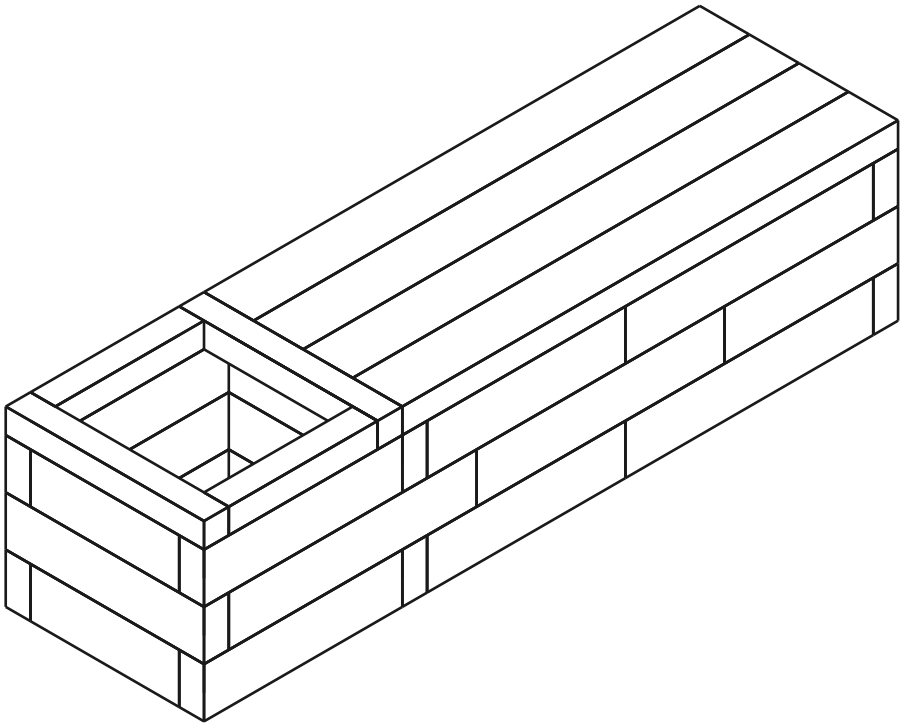

29	**4**	**72**
PIÈCES	RANGÉES	GOUJONS

Rangée 1 / 4

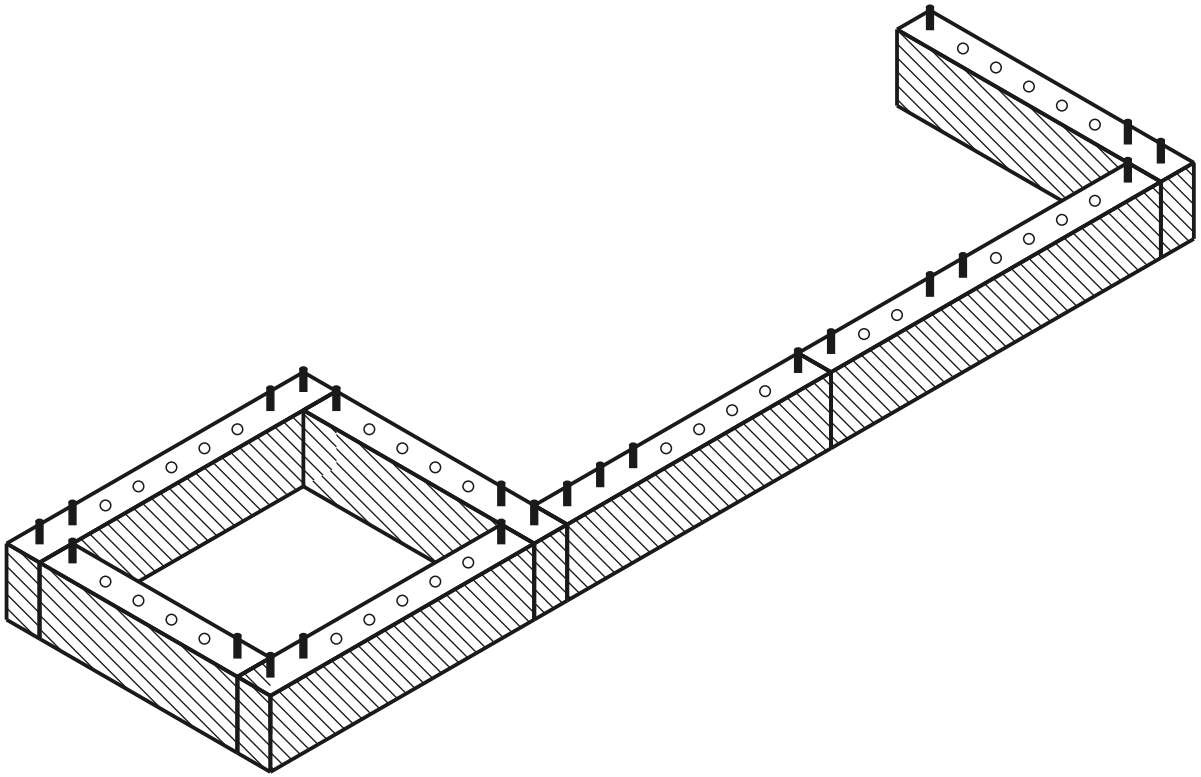

rangée actuelle déjà posé goujon trou

VUE DE DESSUS - QUELLE PIÈCE OÙ

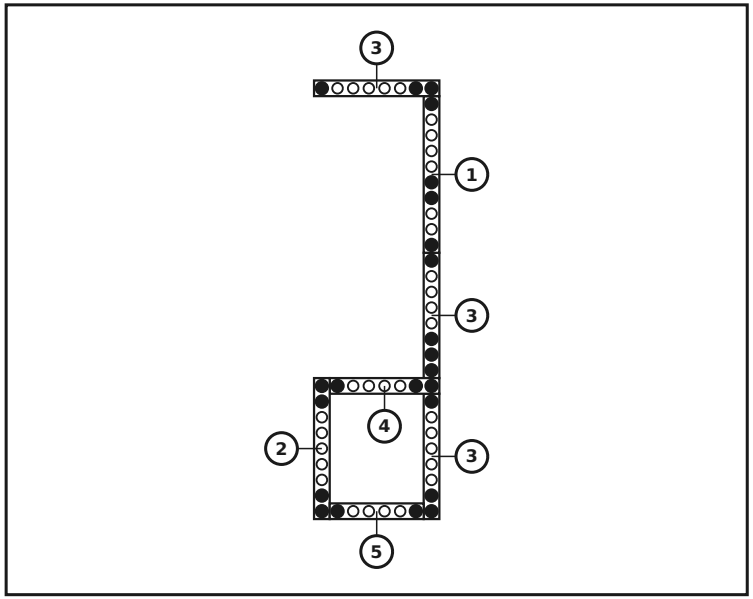

PIÈCES DE CETTE RANGÉE

n°	dim. (mm)	croquis	trous	qté
5	60 x 120 x 360		6× Ø12	1
4	60 x 120 x 420		7× Ø12	1
3	60 x 120 x 480		8× Ø12	3
2	60 x 120 x 540		9× Ø12	1
1	60 x 120 x 600		10× Ø12	1
	Connecteurs	●		23

Rangée 2 / 4

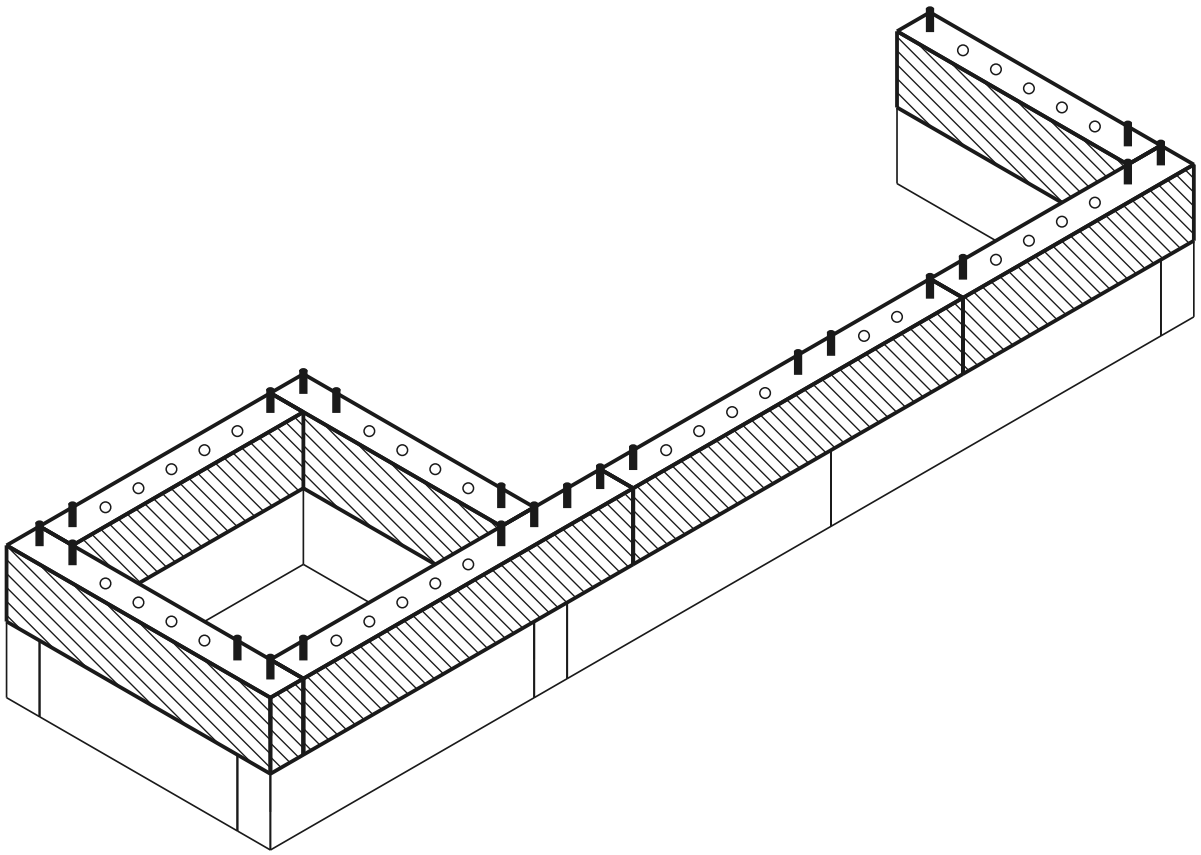

rangée actuelle déjà posé goujon trou

VUE DE DESSUS - QUELLE PIÈCE OÙ

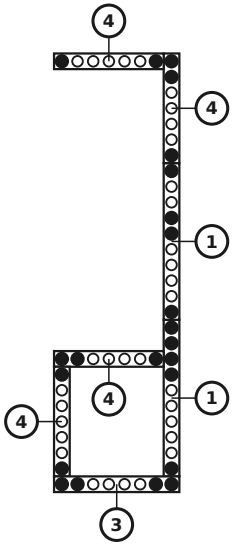

PIÈCES DE CETTE RANGÉE

n°	dim. (mm)	croquis	trous	qté
4	60 x 120 x 420		7× Ø12	4
3	60 x 120 x 480		8× Ø12	1
1	60 x 120 x 600		10× Ø12	2
	Connecteurs	●		23

Rangée 3 / 4

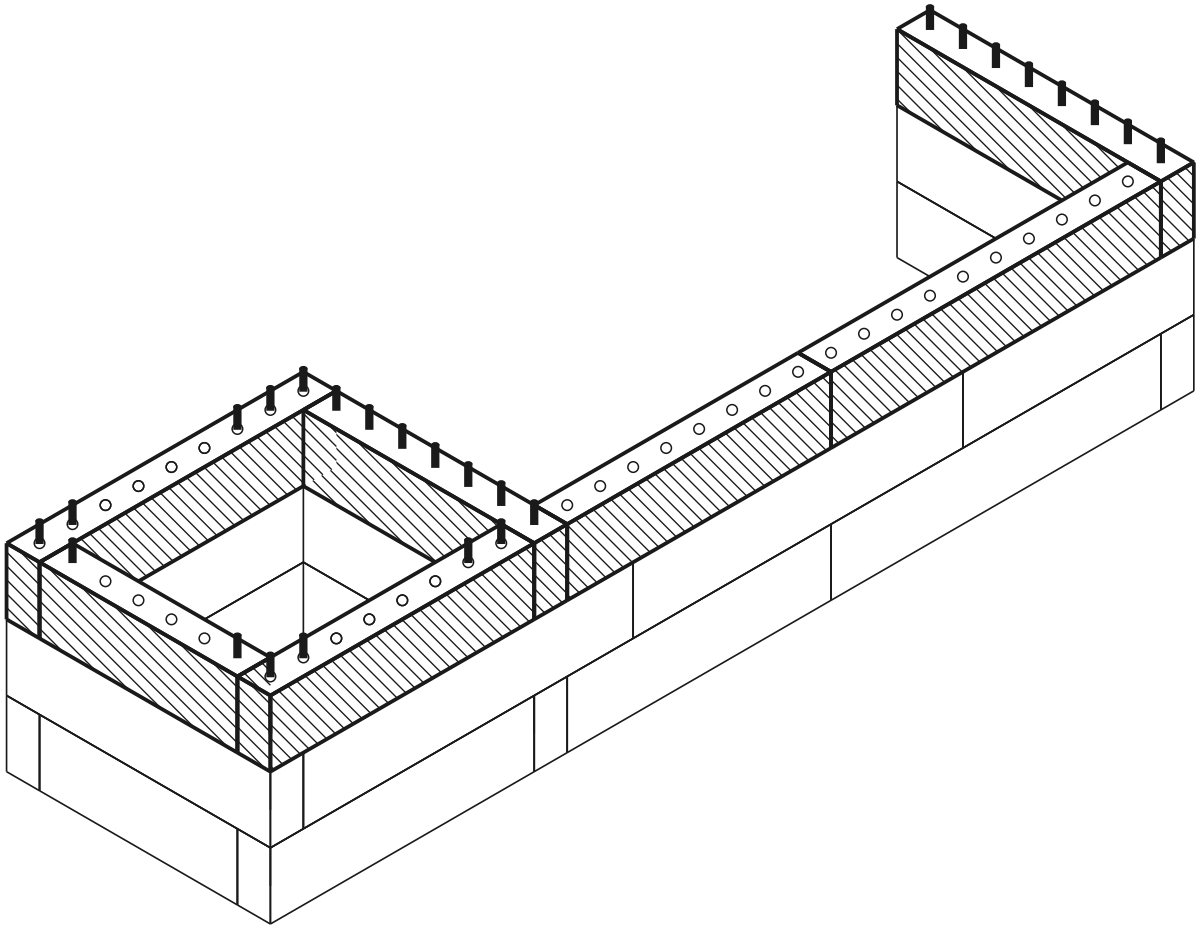

rangée actuelle déjà posé goujon trou

VUE DE DESSUS - QUELLE PIÈCE OÙ

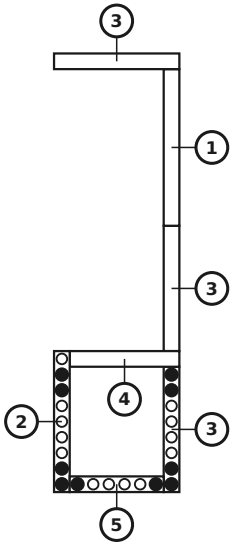

PIÈCES DE CETTE RANGÉE

n°	dim. (mm)	croquis	trous	qté
5	60 x 120 x 360		6× Ø12	1
4	60 x 120 x 420		7× Ø12	1
3	60 x 120 x 480		8× Ø12	3
2	60 x 120 x 540		9× Ø12	1
1	60 x 120 x 600		10× Ø12	1
	Connecteurs	●		10

Rangée 4 / 4 (couvercle supérieur)

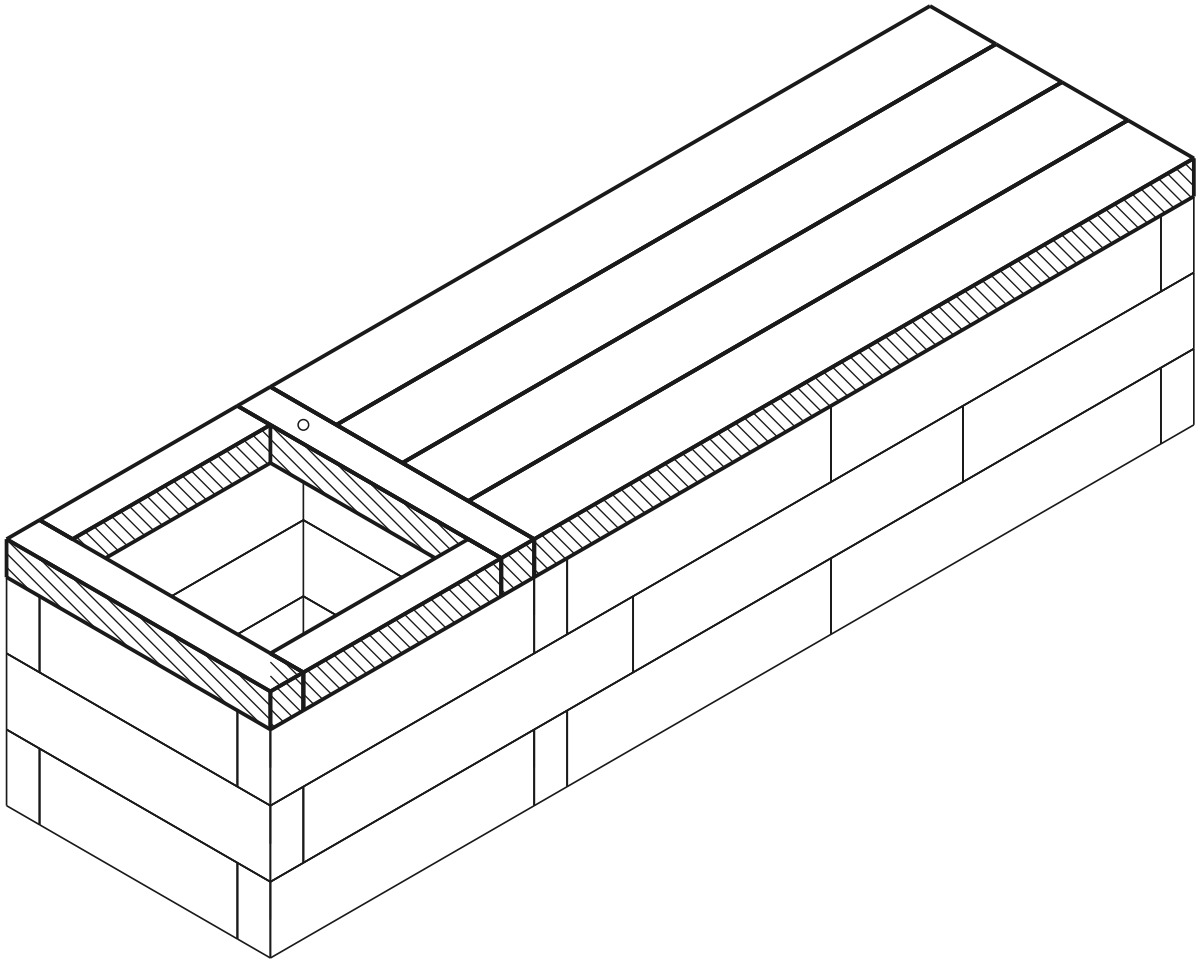

rangée actuelle déjà posé goujon trou

VUE DE DESSUS - QUELLE PIÈCE OÙ

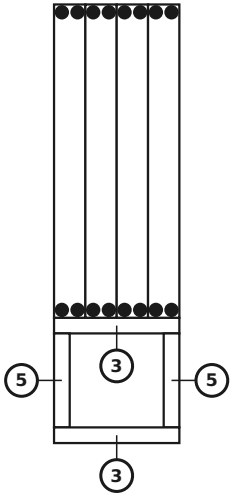

PIÈCES DE CETTE RANGÉE

n°	dim. (mm)	croquis	trous	qté
5	60 x 60 x 360		6× Ø12	2
3	60 x 60 x 480		8× Ø12	2
	Connecteurs			0

Pose de la planche d'assise

dim. (mm)	croquis	trous	qté
60 x 120 x 1200		4× Ø12	4
Connecteurs			16

Modèle terminé

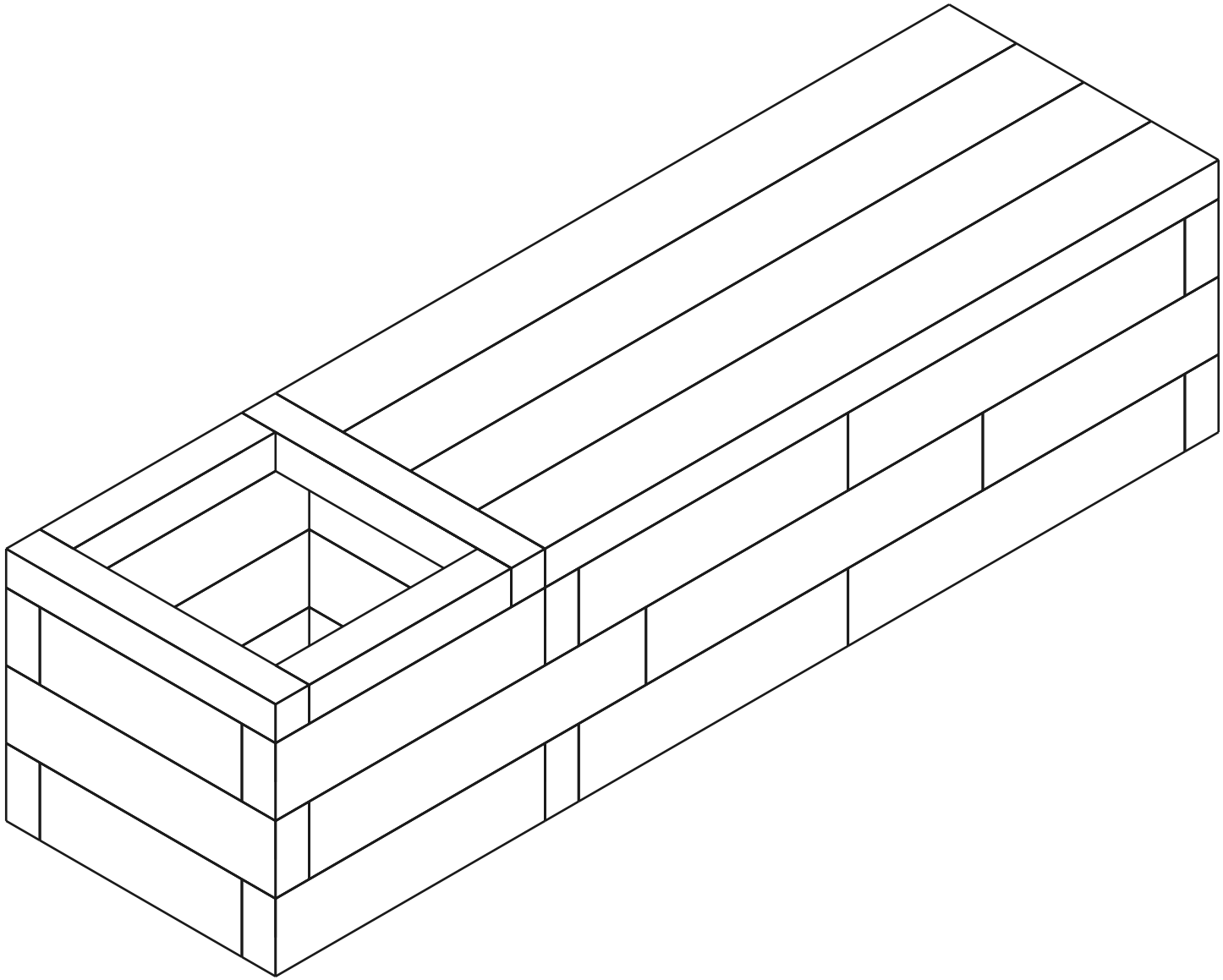

Liste de matériel (BOM)

Pièce	Rôle	Qté
60×120×600 mm (BOTTOM)	bas	1
60×120×540 mm (BOTTOM)	bas	1
60×120×480 mm (BOTTOM)	bas	3
60×120×420 mm (BOTTOM)	bas	1
60×120×360 mm (BOTTOM)	bas	1
60×120×600 mm	milieu	3
60×120×540 mm	milieu	1
60×120×480 mm	milieu	4
60×120×420 mm	milieu	5
60×120×360 mm	milieu	1
60×60×480 mm (TOP)	haut	2
60×60×360 mm (TOP)	haut	2
Planche d'assise 1200mm	assise	4
Connector (12×70 mm pin)	-	72

Total : 29 pièces