Montageanleitung

Brick Premium Garden Bench with Built-In Planter - GridGarden

TEILELISTE

Nr.	Maß (mm)	Zeichnung	Löcher	Stk
⑤	60 x 120 x 360		6× Ø12	**2**
⑤	60 x 60 x 360		6× Ø12	**2**
④	60 x 120 x 420	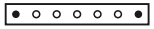	7× Ø12	**6**
③	60 x 120 x 480		8× Ø12	**7**
③	60 x 60 x 480		8× Ø12	**2**
②	60 x 120 x 540		9× Ø12	**2**
①	60 x 120 x 600		10× Ø12	**4**
	60 x 120 x 1200	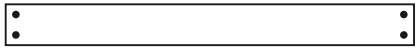	4× Ø12	**4**
	Verbinder	●		**72**

Insgesamt 29 Teile + 72 Dübel.

Nummerierung der Teile nach Länge (längstes = 1).

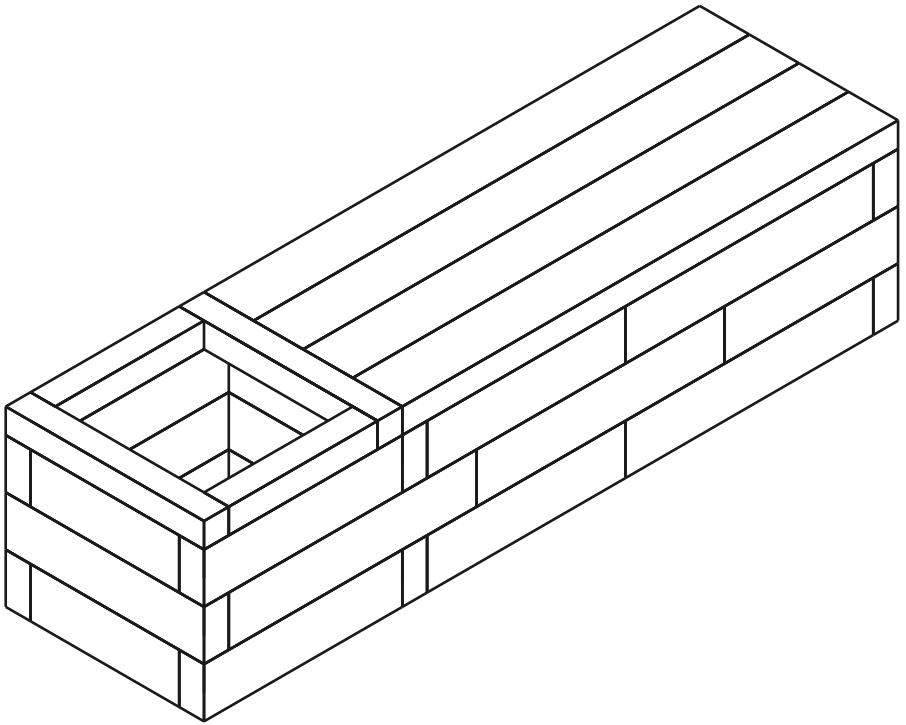

29	**4**	**72**
TEILE	SCHICHTEN	DÜBEL

Schicht 1 / 4

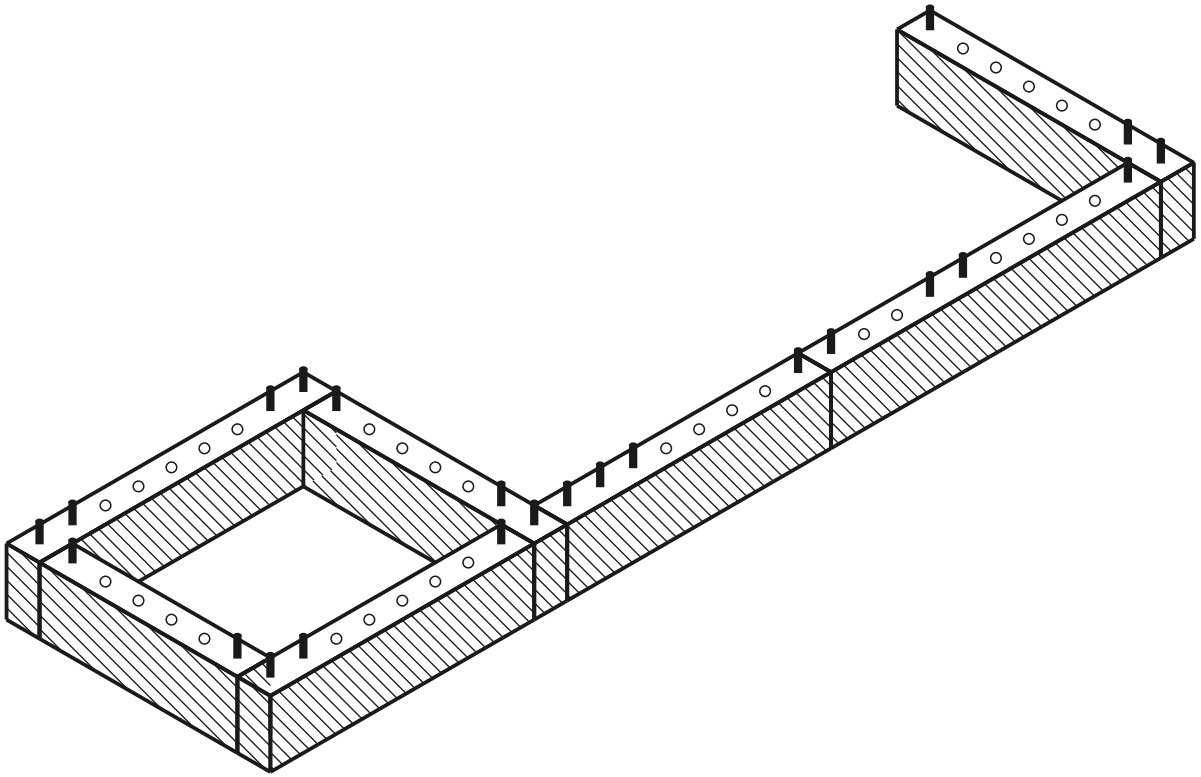

aktuelle Schicht gebaut Dübel Loch

DRAUFSICHT - WELCHES TEIL WOHIN

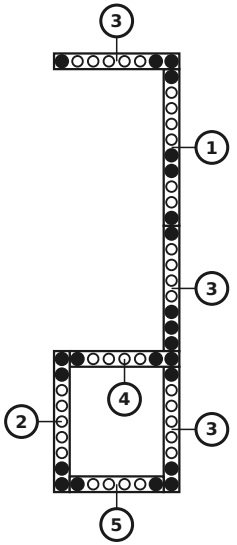

TEILE IN DIESER SCHICHT

Nr.	Maß (mm)	Zeichnung	Löcher	Stk
5	60 x 120 x 360		6× Ø12	1
4	60 x 120 x 420		7× Ø12	1
3	60 x 120 x 480		8× Ø12	3
2	60 x 120 x 540		9× Ø12	1
1	60 x 120 x 600		10× Ø12	1
	Verbinder	●		23

Schicht 2 / 4

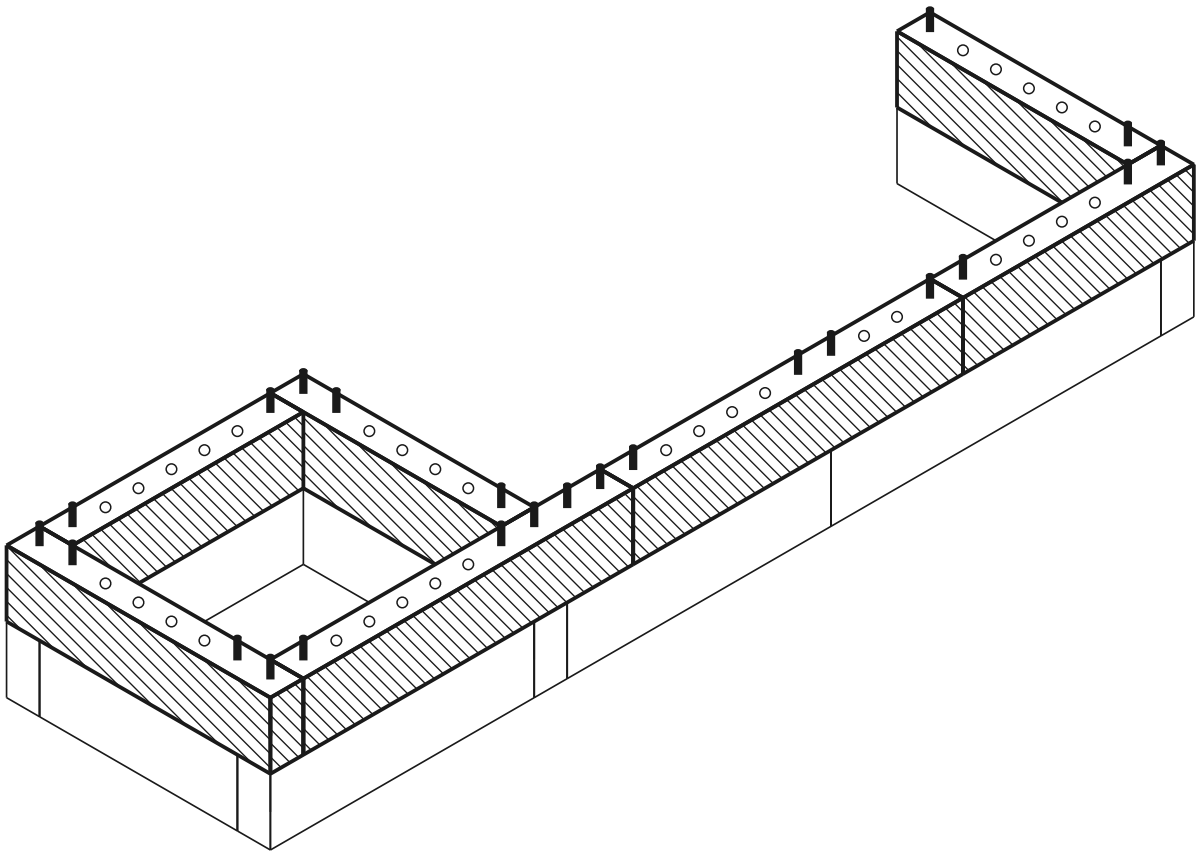

aktuelle Schicht gebaut Dübel Loch

DRAUFSICHT - WELCHES TEIL WOHIN

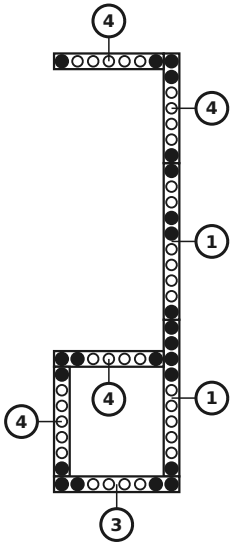

TEILE IN DIESER SCHICHT

Nr.	Maß (mm)	Zeichnung	Löcher	Stk
4	60 x 120 x 420		7× Ø12	4
3	60 x 120 x 480		8× Ø12	1
1	60 x 120 x 600		10× Ø12	2
	Verbinder	●		23

Schicht 3 / 4

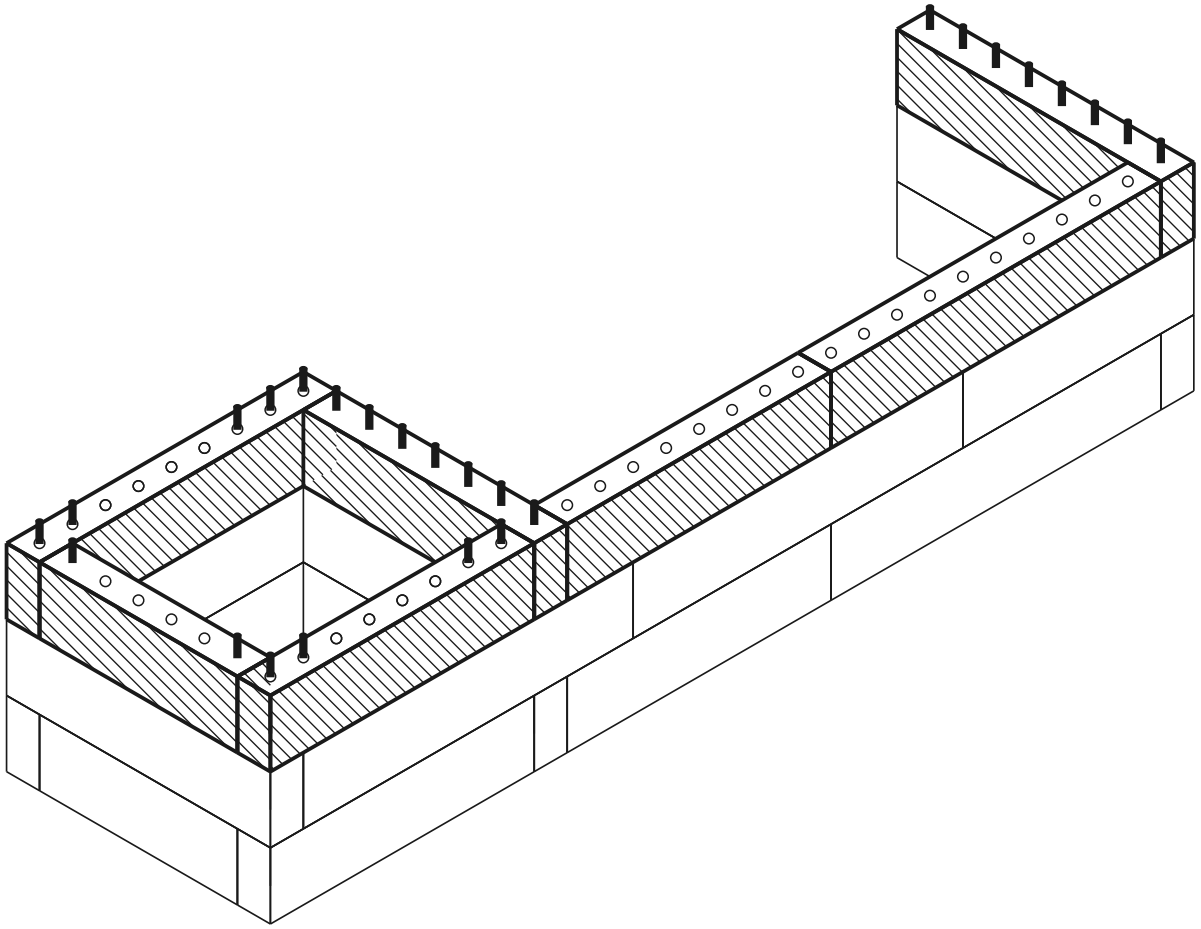

aktuelle Schicht gebaut Dübel Loch

DRAUFSICHT - WELCHES TEIL WOHIN

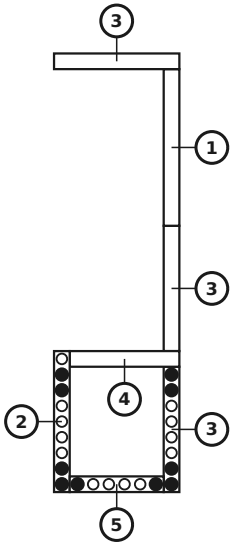

TEILE IN DIESER SCHICHT

Nr.	Maß (mm)	Zeichnung	Löcher	Stk
5	60 x 120 x 360		6× Ø12	1
4	60 x 120 x 420		7× Ø12	1
3	60 x 120 x 480		8× Ø12	3
2	60 x 120 x 540		9× Ø12	1
1	60 x 120 x 600		10× Ø12	1
	Verbinder	●		10

Schicht 4 / 4 (obere Abdeckung)

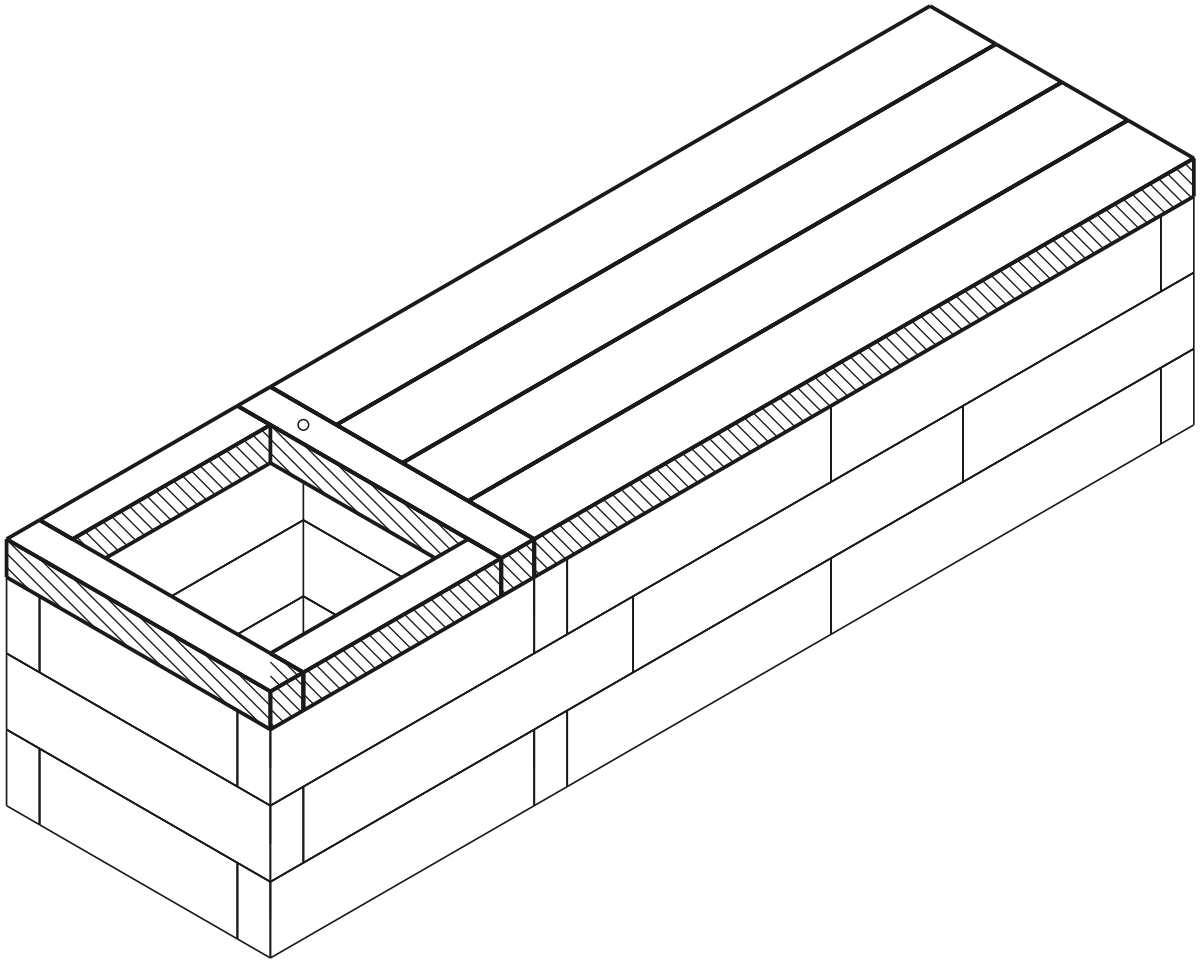

aktuelle Schicht gebaut Dübel Loch

DRAUFSICHT - WELCHES TEIL WOHIN

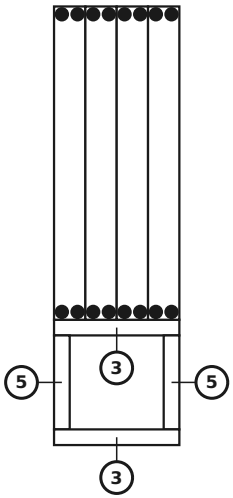

TEILE IN DIESER SCHICHT

Nr.	Maß (mm)	Zeichnung	Löcher	Stk
5	60 x 60 x 360		6× Ø12	2
3	60 x 60 x 480		8× Ø12	2
	Verbinder			0

Sitzplatte einsetzen

Maß (mm)	Zeichnung	Löcher	Stk
60 x 120 x 1200		4× Ø12	4
Verbinder			16

Fertiges Modell

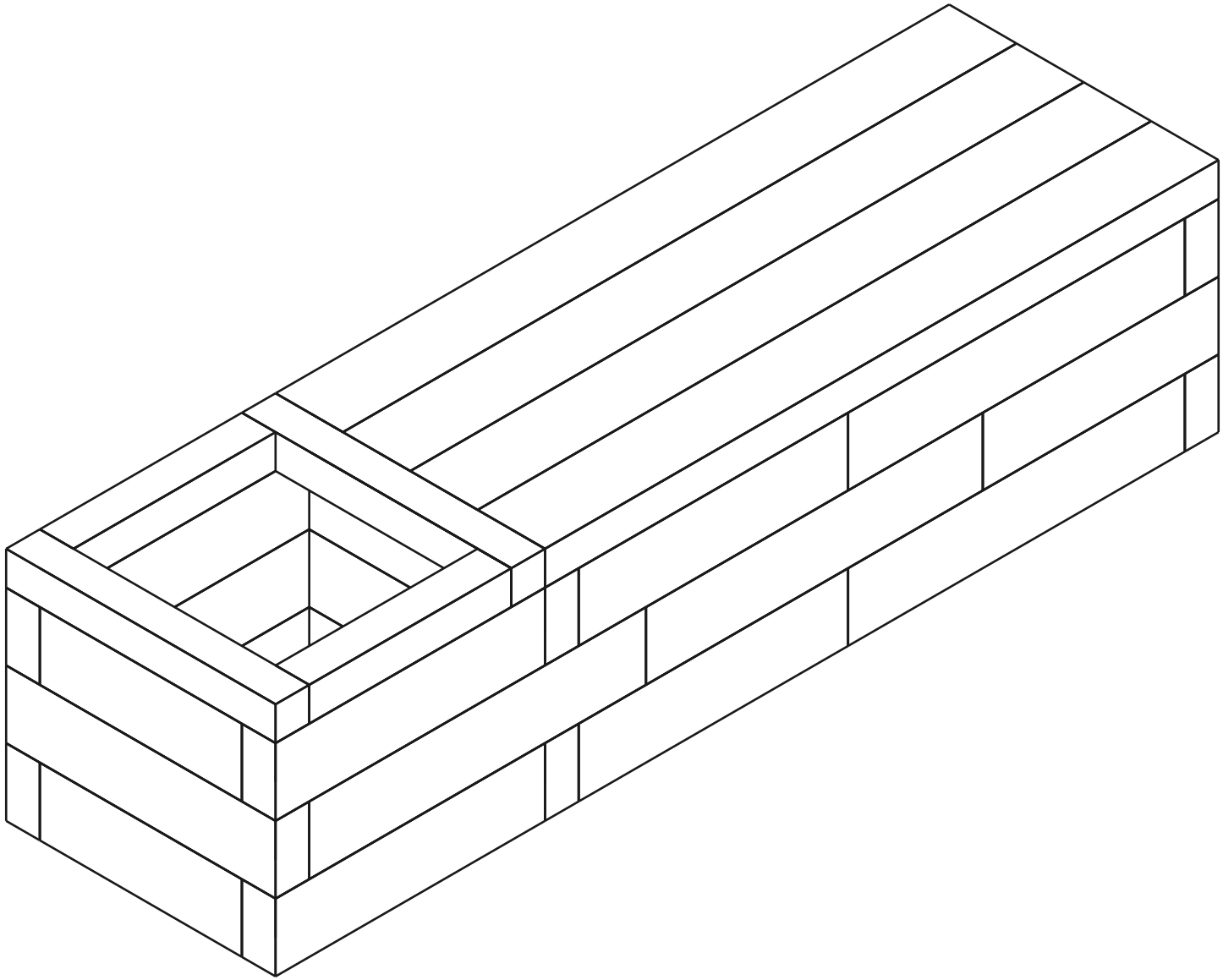

Materialliste (BOM)

Teil	Rolle	Stk
60×120×600 mm (BOTTOM)	unten	1
60×120×540 mm (BOTTOM)	unten	1
60×120×480 mm (BOTTOM)	unten	3
60×120×420 mm (BOTTOM)	unten	1
60×120×360 mm (BOTTOM)	unten	1
60×120×600 mm	Mitte	3
60×120×540 mm	Mitte	1
60×120×480 mm	Mitte	4
60×120×420 mm	Mitte	5
60×120×360 mm	Mitte	1
60×60×480 mm (TOP)	oben	2
60×60×360 mm (TOP)	oben	2
Sitzplatte 1200mm	Sitzfläche	4
Connector (12×70 mm pin)	-	72

Gesamt: 29 Teile