Montážní návod

Brick Premium Garden Bench with Built-In Planter - GridGarden

SOUPIS DÍLŮ

č.	rozměr (mm)	nákres	díry	ks
5	60 x 120 x 360		6× Ø12	**2**
5	60 x 60 x 360		6× Ø12	**2**
4	60 x 120 x 420		7× Ø12	**6**
3	60 x 120 x 480		8× Ø12	**7**
3	60 x 60 x 480		8× Ø12	**2**
2	60 x 120 x 540		9× Ø12	**2**
1	60 x 120 x 600		10× Ø12	**4**
	60 x 120 x 1200	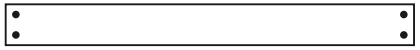	4× Ø12	**4**
	Konektory	●		**72**

Celkem 29 dílů + 72 kolíků.
Číslování dílů podle délky (nejdelší = 1).

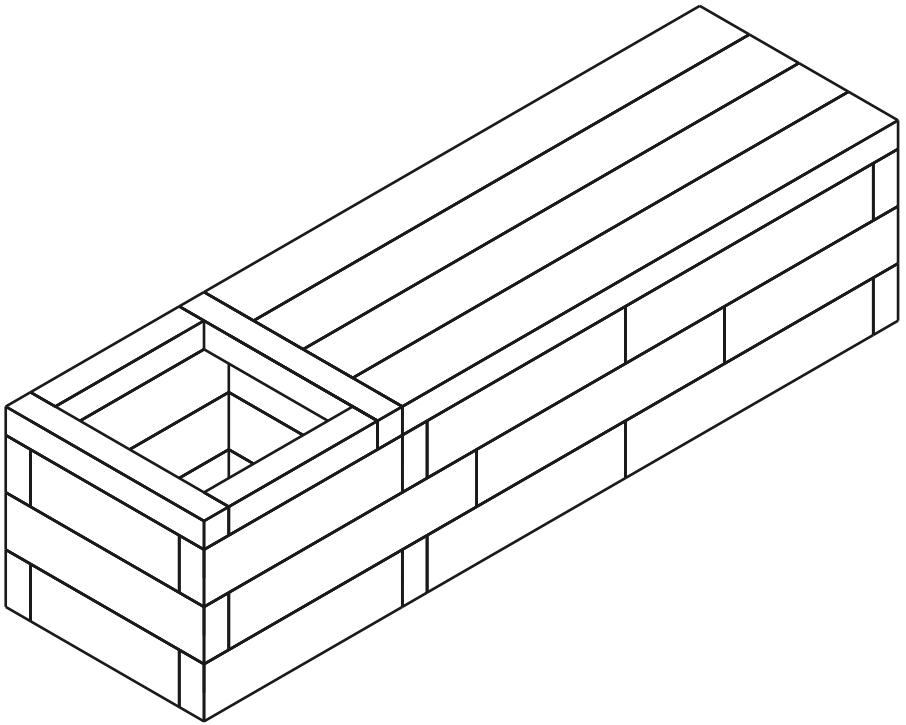

29	**4**	**72**
DÍLŮ	VRSTEV	KOLÍKY

Vrstva 1 / 4

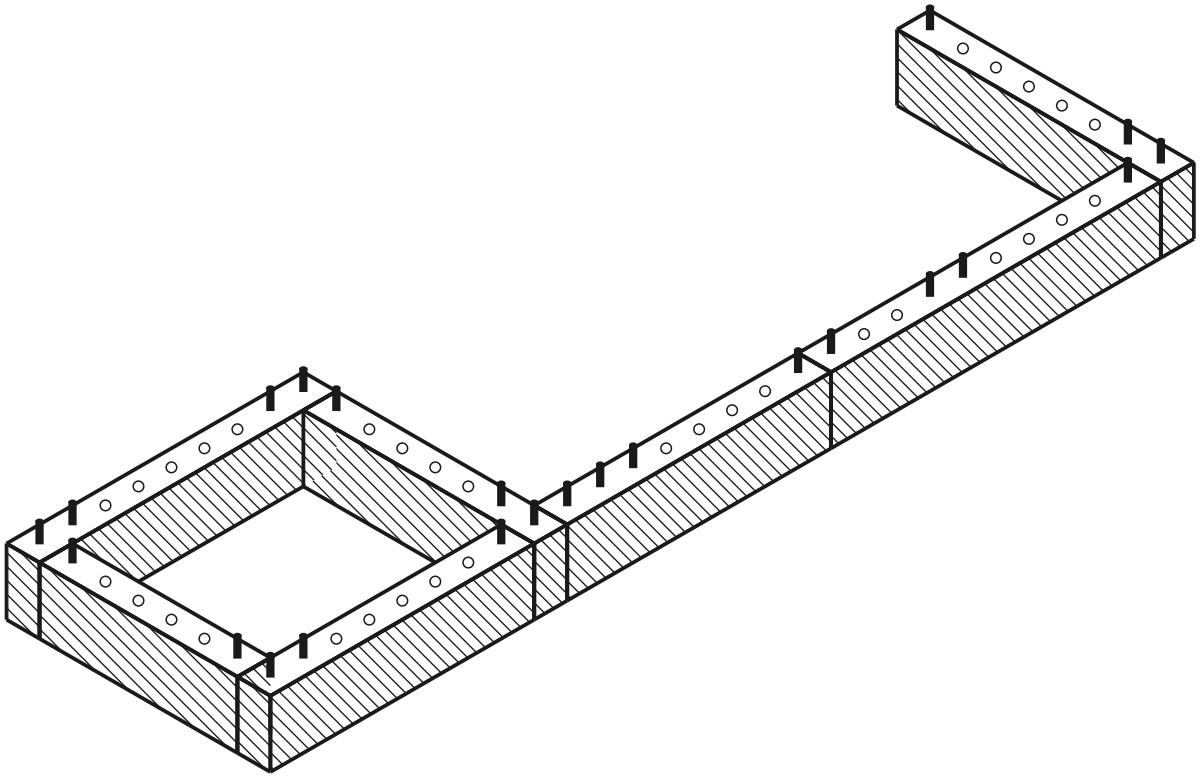

aktuální vrstva postaveno kolík díra

POHLED SHORA - KTERÝ DÍL KAM

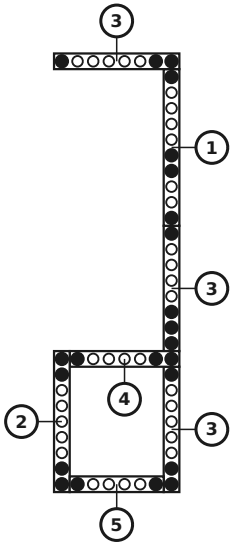

DÍLY V TÉTO VRSTVĚ

č.	rozměr (mm)	nákres	díry	ks
5	60 x 120 x 360		6× Ø12	1
4	60 x 120 x 420		7× Ø12	1
3	60 x 120 x 480		8× Ø12	3
2	60 x 120 x 540		9× Ø12	1
1	60 x 120 x 600		10× Ø12	1
	Konektory	●		23

Vrstva 2 / 4

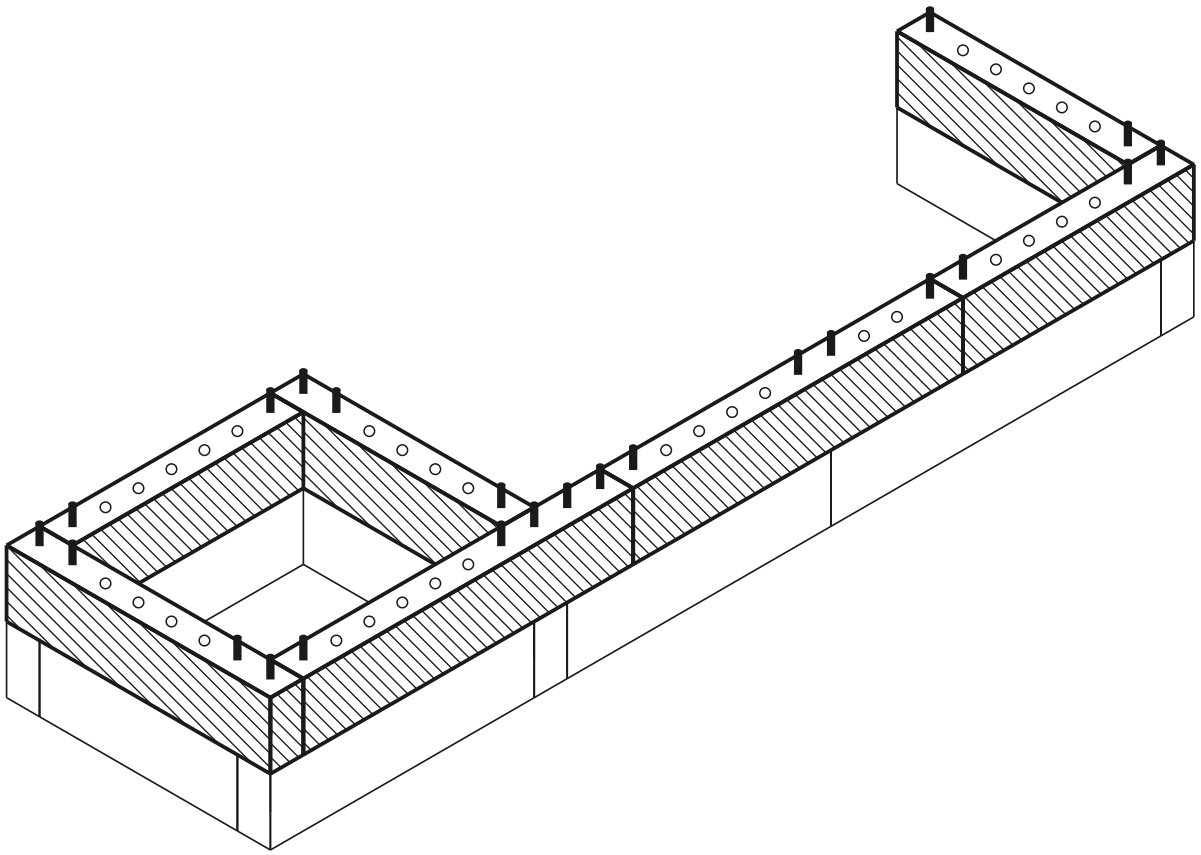

aktuální vrstva postaveno kolík díra

POHLED SHORA - KTERÝ DÍL KAM

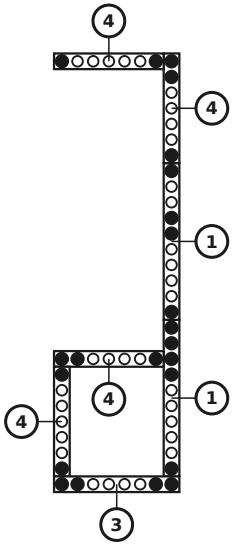

DÍLY V TÉTO VRSTVĚ

č.	rozměr (mm)	nákres	díry	ks
4	60 x 120 x 420		7× Ø12	**4**
3	60 x 120 x 480		8× Ø12	**1**
1	60 x 120 x 600		10× Ø12	**2**
	Konektory	●		**23**

Vrstva 3 / 4

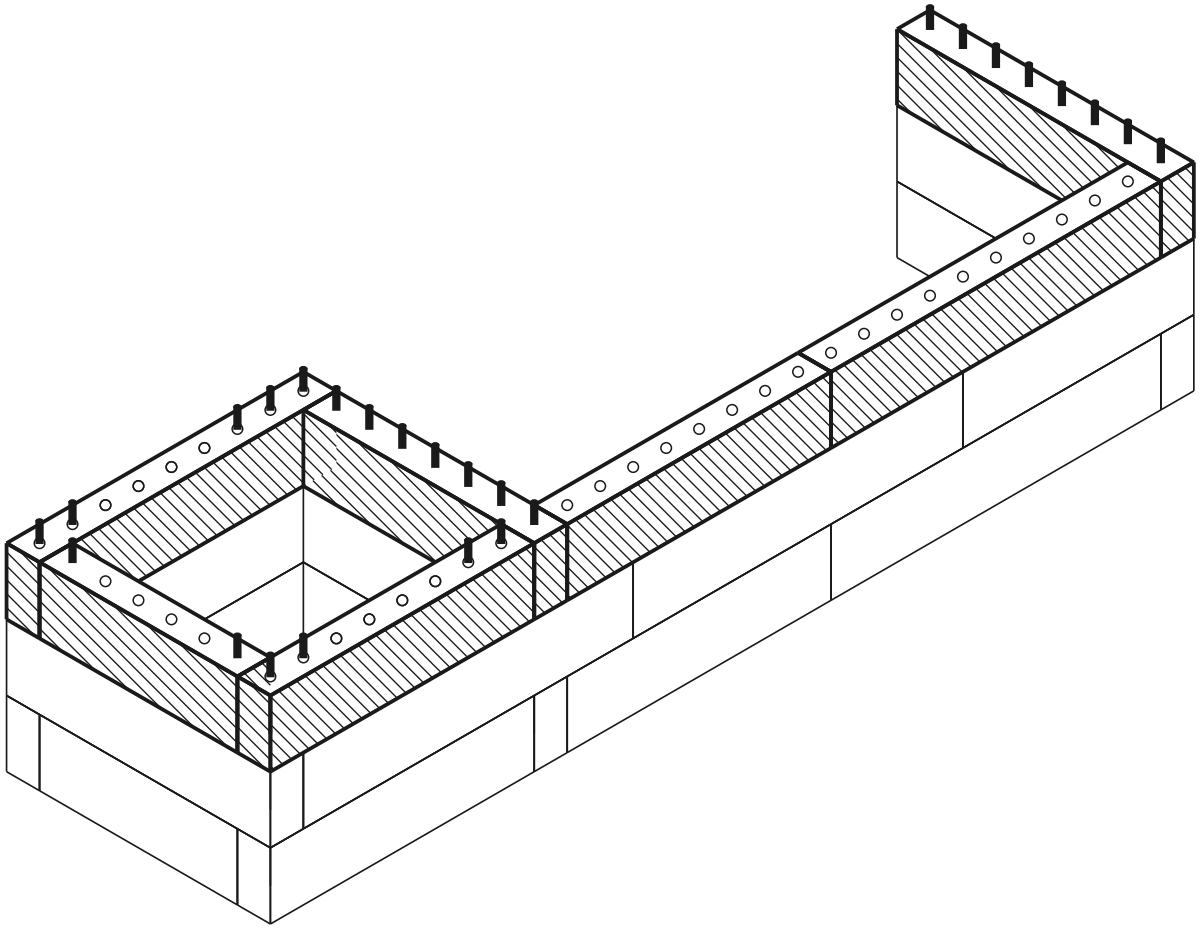

aktuální vrstva postaveno kolík díra

POHLED SHORA - KTERÝ DÍL KAM

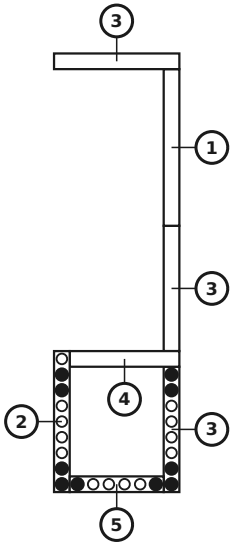

DÍLY V TÉTO VRSTVĚ

č.	rozměr (mm)	nákres	díry	ks
5	60 x 120 x 360		6× Ø12	1
4	60 x 120 x 420		7× Ø12	1
3	60 x 120 x 480		8× Ø12	3
2	60 x 120 x 540		9× Ø12	1
1	60 x 120 x 600		10× Ø12	1
	Konektory	●		10

Vrstva 4 / 4 (vrchní kryt)

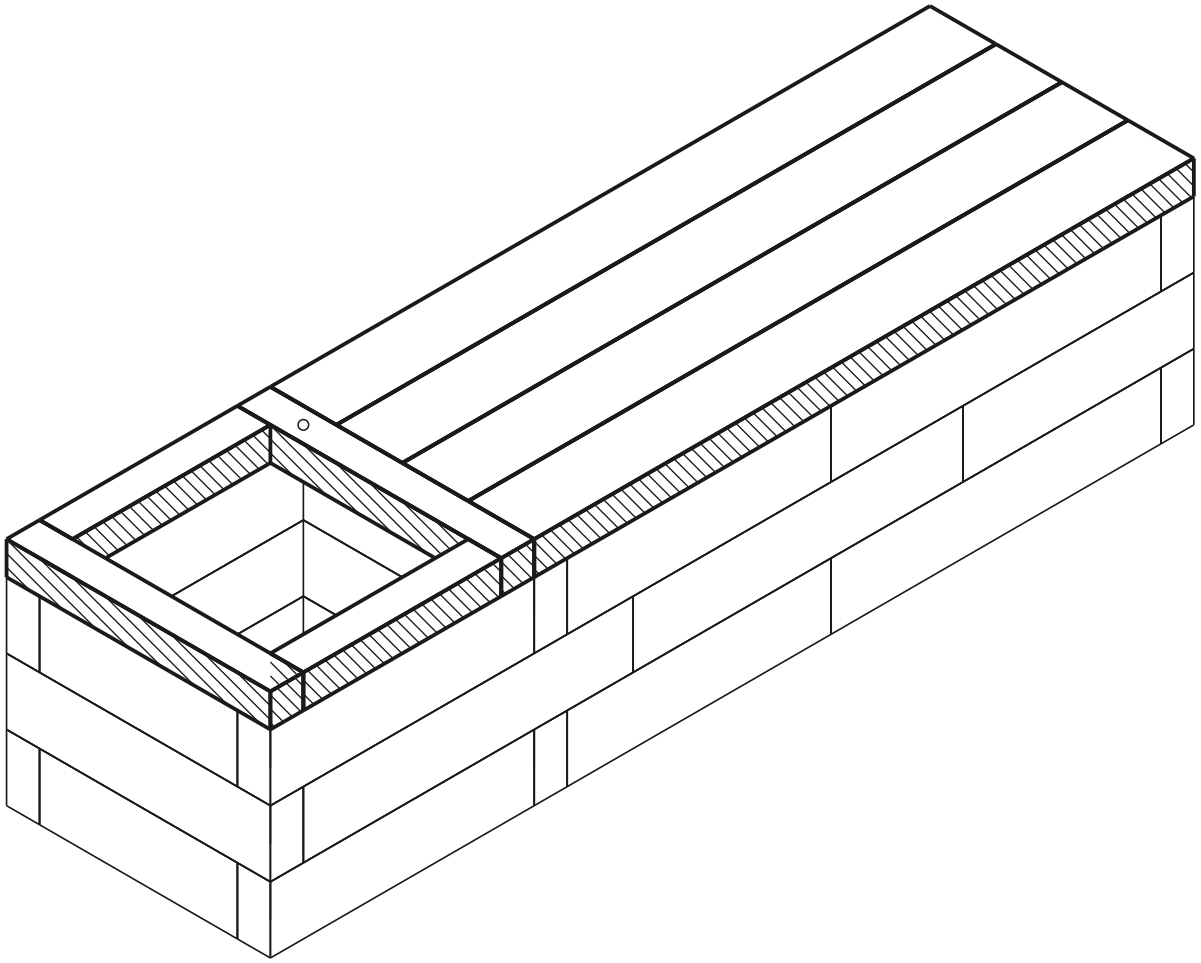

aktuální vrstva postaveno kolík díra

POHLED SHORA - KTERÝ DÍL KAM

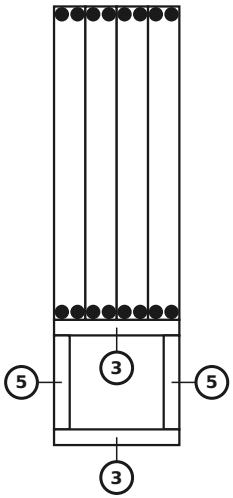

DÍLY V TÉTO VRSTVĚ

č.	rozměr (mm)	nákres	díry	ks
5	60 x 60 x 360		6× Ø12	**2**
3	60 x 60 x 480		8× Ø12	**2**
	Konektory	●		**0**

Osazení sedací desky

rozměr (mm)	nákres	díry	ks
60 x 120 x 1200		4× Ø12	**4**
Konektory	●		**16**

Hotový model

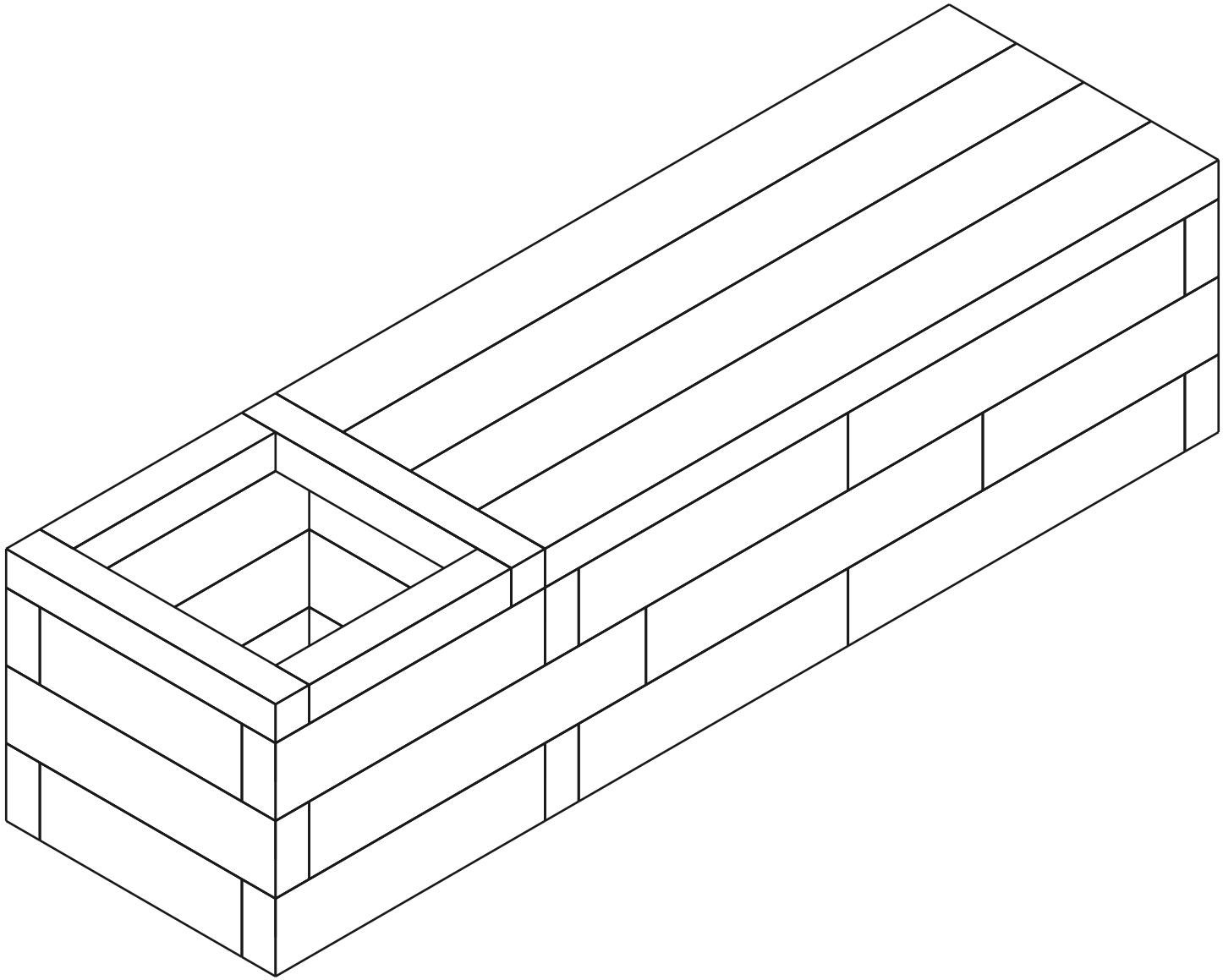

Rozpis materiálu (BOM)

Dílec	Role	Ks
60×120×600 mm (BOTTOM)	spodek	1
60×120×540 mm (BOTTOM)	spodek	1
60×120×480 mm (BOTTOM)	spodek	3
60×120×420 mm (BOTTOM)	spodek	1
60×120×360 mm (BOTTOM)	spodek	1
60×120×600 mm	střed	3
60×120×540 mm	střed	1
60×120×480 mm	střed	4
60×120×420 mm	střed	5
60×120×360 mm	střed	1
60×60×480 mm (TOP)	vrch	2
60×60×360 mm (TOP)	vrch	2
Sedací deska 1200mm	sedák	4
Connector (12×70 mm pin)	-	72

Celkem: 29 dílů